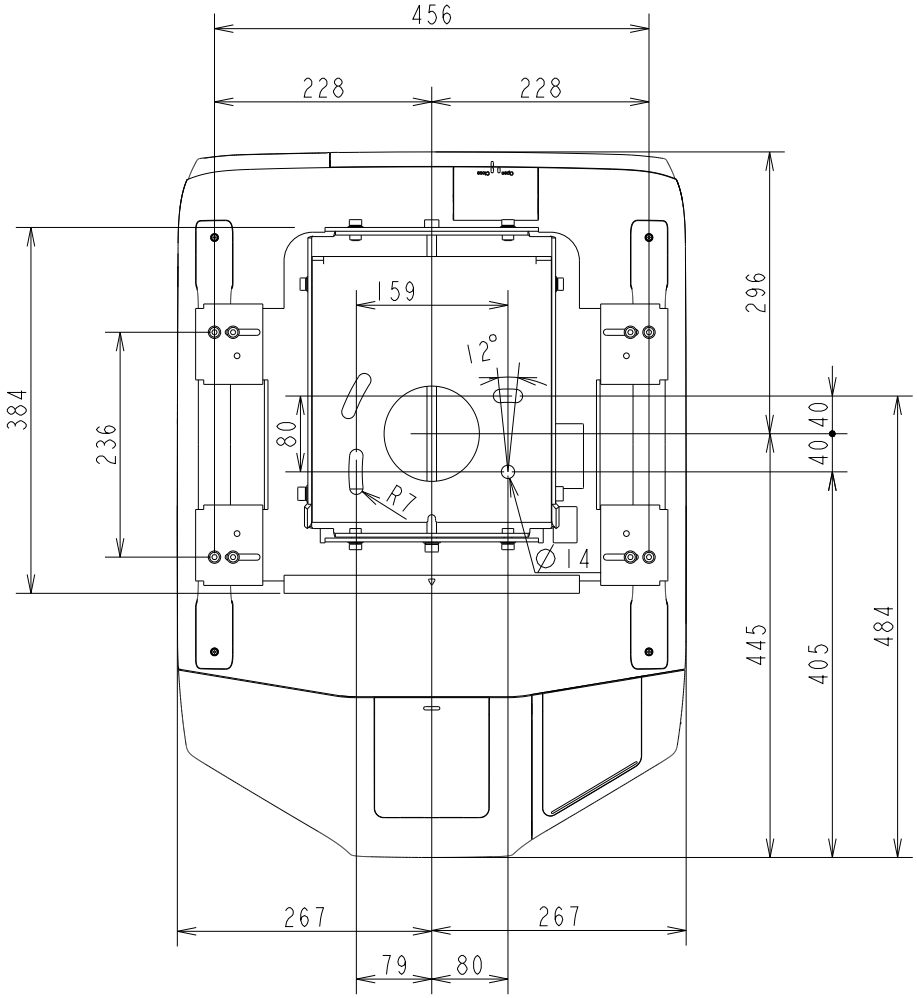
456
228
228
159
12°
296
384
236
80
40
40
R7
∅14
445
405
484
267
267
79
80

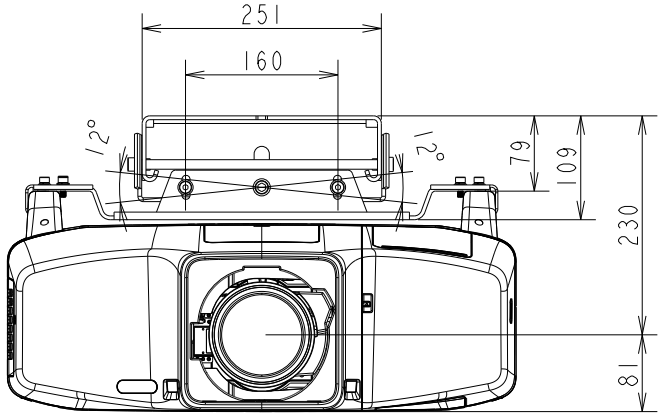
251
160
12°
12°
79
109
230
81

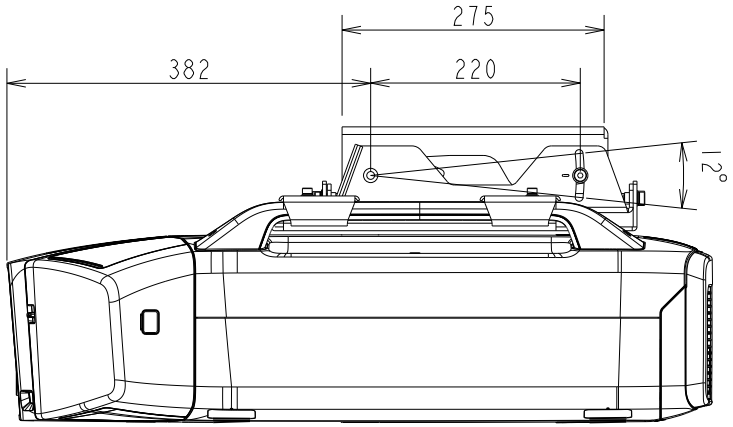
275
382
220
12°