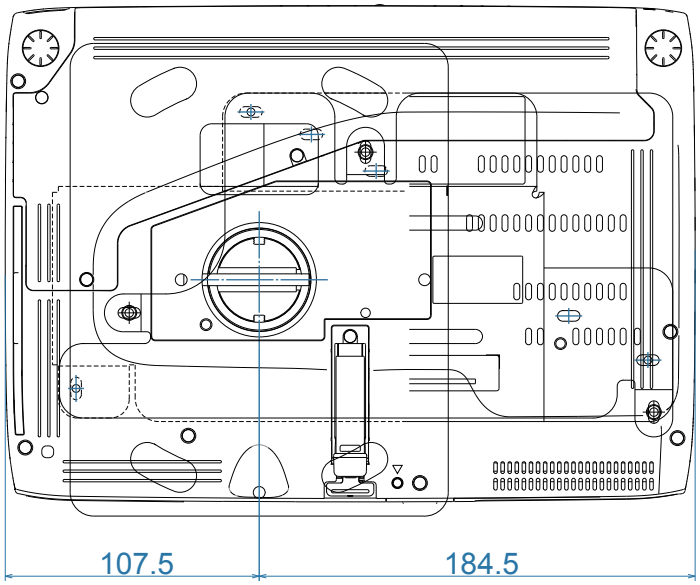
107.5
184.5

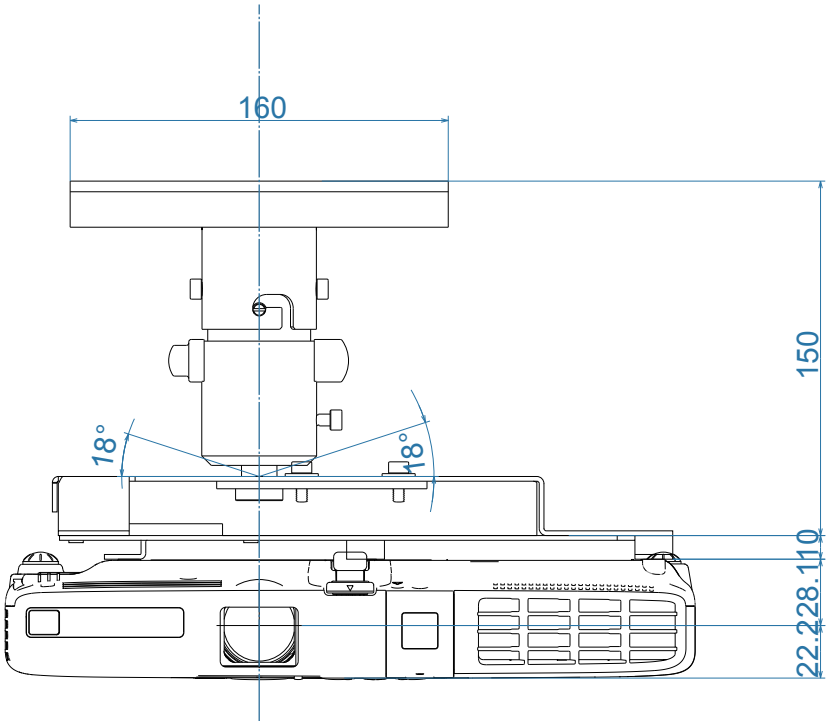
160
150
18°
18°
110
228.
22.

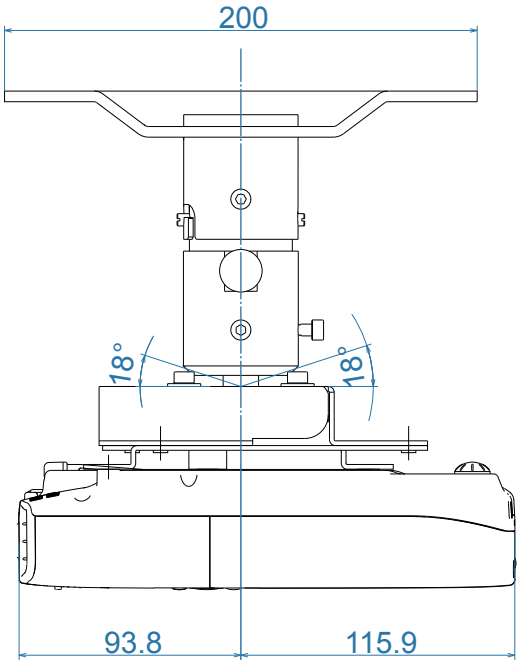
200
18°
18°
93.8
115.9