EPSON
EXCEED YOUR VISION

ELPMB29
Interactive Table Mount
交互式桌面托架
テーブル投写金具

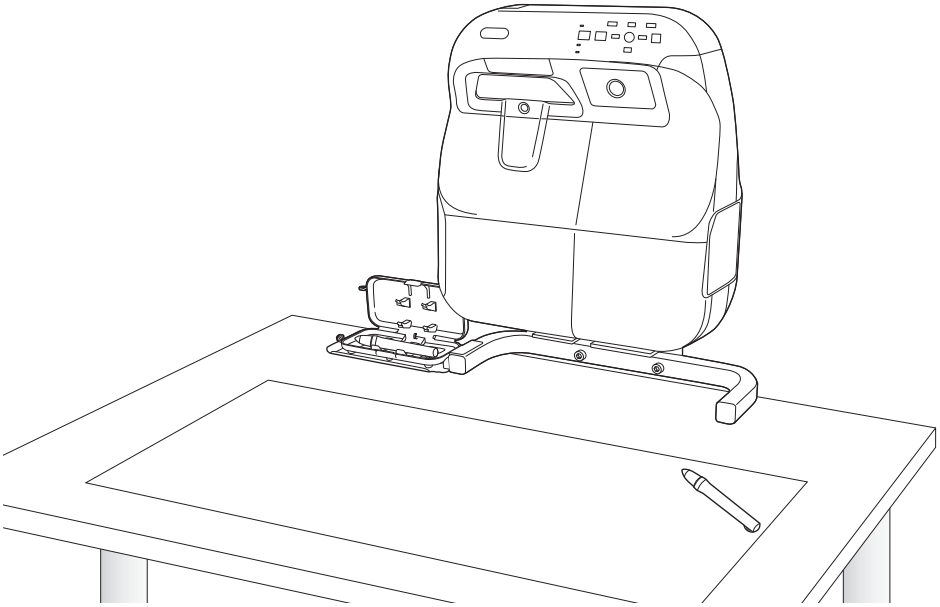

User's Guide 2
Guide de l'utilisateur..... 15
Bedienungsanleitung 29
Manuale dell'utente 43
Manual de usuario..... 57
Manual do Utilizador 71
使用说明书 85
使用說明書 99
取扱説明書 113

412685500

Printed in China
XX.XX-.XX(XXX)

Safety Instructions

For your safety, read all the instructions in this guide, the User's Guide for your projector, and Safety Instructions before using this product. Incorrect handling that ignores instructions in these guides could damage the product or could result in personal injury or property damage. Keep this guide at hand for future reference.

Explanation of Symbols

The warning marks shown below are used throughout this guide to prevent personal injury or property damage. Make sure you understand these warnings when reading this guide.

⚠ **Warning**	This symbol indicates information that, if ignored, could possibly result in personal injury or even death due to incorrect handling.
⚠ **Caution**	This symbol indicates information that, if ignored, could possibly result in personal injury or physical damage due to incorrect handling.
	This symbol indicates relevant or useful information.

	Symbol indicating an action that must not be done

	Symbol indicating an action that should be done

Safety Precautions for Installation

⚠ **Warning**	
Follow the instructions in this guide when installing the product. If the instructions are not followed, the product may fall or collapse, resulting in personal injury or an accident.	
Handle the power cord carefully. Incorrect handling may cause fire or electric shock. Observe the following precautions when handling: ・Do not handle the power plug with wet hands. ・Do not use a power cord that is damaged or modified. ・Do not pull the power cord with too much force when passing it through the base frame unit.	
Do not install this product in a place where it might be subjected to vibration or shock. Vibration or shock could cause damage to the projector or mounting surface. It could also cause this product or projector to fall and cause serious personal injury or even death.	
Inspect this product on a regular basis to ensure there are no broken parts or loose screws. If there are any broken parts, stop using this product immediately. Otherwise, this product or projector may fall or collapse, and cause an accident or personal injury.	
Never modify this product.	
Tighten all screws firmly after installation. Otherwise, this product or the projector may fall or collapse, and cause personal injury or an accident.	
Install this product on a table that meets the following conditions. ・The tabletop is 15 to 80 mm (0.6 to 3.1") thick. ・The tabletop is strong enough to support the weight of this product. ・The table is stable enough not to collapse after installation of this product (legs are not pointing inwards or collapsible, for example). ・The table is strong enough to take the weight of the projector and this product.	
Do not use screw-locking adhesives, lubricants, or oil to install this product on a table. If you use screw-locking adhesives, lubricants or oil on the attachment plate fixing part of the projector, the case may crack and cause the projector to fall, resulting in personal injury or property damage.	
Do not lean against or apply any force to the table mount or projector. Otherwise, the table mount or projector may fall or collapse and cause an accident or personal injury.	

⚠ Caution

Do not install this product in a location where the operating temperature for the projector may be exceeded.
Such an environment may damage the projector.

About This Guide

This guide describes how to install Epson projectors on a table using the Interactive Table Mount (ELPMB29).

See the Epson homepage or catalog for information on projectors that can be installed on a table using the Interactive Table Mount.

1. Package Contents

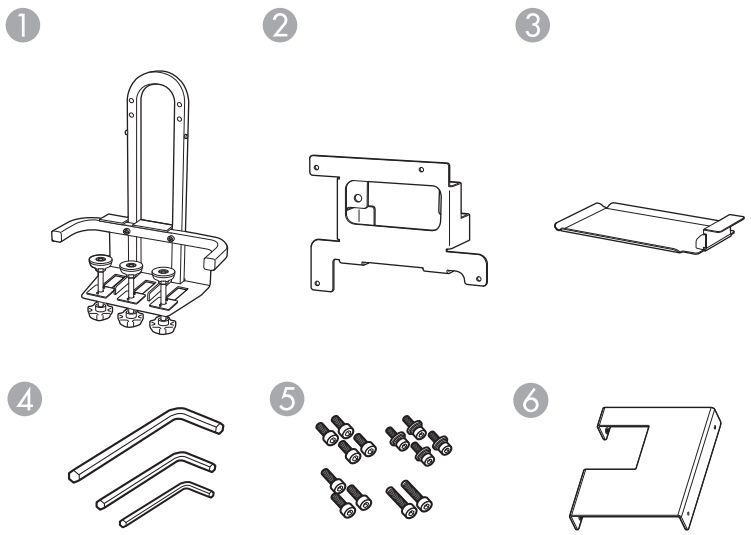

1. Base frame unit with adjuster bolts
2. Attachment plate
3. Tray
4. Hexagon wrenches (for M3, M4, and M8)
5. Bolts
6. Touch Unit attachment plate

Bolts

Shape	Name	Quantity	Application
	M3 x 8 mm hexagon socket head cap bolt	2	For mounting Touch Unit attachment plate on the Touch Unit.
		2	For mounting the Touch Unit attachment plate to the base frame unit.
	M4 x 12 mm hexagon socket head cap bolt with washer and spring washer	4	For mounting the attachment plate to the projector.
	M4 x 8 mm hexagon socket head cap bolt	1	For mounting the tray to the base frame unit.
		2	Used as stoppers.
	M8 x 35 mm hexagon socket head cap bolt	2	For mounting the attachment plate to the base frame unit.

Have the necessary tools ready before you begin the installation.

2. Specifications

Item	Specification	Remark
Mass	Approx. 7.6 kg	
Maximum load capacity	6.5 kg	
Forward/backward adjustment range of the adjuster bolt	80 mm (3.1")	Distance between the edge of the table and the center of the bolt: 35 to 115 mm (1.4 to 4.5")

3. Table to Install This Product

Install this product on a table that meets the following conditions.

- **The tabletop is strong enough to support the weight of this product.**
- **The table is stable enough not to collapse after installation of this product (legs are not pointing inwards or collapsible, for example).**
- **The table is strong enough to take the weight of the projector and this product.**
- **The table surface is a light color such as white.**
- **The tabletop is 15 to 80 mm (0.6 to 3.1") thick.**
- **The tabletop is larger than the following minimum necessary size.**
  See the projection distance table in step ❶ for the image size.

WXGA Projectors

[Unit: inch (mm)]

	Image Size	Rectangular Table
①	60 (1524)	44.5 x 52.0 (1130 x 1321)
②	65 (1651)	47.6 x 55.8 (1210 x 1417)

XGA Projectors

[Unit: inch (mm)]

	Image Size	Rectangular Table
①	56 (1422)	45.7 x 46.1 (1160 x 1172)
②	60 (1524)	48.4 x 49.3 (1230 x 1252)

- **If any obstacles such as a shaft exist on the bottom side of the tabletop, the distance between the edge of the table and the obstacle must be at least 75 mm (3") or the obstacle must be within 85 mm (3.3") from the edge of the table.**

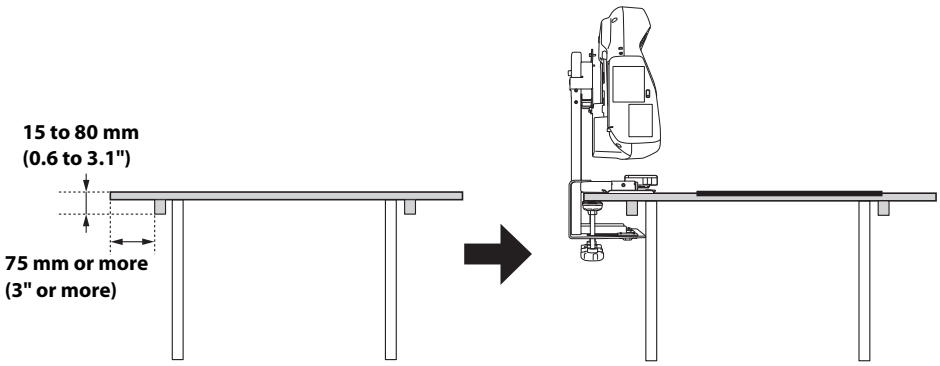

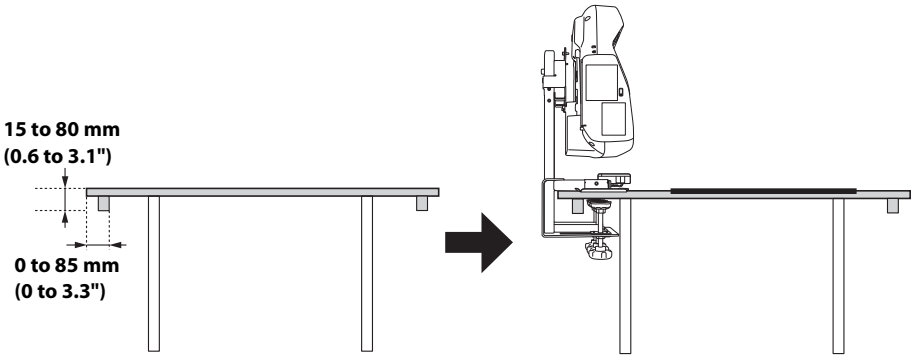

- **Setup the Touch Unit on a flat, smooth, unwarped surface with no unevenness on the screen surface of more than 5 mm (0.2") .**
  Also, make sure there are no obstacles, such as cables, or protruding items such as whiteboard trays, holders, or thick frames in the shaded areas in the figure on the right.

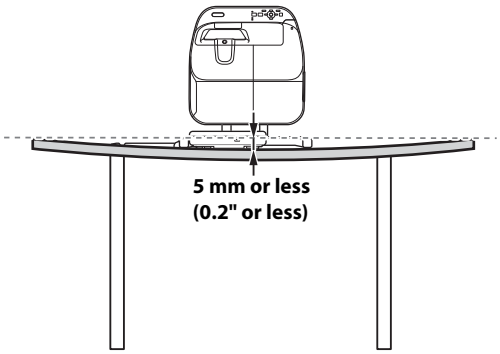

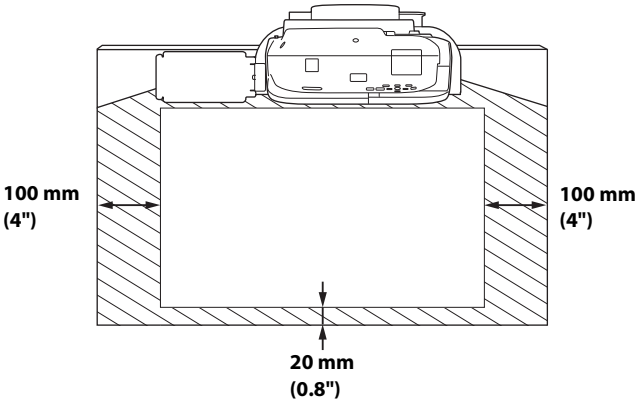

4. Installation Procedure

1 Determine the image size and the position of the projector

(1) Determine the position according to the image size. There are two positions (① and ② in the following figure) to choose from.

See the following table for the position suitable for each image size.

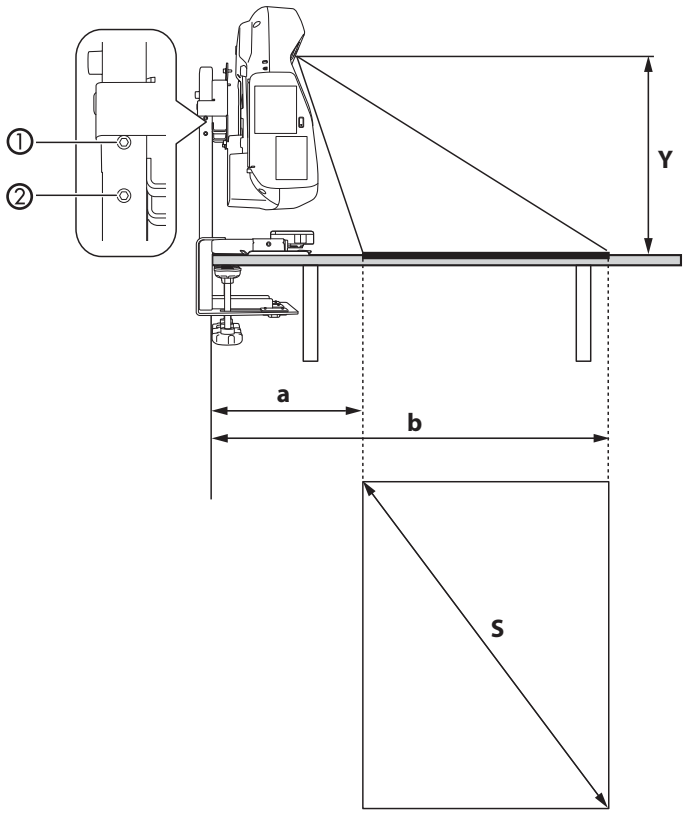

WXGA Projectors

[Unit: inch (mm)]

Projection distance (Y)		Image Size (S)						Distance Between the Edge of the Table and the Bottom of the Screen (16:10)(a)		Distance Between the Edge of the Table and the Top of the Screen (16:10)(b)	
		Aspect ratio 16:10		Aspect ratio 4:3		Aspect ratio 16:9					
		Wide	Tele	Wide	Tele	Wide	Tele	Wide	Tele	Wide	Tele
①	15.0 (380)	65 (1651)	48 (1219)	57 (1448)	43 (1092)	63 (1600)	47 (1194)	11.0 (280)	15.4 (390)	45.3 (1150)	40.9 (1040)
②	13.8 (350)	60 (1524)	45 (1143)	53 (1346)	40 (1016)	59 (1499)	45 (1143)	10.2 (260)	14.6 (370)	42.1 (1070)	38.6 (980)

XGA Projectors

[Unit: inch (mm)]

Projection distance (Y)		Image Size (S)						Distance Between the Edge of the Table and the Bottom of the Screen (4:3)(a)		Distance Between the Edge of the Table and the Top of the Screen (4:3)(b)	
		Aspect ratio 16:10		Aspect ratio 4:3		Aspect ratio 16:9					
		Wide	Tele	Wide	Tele	Wide	Tele	Wide	Tele	Wide	Tele
①	15.0 (380)	57 (1448)	42 (1067)	60 (1524)	45 (1143)	55 (1397)	41 (1041)	9.8 (250)	14.6 (370)	45.7 (1160)	41.7 (1060)
②	13.8 (350)	53 (1346)	40 (1016)	56 (1422)	42 (1067)	52 (1321)	38 (965)	9.4 (240)	13.8 (350)	42.9 (1090)	39.0 (990)

- **You can change the image size using the projector's [Tele] and [Wide] buttons.**
- **You can adjust the projection position using Image Shift of the projector.**

(2) If you select ①, attach M4 x 8 mm hexagon socket head cap bolts (x2) to the base frame unit as stoppers for the projector. Bolts were secured at ② when shipped.

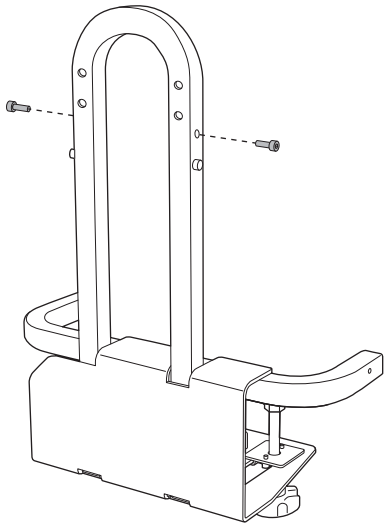

2 Assemble the parts

(1) Mount the attachment plate on the projector using M4 x 12 mm hexagon socket head cap bolts (4 bolts with washer and spring washer).

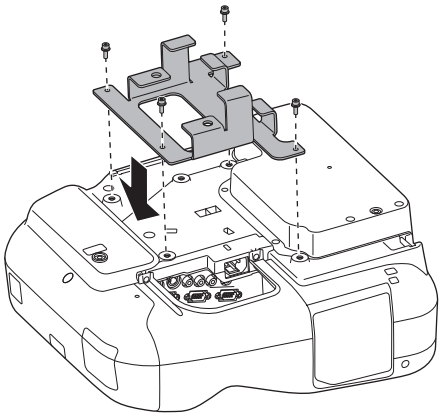

(2) Mount the tray on the base frame unit using an M4 x 8 mm hexagon socket head cap bolt. You can mount the tray on either the left or right side of the base frame unit.

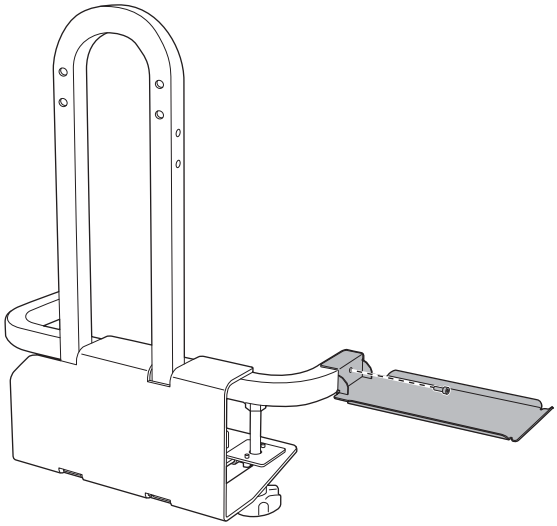

Use the tray to store the pen tray or remote control supplied with the projector.

⚠ Caution

Do not put the Easy Interactive Pen directly on the tray. The Easy Interactive Pen may not work if it becomes damaged or soiled.

3 Determine the position to attach the table mount

(1) Loosen the adjuster bolts (x3) to fit the thickness of the tabletop, so that you can attach the base frame unit to the tabletop.

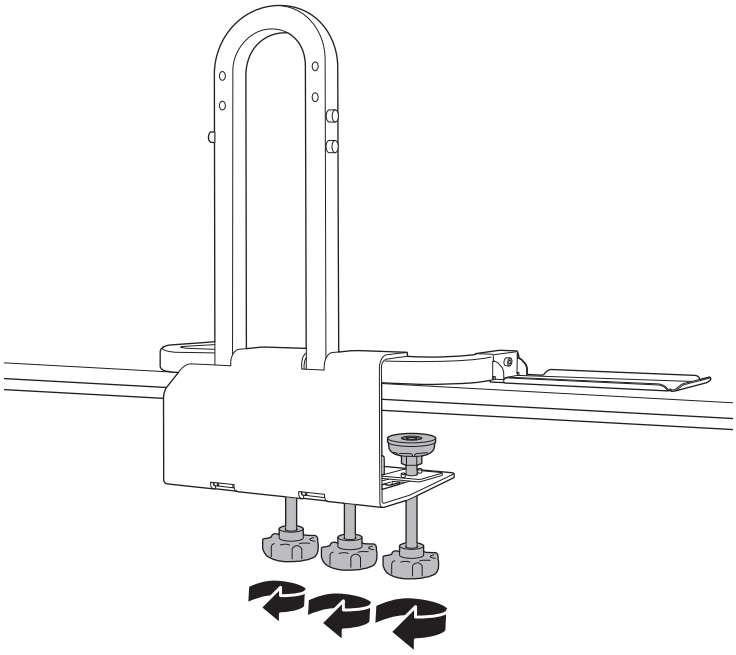

(2) Attach the base frame unit to the table by sliding the base frame unit onto the edge of the table.

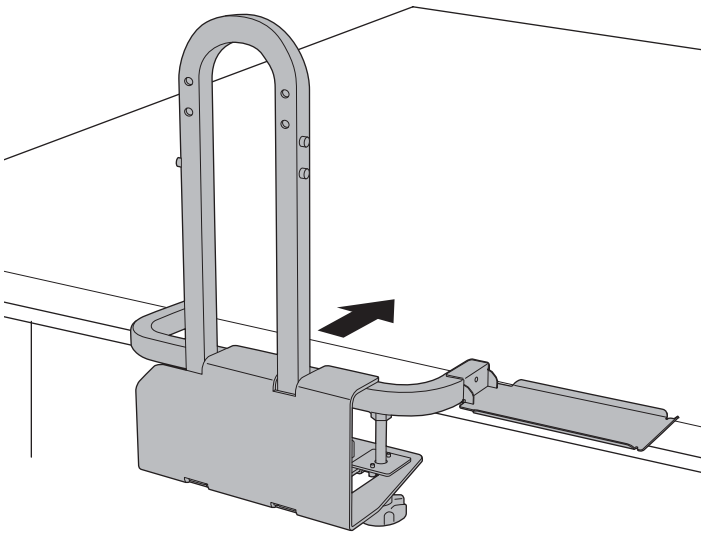

(3) Align one side of the U-shaped arch on the base frame unit (❶ in the following figure) and the supposed central line of the screen during projection (❷ in the following figure) to align the center of the lens and the center of the screen.

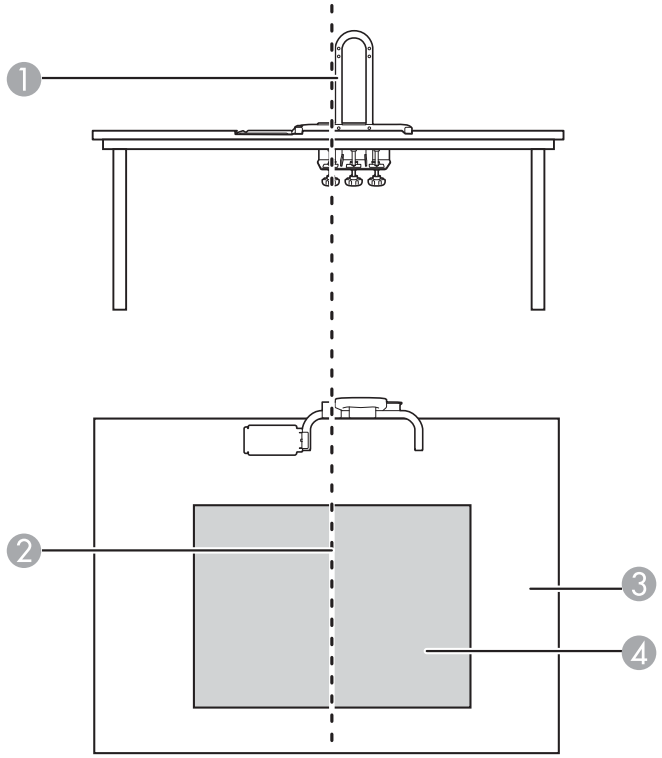

❶ U-shaped arch

❷ Center of the screen

❸ Table

❹ Projection range

4 Mount the base frame unit by tightening the three adjuster bolts

Fix the adjuster bolts on a flat surface on the bottom side of the tabletop temporarily. Move the adjuster bolts forward or backward if there are any obstacles such as a shaft.

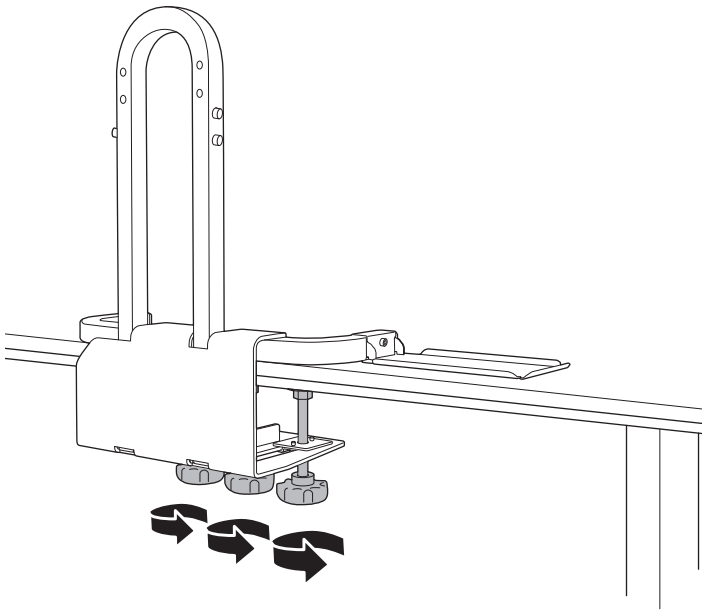

Each adjuster bolt requires a flat surface with at least 60 mm (2.4") in diameter.

⚠Warning

- ❏ **Tighten all adjuster bolts firmly after installation. Otherwise, this product or the projector may fall or collapse, and cause personal injury or an accident.**
- ❏ **Do not attempt to tighten adjuster bolts on obstacles.**

5 Install the Touch Unit attachment plate (only for models that include a Touch Unit)

(1) Mount the Touch Unit attachment plate on the Touch Unit using M3 x 8 mm hexagon socket head cap bolts (x2) .

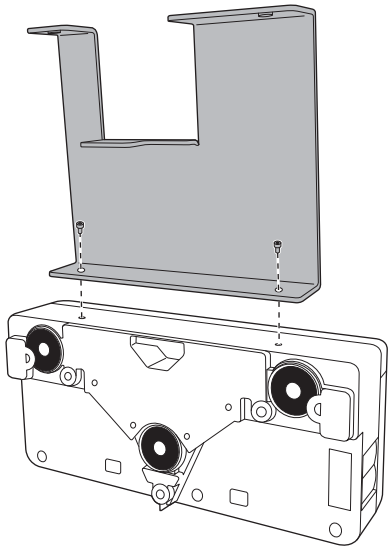

(2) Mount the Touch Unit attachment plate on the base frame using M3 x 8 mm hexagon socket head cap bolts (x2) .

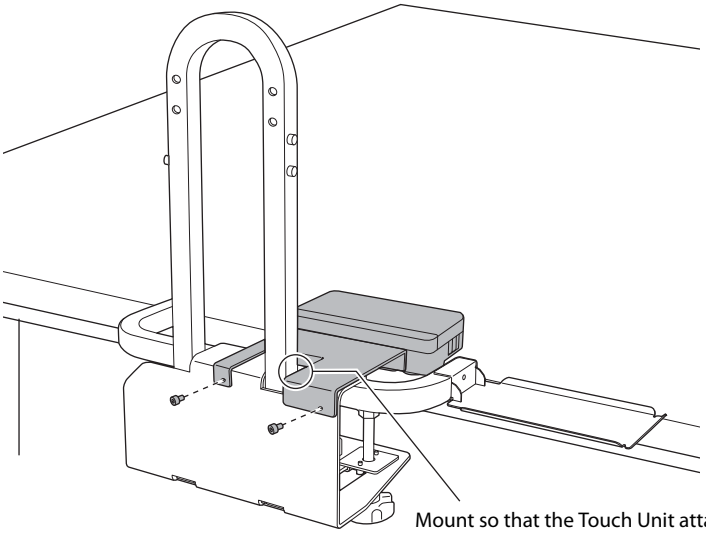

Mount so that the Touch Unit attachment plate is flush with the side of the U-shaped arm.

(3) Connect the Touch Unit cable supplied with the projector to the Touch Unit.

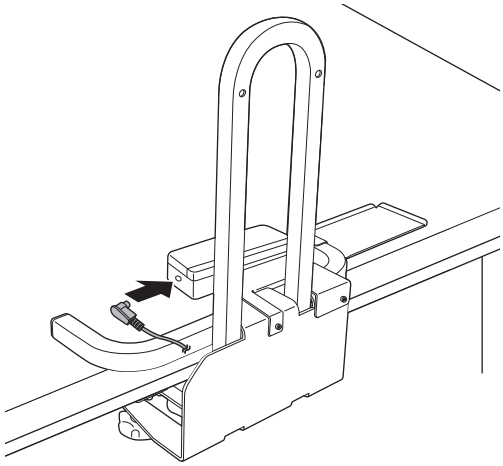

> **For more information on using the Touch Unit, see the *Installation Guide* and *User's Guide* supplied with the projector.**

6 Secure the projector to the base frame unit

(1) Slide the attachment plate mounted on the projector onto the U-shaped arch from the top.

It stops at the stoppers of step 1.

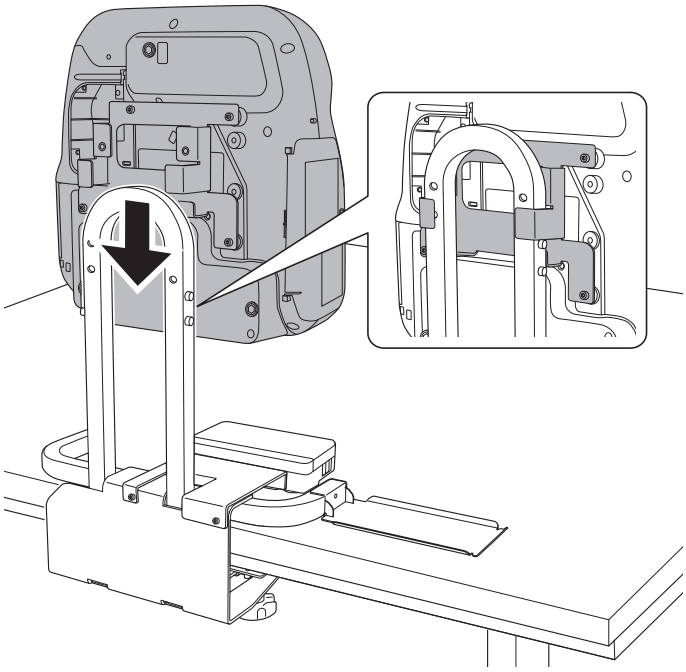

Caution

Do not place anything under the projector. It may damage the projector during the mounting process.

(2) Secure the projector with M8 x 35 mm hexagon socket head cap bolts (x2).

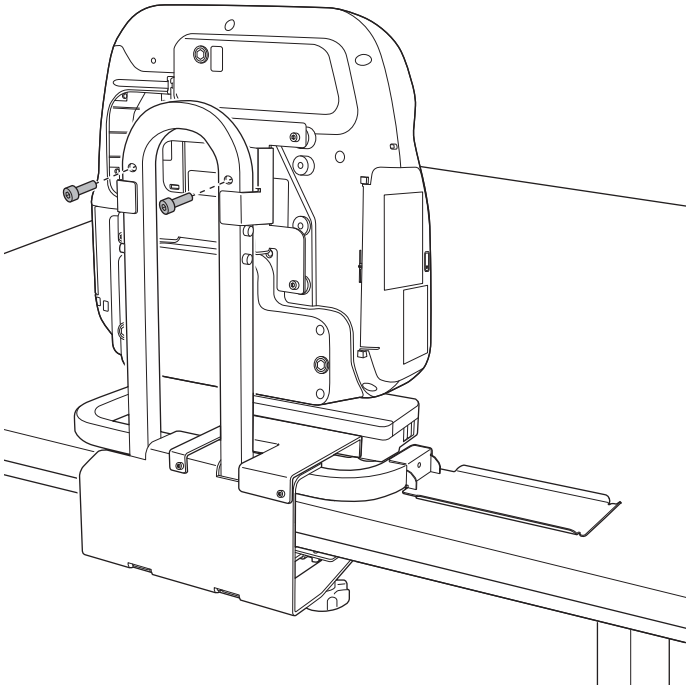

7 Tighten the adjuster bolts fixed temporarily in step 3

Tighten the three adjuster bolts with equal force.

Warning

Tighten all screws firmly. Otherwise, the projector or this product may fall and cause personal injury or an accident.

- **When you have completed the projector installation, connect the necessary cables. Use the cutout on the base frame unit so that the cables do not stick out.**

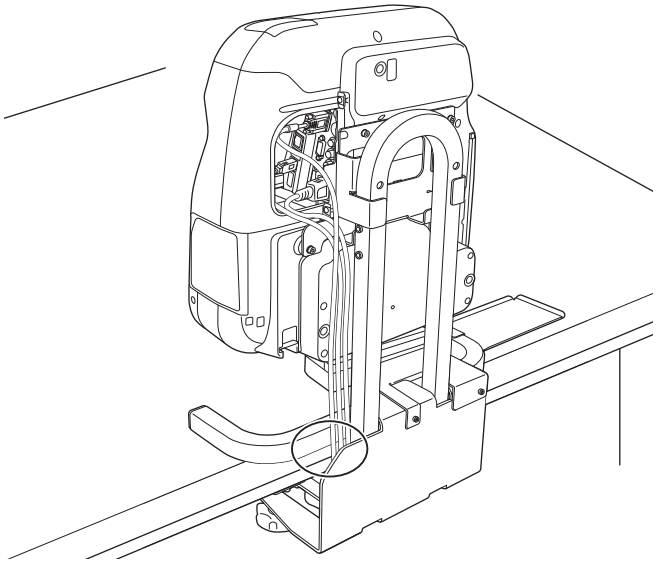

- **For adjusting the image and more details on the projector, refer to the *User's Guide* supplied with the projector.**
- **Make sure the table does not wobble after you have installed the projector.**

ELPMB29

Interactive Table Mount
Guide de l'utilisateur

Français

Français

EPSON
EXCEED YOUR VISION

Consignes de sécurité

Pour votre sécurité, veuillez lire toutes les Consignes contenues dans ce guide, le Guide de l'utilisateur de votre projecteur, ainsi que les consignes de sécurité avant d'utiliser ce produit. Une manipulation incorrecte ne respectant pas ces consignes pourrait endommager le produit ou provoquer des blessures corporelles ou des dommages matériels. Conservez ce guide à portée de main pour pouvoir vous y reporter ultérieurement.

Explication des symboles

Les symboles d'avertissement ci-dessous sont utilisés dans ce guide afin de vous éviter de vous blesser ou de provoquer des dommages matériels. Assurez-vous de bien avoir compris la signification de ces avertissements lorsque vous lisez ce guide.

⚠ **Avertissement**	Ce symbole signale des informations qui, si elles sont ignorées, peuvent provoquer des blessures, voire la mort, en raison d'une manipulation incorrecte.
⚠ **Attention**	Ce symbole indique des informations qui, si elles sont ignorées, peuvent provoquer des blessures ou des dommages physiques, en raison d'une manipulation incorrecte.
	Ce symbole signale des informations correspondantes ou utiles.

⃠	Symbole indiquant une action à ne pas faire

❗	Symbole indiquant une action à faire

Consignes de sécurité pour l'installation

⚠ **Avertissement**	
Suivez les instructions du présent guide pour installer le produit. En cas de non-respect des instructions, le produit peut tomber ou s'affaisser et provoquer des blessures corporelles ou un accident.	❗
Manipulez le cordon secteur avec précaution. Une manipulation incorrecte peut provoquer un incendie ou une électrocution. Prenez les précautions suivantes en le manipulant : ・Ne saisissez pas la fiche secteur avec des mains humides. ・N'utilisez pas un cordon secteur endommagé ou modifié. ・Ne tirez pas exagérément sur le cordon lorsque vous le faites passer à travers le châssis.	❗
N'installez pas ce produit à un endroit où il peut être soumis à des vibrations ou des chocs. Des vibrations ou des chocs pourraient endommager le projecteur ou la surface de montage. Des vibrations ou des chocs pourraient également entraîner la chute du produit ou du projecteur et provoquer des blessures sérieuses ou la mort.	⃠
Contrôlez régulièrement le produit pour vérifier qu'aucune de ses pièces n'est endommagée ou que des vis ne sont pas desserrées. Si des pièces sont endommagées, cessez immédiatement d'utiliser le produit. Sinon, le produit ou le projecteur peut tomber ou s'affaisser et provoquer un accident ou des blessures corporelles.	❗
Ne modifiez jamais ce produit.	⃠
Serrez fermement toutes les vis après l'installation. Sinon, le produit ou le projecteur peut tomber ou s'affaisser et provoquer des blessures corporelles ou un accident.	❗
Installez ce produit sur une table remplissant les conditions suivantes. ・L'épaisseur du plateau est comprise entre 15 et 80 mm (0,6 et 3,1 pouces). ・La solidité du plateau est suffisante pour supporter le poids du produit. ・La table est suffisamment stable pour ne pas s'affaisser après l'installation du produit (les pieds ne sont pas orientés vers l'intérieur et ne peuvent pas être pliés, par exemple). ・La solidité de la table est suffisante pour supporter le poids du projecteur et du produit.	❗

⚠ Avertissement	
N'utilisez pas d'adhésifs frein-filet, ni de lubrifiants ou d'huiles pour installer ce produit sur une table. Si vous utilisez des adhésifs frein-filet, des lubrifiants ou des huiles sur la plaque de fixation du projecteur, le boîtier risque de se détériorer, au risque de provoquer la chute du projecteur et des blessures corporelles ou des dommages matériels.	
Ne vous appuyez pas contre ni ne forcez sur la base de la table ou le projecteur. Sinon, la base de la table ou le projecteur peut tomber ou s'affaisser et provoquer un accident ou des blessures corporelles.	

⚠ Attention	
N'installez pas ce produit dans un endroit où la température de fonctionnement du projecteur pourrait être dépassée. Un tel environnement peut endommager le projecteur.	

Français

À propos de ce Guide

Ce guide décrit comment installer les projecteurs Epson sur une table à l'aide de Interactive Table Mount (ELPMB29).

Voir le site Web ou le catalogue d'Epson pour plus d'informations sur les projecteurs qui peuvent être installés sur une table avec Interactive Table Mount.

1. Contenu de l'emballage

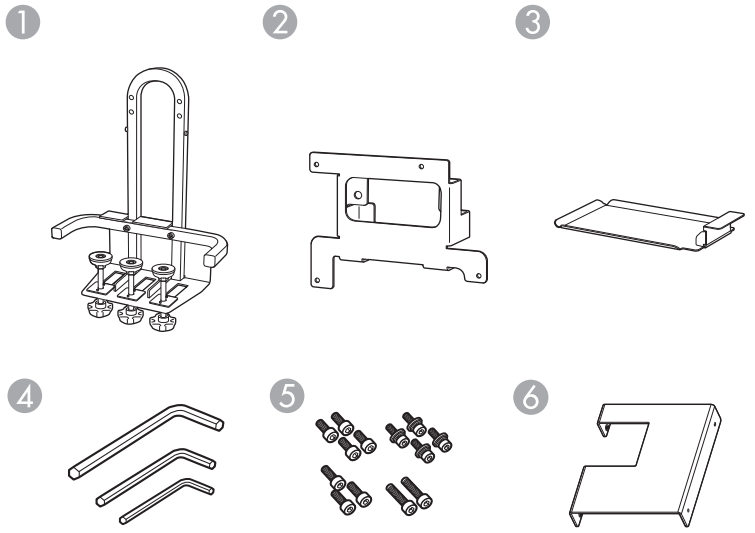

1. Châssis avec boulons de réglage
2. Plaque de fixation
3. Plateau
4. Clés à six pans (pour M3, M4 et M8)
5. Boulons
6. Plaque de fixation de l'unité tactile

Boulons

Forme	Nom	Quantité	Application
	Boulon à tête cylindrique à 6 pans M3 x 8 mm	2	Pour monter la plaque de fixation de l'unité tactile sur l'unité tactile.
		2	Pour le montage de la plaque de fixation de l'unité tactile sur le châssis.
	Boulon à tête cylindrique à six pans M4 x 12 mm avec rondelle et rondelle élastique	4	Pour le montage de la plaque de fixation au projecteur.

Boulons

	Boulon à tête cylindrique à 6 pans M4 x 8 mm	1	Pour le montage du plateau au châssis.
		2	Utilisé en tant que butées.
	Boulon à tête cylindrique à 6 pans M8 x 35 mm	2	Pour le montage du projecteur sur le châssis.

Préparez les outils nécessaires avant de commencer l'installation.

2. Spécifications

Élément	Spécification	Remarque
Poids	Environ 7,6 kg	
Capacité de charge maximale	6,5 kg	
Plage de réglage vers l'avant/l'arrière du boulon de réglage	80 mm (3,1 pouces)	Distance entre le bord de la table et le centre du boulon : 35 à 115 mm (1,4 à 4,5 pouces)

3. Table pour installer ce produit

Installez ce produit sur une table remplissant les conditions suivantes.

- **La solidité du plateau est suffisante pour supporter le poids du produit.**
- **La table est suffisamment stable pour ne pas s'affaisser après l'installation du produit (les pieds ne sont pas orientés vers l'intérieur et ne peuvent pas être pliés, par exemple).**
- **La solidité de la table est suffisante pour supporter le poids du projecteur et du produit.**
- **La surface de la table est de couleur claire, blanche par exemple.**
- **L'épaisseur du plateau est comprise entre 15 et 80 mm (0,6 et 3,1 pouces).**
- **La largeur du plateau est supérieure à la taille minimale nécessaire suivante.**
  Reportez-vous au tableau de distance de projection à l'étape ❶ pour connaître la taille d'image.

Projecteurs WXGA

[Unité : pouces (mm)]

	Taille d'image	Table rectangulaire
①	60 (1524)	44,5 x 52,0 (1130 x 1321)
②	65 (1651)	47,6 x 55,8 (1210 x 1417)

Projecteurs XGA

[Unité : pouces (mm)]

	Taille d'image	Table rectangulaire
①	56 (1422)	45,7 x 46,1 (1160 x 1172)
②	60 (1524)	48,4 x 49,3 (1230 x 1252)

- **En présence d'obstacles (une poutre par exemple) au bas du plateau, la distance entre le bord de la table et l'obstacle doit être de 75 mm (3 pouces) minimum ou l'obstacle doit se trouver à 85 mm (3,3 pouces) du bord de la table.**

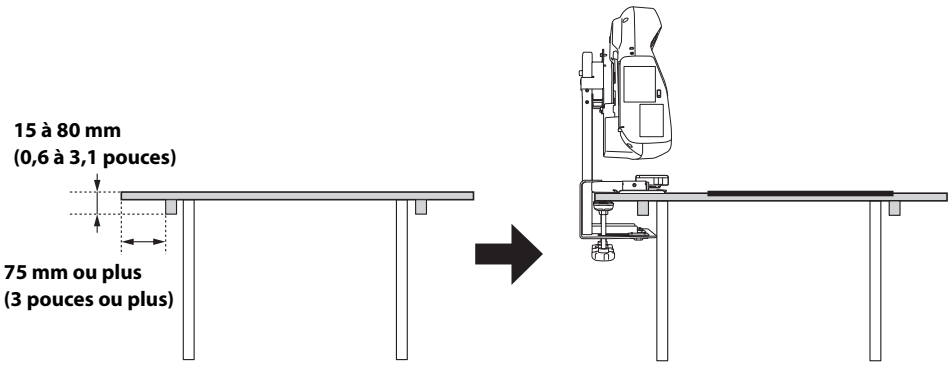

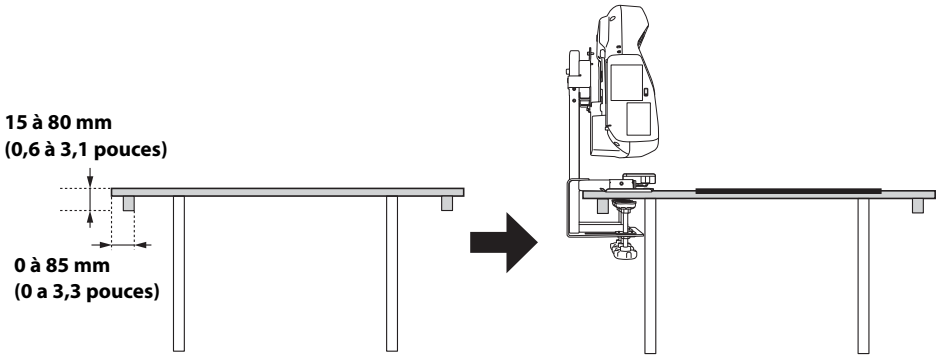

- **Installez l'unité tactile sur une surface plate, régulière et douce, sans variation sur la surface de l'écran de plus de 5 mm (0,2 pouce) .**
  Vérifiez également l'absence d'obstacles, câbles notamment, et d'éléments protubérants comme des bacs de tableau blanc, des supports ou cadres épais dans les zones ombrées de l'illustration sur la droite.

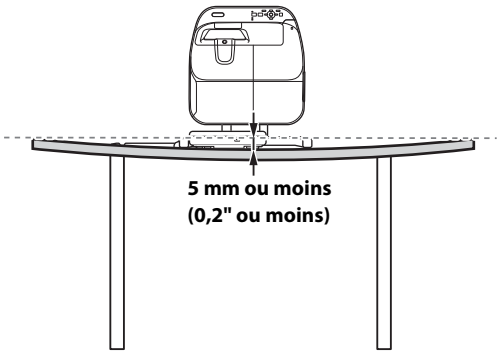

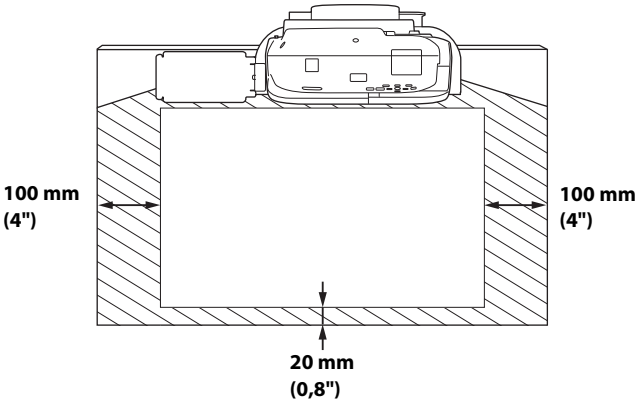

4. Procédure d'installation

1 Déterminer la taille d'image et la position du projecteur

(1) Déterminez la position en fonction de la taille d'image. Deux positions (① et ② dans l'illustration suivante) sont possibles.

Reportez-vous au tableau suivant pour déterminer la position adaptée à chaque taille d'image.

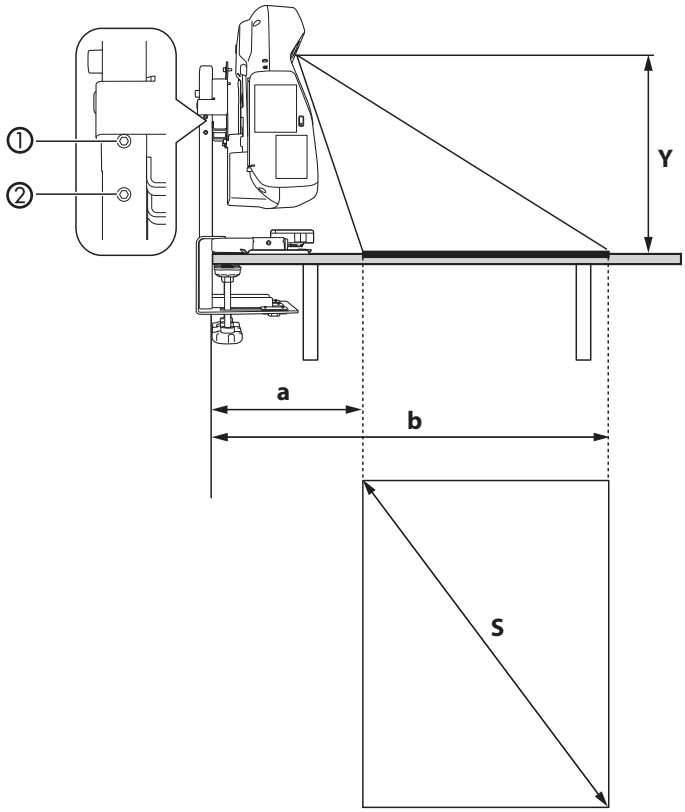

Projecteurs WXGA

[Unité : pouces (mm)]

Distance de projection (Y)		Taille d'image (S)						Distance entre le bord de la table et le bas de l'écran (16:10)(a)		Distance entre le bord de la table et le haut de l'écran (16:10)(b)	
		Rapport largeur/ hauteur 16:10		Rapport largeur/ hauteur 4:3		Rapport largeur/ hauteur 16:9					
		Large	Télé	Large	Télé	Large	Télé	Large	Télé	Large	Télé
①	15,0 (380)	65 (1651)	48 (1219)	57 (1448)	43 (1092)	63 (1600)	47 (1194)	11,0 (280)	15,4 (390)	45,3 (1150)	40,9 (1040)
②	13,8 (350)	60 (1524)	45 (1143)	53 (1346)	40 (1016)	59 (1499)	45 (1143)	10,2 (260)	14,6 (370)	42,1 (1070)	38,6 (980)

Projecteurs XGA

[Unité : pouces (mm)]

Distance de projection (Y)		Taille d'image (S)						Distance entre le bord de la table et le bas de l'écran (4:3)(a)		Distance entre le bord de la table et le haut de l'écran (4:3)(b)	
		Rapport largeur/ hauteur 16:10		Rapport largeur/ hauteur 4:3		Rapport largeur/ hauteur 16:9					
		Large	Télé	Large	Télé	Large	Télé	Large	Télé	Large	Télé
①	15,0 (380)	57 (1448)	42 (1067)	60 (1524)	45 (1143)	55 (1397)	41 (1041)	9,8 (250)	14,6 (370)	45,7 (1160)	41,7 (1060)
②	13,8 (350)	53 (1346)	40 (1016)	56 (1422)	42 (1067)	52 (1321)	38 (965)	9,4 (240)	13,8 (350)	42,9 (1090)	39,0 (990)

- **Vous pouvez modifier la taille de l'image avec les boutons [Tele] et [Wide] du projecteur.**
- **Vous pouvez régler la position de projection à l'aide de la fonction Décalage image du projecteur.**

(2) Si vous sélectionnez ① , fixez les boulons à tête cylindrique à six pans M4 x 8 mm (x2) au châssis en tant que butées du projecteur. Les boulons sont fixés à ② à la livraison.

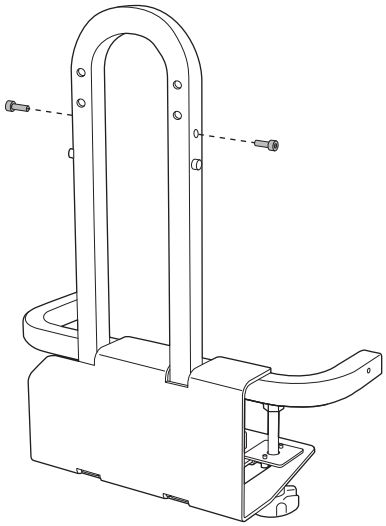

Français

2 Assembler les pièces

(1) Installez la plaque de fixation au projecteur à l'aide des boulons à tête cylindrique à six pans M4 x 12 mm (4 boulons avec rondelle et rondelle élastique).

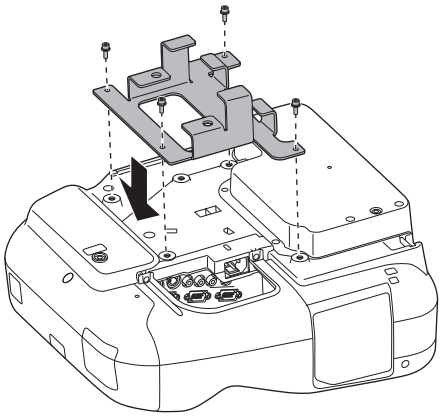

(2) Installez le plateau sur le châssis à l'aide d'un boulon à tête cylindrique à six pans M4 x 8 mm. Vous pouvez installer le plateau à gauche ou à droite du châssis.

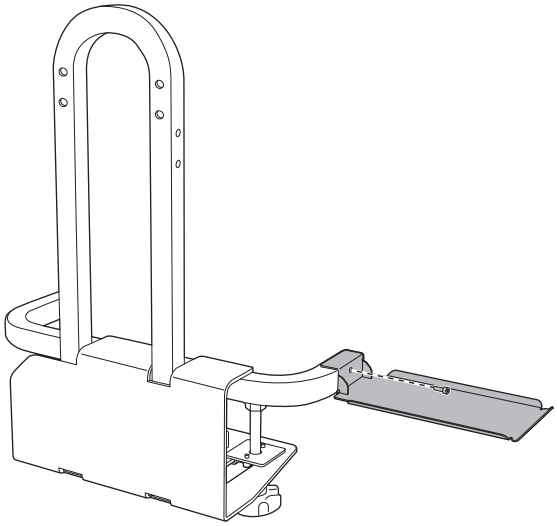

Utilisez le bac pour stocker le plateau de stylet ou la télécommande fournie avec le projecteur.

⚠ Attention

Ne placez pas Easy Interactive Pen directement sur le plateau. Le Easy Interactive Pen peut ne pas fonctionner s'il est endommagé ou sale.

3 Déterminer la position de fixation de la base de la table

(1) Desserrez les boulons de réglage (x3) en fonction de l'épaisseur du plateau afin de pouvoir fixer le châssis au plateau.

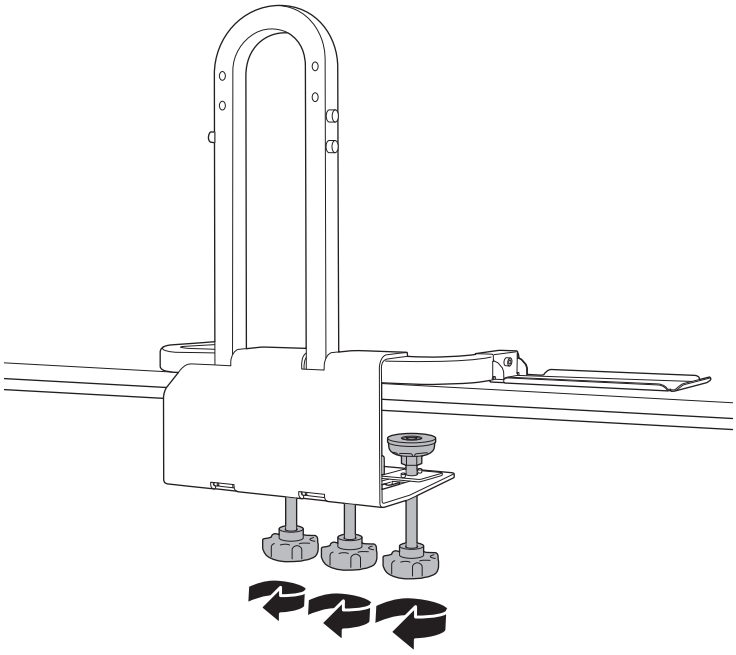

(2) Fixez le châssis à la table en faisant coulisser le châssis sur le bord de la table.

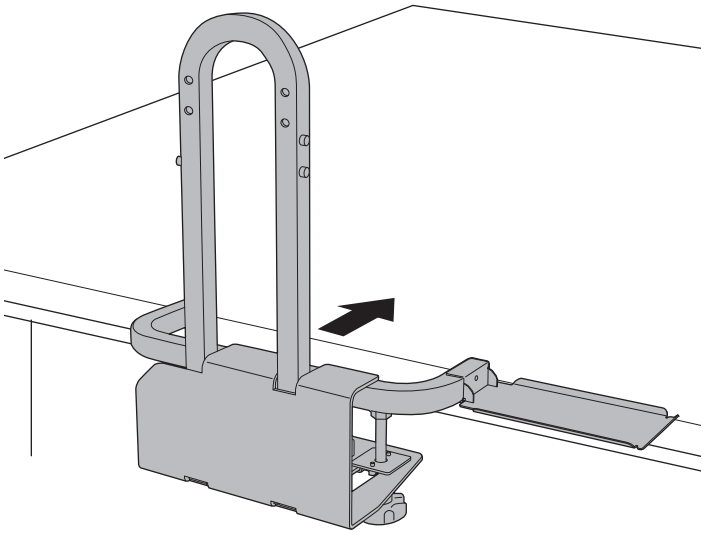

Français

(3) Alignez un côté de l'arc en forme de U avec le châssis (① dans l'illustration suivante) et la ligne centrale supposée de l'écran pendant la projection (② dans l'illustration suivante) afin d'aligner le centre de l'écran.

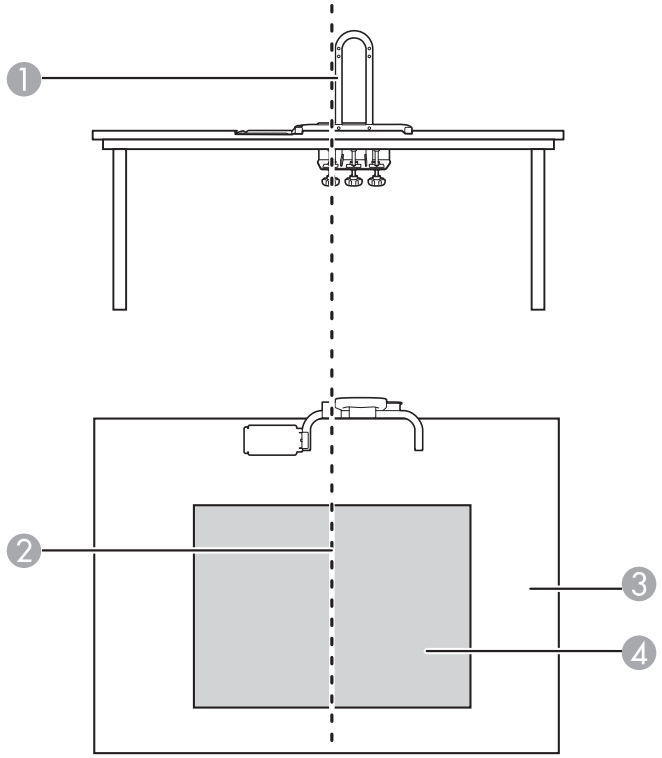

① Arc en forme de U

② Centre de l'écran

③ Table

④ Distance de projection

4 Installer le châssis en serrant les trois boulons de réglage

Fixez temporairement les boulons de réglage à une surface plate au bas du plateau. Déplacez les boulons de réglage vers l'avant ou l'arrière en présence d'obstacles (une poutre par exemple).

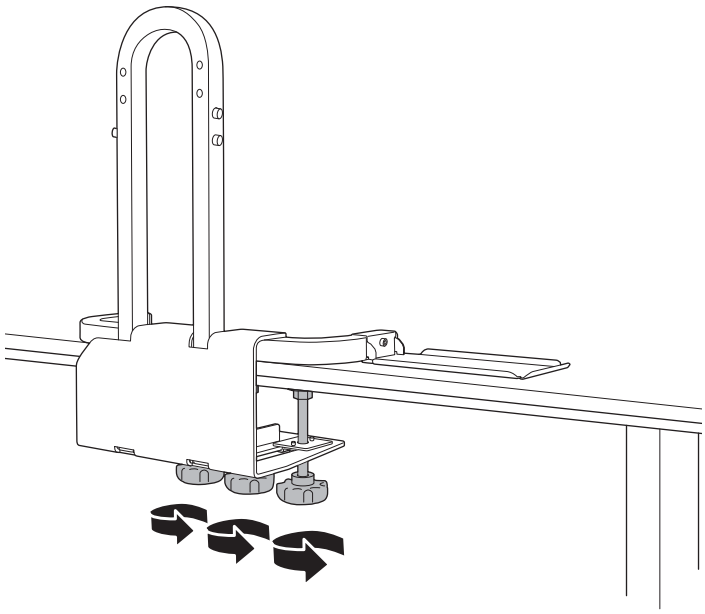

Chaque boulon de réglage requiert une surface plane de 60 mm (2,4 pouces) de diamètre minimum.

⚠ **Avertissement**

- ❏ **Serrez fermement tous les boulons de réglage après l'installation. Sinon, le produit ou le projecteur peut tomber ou s'affaisser et provoquer des blessures corporelles ou un accident.**
- ❏ **Ne tentez pas de serrer les boulons de réglage sur des obstacles.**

5 Installer la plaque de fixation de l'unité tactile (uniquement pour les modèles comprenant une unité tactile)

(1) Montez la plaque de fixation de l'unité tactile sur l'unité tactile en utilisant des boulons à tête cylindrique à six pans (x2) M3 x 8 mm.

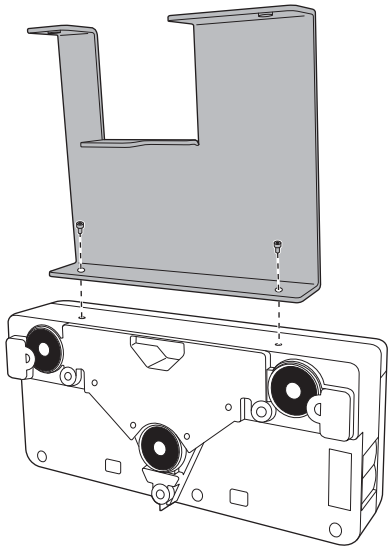

(2) Montez la plaque de fixation de l'unité tactile sur le châssis en utilisant des boulons à tête cylindrique à six pans (x2) M3 x 8 mm.

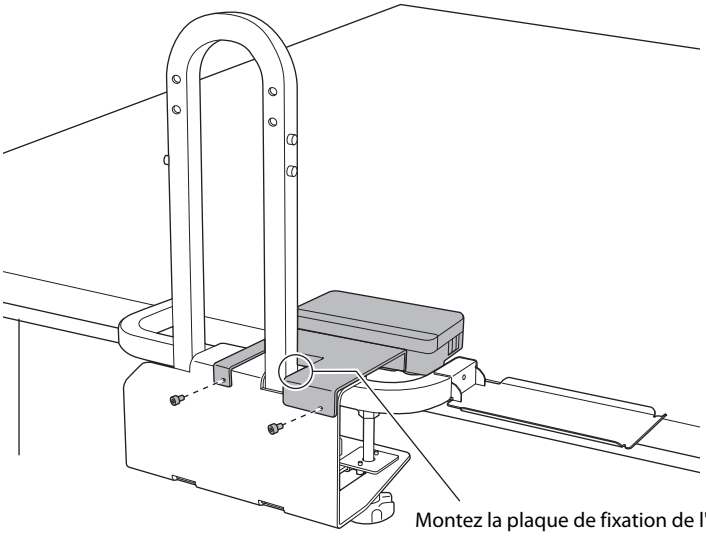

Montez la plaque de fixation de l'unité tactile en veillant à ce qu'elle soit alignée avec le côté du bras en U.

(3) Branchez le câble de l'unité tactile fourni avec le projecteur sur l'unité tactile.

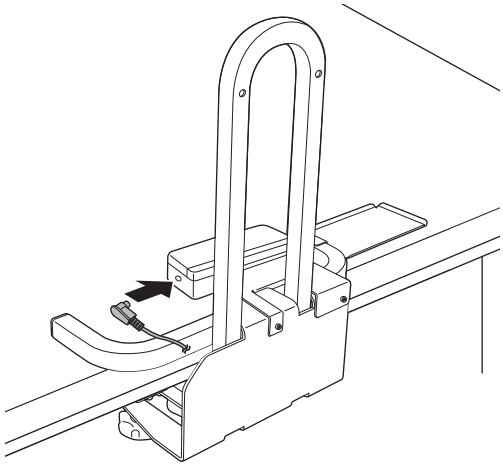

Pour plus d'informations sur l'utilisation de l'unité tactile, voir le *Guide d'installation* et le *Guide de l'utilisateur* fournis avec le projecteur.

6 Fixer le projecteur au châssis

(1) Faites coulisser la plaque de fixation installée sur le projecteur sur l'arc en forme de U situé dans la partie supérieure.
Elle s'arrête au niveau des butées de l'étape 1.

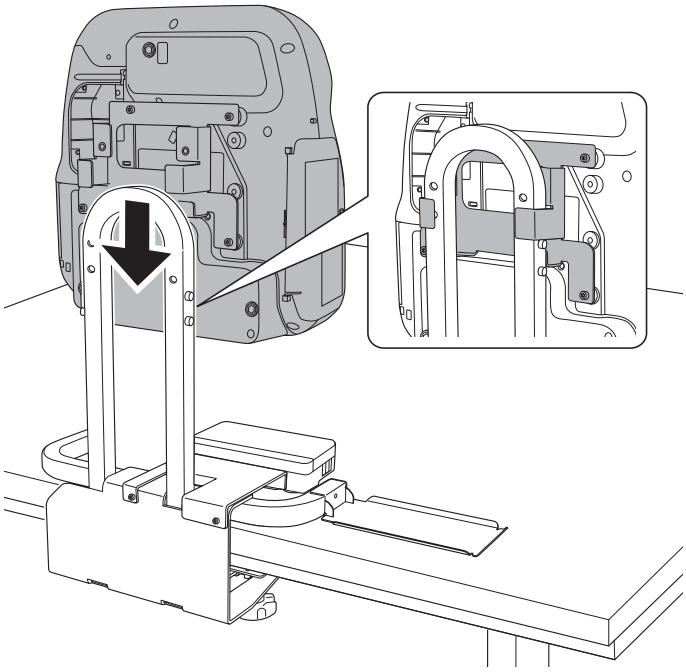

Attention

Ne placez rien sous le projecteur. Ceci peut endommager le projecteur pendant le montage.

(2) Fixez le projecteur à l'aide des boulons à tête cylindrique à six pans M8 x 35 mm (x2).

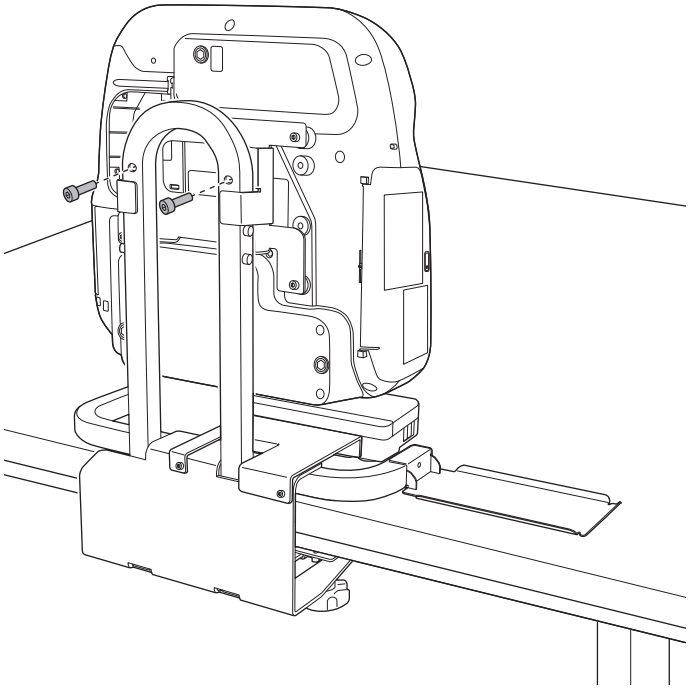

7 Serrez les boulons de réglage fixés temporairement à l'étape 3

Serrez les trois boulons de réglage de manière uniforme.

⚠ Avertissement

Serrez fermement toutes les vis. Sinon, le projecteur ou ce produit peut tomber ou s'affaisser et provoquer des blessures corporelles ou un accident.

- **Une fois l'installation du projecteur terminée, connectez les câbles nécessaires. Utilisez la découpe du châssis afin que les câbles ne soient pas serrés les uns contre les autres.**

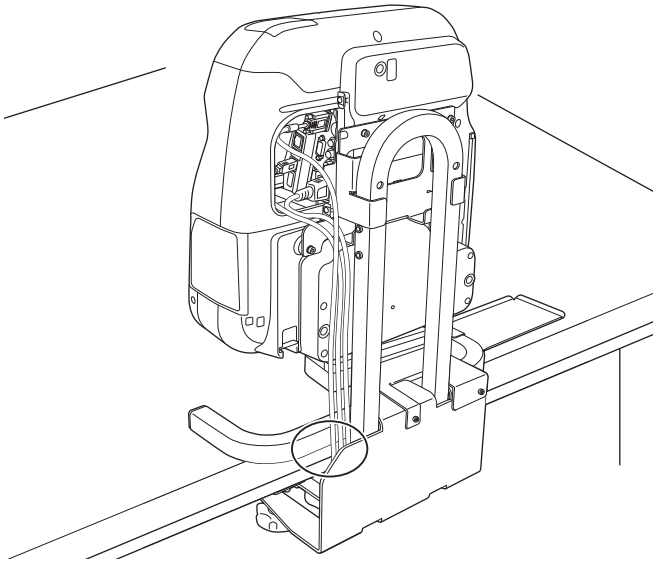

- **Pour le réglage de l'image et plus d'informations sur le projecteur, reportez-vous au *Guide de l'utilisateur* fourni avec le projecteur.**
- **Assurez-vous que la table ne bouge pas après l'installation du projecteur.**

ELPMB29

Interactive Table Mount
Bedienungsanleitung

Deutsch

Deutsch

EPSON
EXCEED YOUR VISION

Sicherheitsanweisungen

Lesen Sie zu Ihrer Sicherheit vor der Verwendung dieses Produkts alle Anweisungen in dieser Anleitung, der Bedienungsanleitung für Ihren Projektor und die Sicherheitsanweisungen. Unsachgemäße Handhabung aufgrund Nichtbeachtung der Anweisungen in diesen Anleitungen könnte zu einer Beschädigung des Produkts oder zu Verletzungen oder Sachschäden führen. Halten Sie diese Anleitung stets griffbereit, um ggf. später darauf zurückgreifen zu können.

Erläuterung der Symbole

Die unten gezeigten Warnmarkierungen werden in dieser Anleitung durchgehend verwendet, um auf Verletzungsgefahren oder mögliche Sachschäden zu verweisen. Machen Sie sich beim Lesen der Anleitung mit diesen Warnungen vertraut.

⚠ **Warnung**	Dieses Symbol verweist auf Informationen, deren Nichtbeachtung möglicherweise zu falscher Handhabung und somit zu Verletzungen oder sogar zum Tod führen kann.
⚠ **Achtung**	Dieses Symbol verweist auf Informationen, deren Nichtbeachtung möglicherweise zu falscher Handhabung und somit zu Verletzungen oder Sachschäden führen kann.
	Dieses Symbol verweist auf relevante oder nützliche Informationen.

	Dieses Symbol verweist auf eine zu unterlassende Handlung.

	Dieses Symbol verweist auf eine Handlung, die vorgenommen werden sollte.

Sicherheitshinweise für die Installation

⚠ **Warnung**	
Zur Installation des Produkts befolgen Sie bitte die Anweisungen in dieser Anleitung. Bei Nichtbeachtung der Anweisungen könnte das Produkt herunterfallen oder kollabieren und Verletzungen oder einen Unfall verursachen.	
Gehen Sie vorsichtig mit dem Netzkabel um. Falsche Handhabung könnte zu einem Brand oder Stromschlag führen. Halten Sie beim Umgang mit dem Netzkabel die folgenden Vorsichtsmaßnahmen ein: ・Fassen Sie den Stecker nicht mit feuchten oder gar nassen Händen an. ・Verwenden Sie kein beschädigtes oder verändertes Netzkabel. ・Ziehen Sie nicht zu stark am Netzkabel, wenn Sie es durch das Basisgestell führen.	
Bringen Sie dieses Produkt nicht an Stellen an, an denen es Schwingungen oder Stößen ausgesetzt ist. Schwingungen oder Stöße könnten den Projektor oder die Montagefläche beschädigen. Außerdem könnte dieses Produkt oder der Projektor herunterfallen und ernsthafte Verletzungen oder sogar den Tod verursachen.	
Prüfen Sie dieses Produkt regelmäßig auf beschädigte Teile oder lockere Schrauben. Sind Teile beschädigt, verwenden Sie das Produkt auf keinen Fall weiter. Anderenfalls kann dieses Produkt oder der Projektor herunterfallen oder kollabieren und einen Unfall verursachen oder Personen verletzen.	
Verändern Sie niemals das Produkt.	
Ziehen Sie alle Schrauben nach der Installation fest an. Anderenfalls kann dieses Produkt oder der Projektor herunterfallen oder kollabieren und einen Unfall verursachen oder Personen verletzen.	
Montieren Sie dieses Produkt auf einem Tisch, der die folgenden Bedingungen erfüllt: ・Die Tischplatte hat eine Dicke von 15 bis 80 mm (0,6 bis 3,1"). ・Die Tischplatte ist stark genug, um das Gewicht dieses Produkts zu tragen. ・Der Tisch ist stabil genug, um nicht nach der Montage dieses Produkts zu kollabieren (die Beine biegen sich z. B. nicht nach innen durch oder sind faltbar). ・Der Tisch ist stark genug, um das Gewicht des Projektors und des Produkts zu tragen.	

⚠ Warnung	
Verwenden Sie keine Klebstoffe für die Schraubenfixierung, Schmiermittel oder Öle, um dieses Produkt am Tisch zu montieren. Wenn Sie Klebstoffe für die Schraubenfixierung oder Schmiermittel oder Öle an der Montageplatte des Projektors verwenden, können sich im Gehäuse Risse bilden, die zum Herunterfallen des Projektors, und damit zu ernsthaften Verletzungen oder Sachschäden, führen können.	⊘
Lehnen Sie sich nicht gegen die Tischbefestigung oder den Projektor und üben Sie keine Kraft darauf aus. Anderenfalls kann die Tischbefestigung oder der Projektor herunterfallen oder kollabieren und einen Unfall verursachen oder Personen verletzen.	⊘

⚠ Achtung	
Bringen Sie dieses Produkt nicht an einem Ort an, an dem die Betriebstemperatur des Projektors überstiegen wird. Dies könnte zu Beschädigungen am Projektor führen.	⊘

Deutsch

Über diese Anleitung

Diese Anleitung erläutert die Installation von Epson-Projektoren an einem Tisch mithilfe des Interactive Table Mount (ELPMB29).

Informationen zu Projektoren, die mittels Interactive Table Mount an einem Tisch installiert werden können, finden Sie auf der Epson-Website oder im Katalog.

1. Verpackungsinhalt

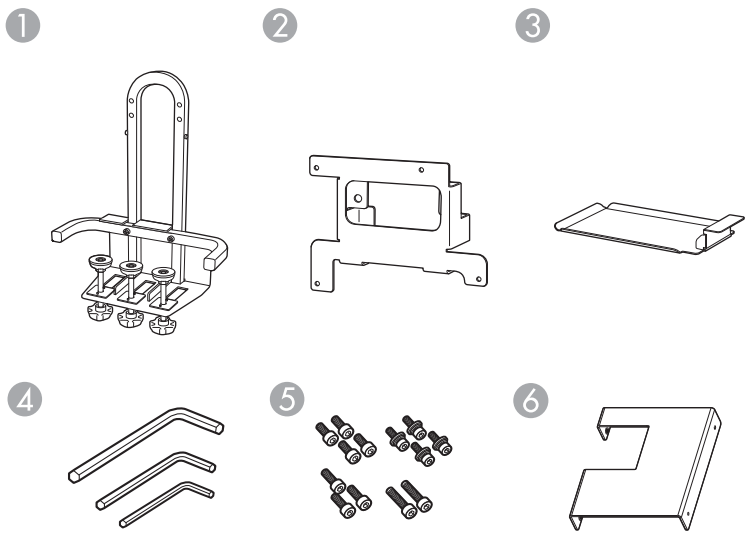

1. Basisgestell mit Einstellschrauben
2. Montageplatte
3. Fach
4. Sechskantschlüssel (M3, M4 und M8)
5. Schrauben
6. Montageplatte des Touch-Gerätes

Schrauben

Form	Name	Anzahl	Verwendung
	8 mm lange M3-Innensechskantschraube	2	Zur Befestigung der Montageplatte des Touch-Gerätes am Touch-Gerät
		2	Zum Anbringen der Montageplatte des Touch-Gerätes am Basisgestell

Schrauben

	12 mm lange M4-Innensechskantschraube mit Unterlegscheibe und Federscheibe	4	Zum Anbringen der Montageplatte am Projektor
	8 mm lange M4-Innensechskantschraube	1	Zum Anbringen des Fachs am Basisgestell
		2	Dient als Stopper
	35 mm lange M8-Innensechskantschraube	2	Zum Anbringen des Projektors am Basisgestell.

Halten Sie alle notwendigen Werkzeuge griffbereit, bevor Sie mit der Installation beginnen.

2. Technische Daten

Punkt	Technische Daten	Anmerkung
Gewicht	Ca. 7,6 kg	
Maximale Tragfähigkeit	6,5 kg	
Vorwärts-/Rückwärts-Anpassungsbereich der Einstellschraube	80 mm (3,1")	Abstand zwischen der Tischkante und der Mitte der Schraube: 35 bis 115 mm (1,4 bis 4,5")

3. Tisch für die Montage dieses Produkts

Montieren Sie dieses Produkt auf einem Tisch, der die folgenden Bedingungen erfüllt:

- **Die Tischplatte ist stark genug, um das Gewicht dieses Produkts zu tragen.**
- **Der Tisch ist stabil genug, um nicht nach der Montage dieses Produkts zu kollabieren (die Beine biegen sich z. B. nicht nach innen durch oder sind faltbar).**
- **Der Tisch ist stark genug, um das Gewicht dieses Projektors und Produkts zu tragen.**
- **Die Tischoberfläche hat eine helle Farbe, z. B. Weiß.**
- **Die Tischplatte hat eine Dicke von 15 bis 80 mm (0,6 bis 3,1").**
- **Die Tischplatte ist größer als die folgende notwendige Mindestgröße.**
  Entnehmen Sie Details zur Bildgröße der Übersichtstabelle der Projektionsabstände von Schritt 1.

WXGA-Projektoren

[Einheit: Zoll (mm)]

	Bildgröße	Rechteckiger Tisch
①	60 (1524)	44,5 x 52,0 (1130 x 1321)
②	65 (1651)	47,6 x 55,8 (1210 x 1417)

XGA-Projektoren

[Einheit: Zoll (mm)]

	Bildgröße	Rechteckiger Tisch
①	56 (1422)	45,7 x 46,1 (1160 x 1172)
②	60 (1524)	48,4 x 49,3 (1230 x 1252)

- **Wenn sich Hindernisse wie Wellen usw. an der Unterseite der Tischplatte befinden, muss der Abstand zwischen der Tischkante und dem Hindernis mindestens 75 mm (3") betragen oder das Hindernis muss sich innerhalb von 85 mm (3,3") von der Tischkante befinden.**

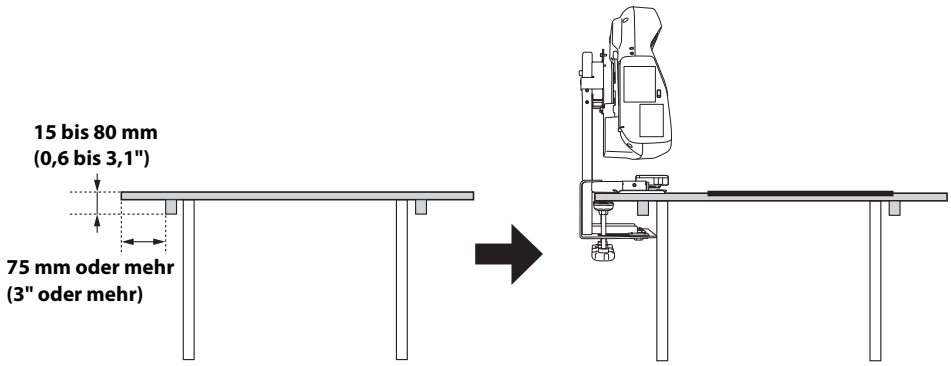

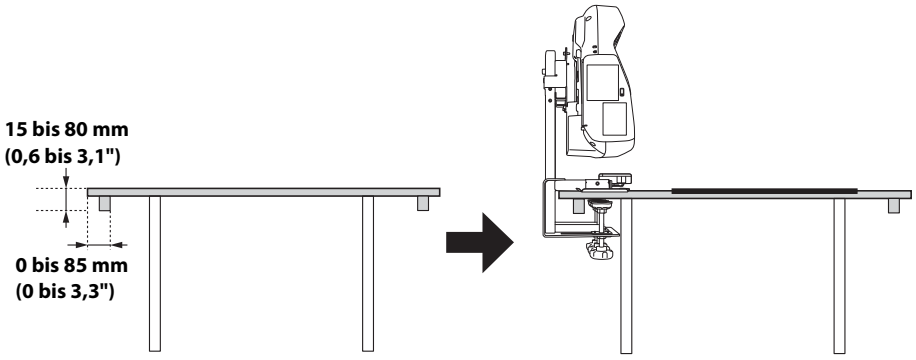

- **Stellen Sie das Touch-Gerät auf einen flachen, ebenen und glatten Untergrund; die Wölbung der Projektionsfläche sollte dabei 5 mm (0,2") nicht übersteigen.**
  Achten Sie außerdem darauf, dass sich keine Hindernisse wie z. B. Kabel oder hervorstehende Elemente wie Whiteboard-Ablagen Halterungen oder dicke Rahmen in den schattierten Bereichen der Abbildung auf der rechten Seite befinden.

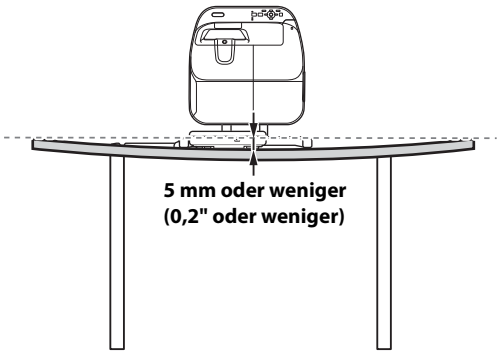

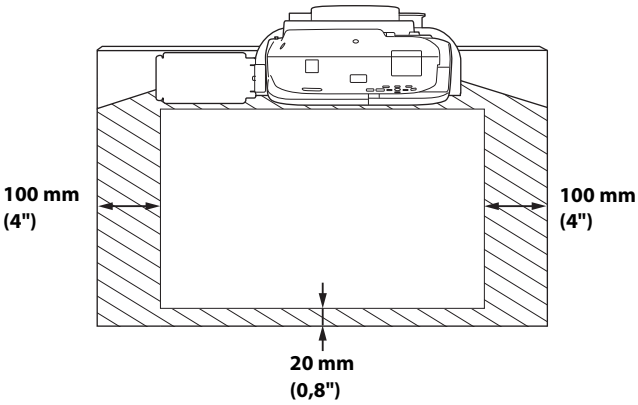

Deutsch

4. Installation

1 Bestimmen der Bildgröße und der Position des Projektors

(1) Bestimmen Sie die Position entsprechend der Bildgröße. Sie können zwischen zwei Position (① und ② in der nachfolgenden Abbildung) wählen.

Siehe folgende Tabelle für die geeignete Position für jede Bildgröße.

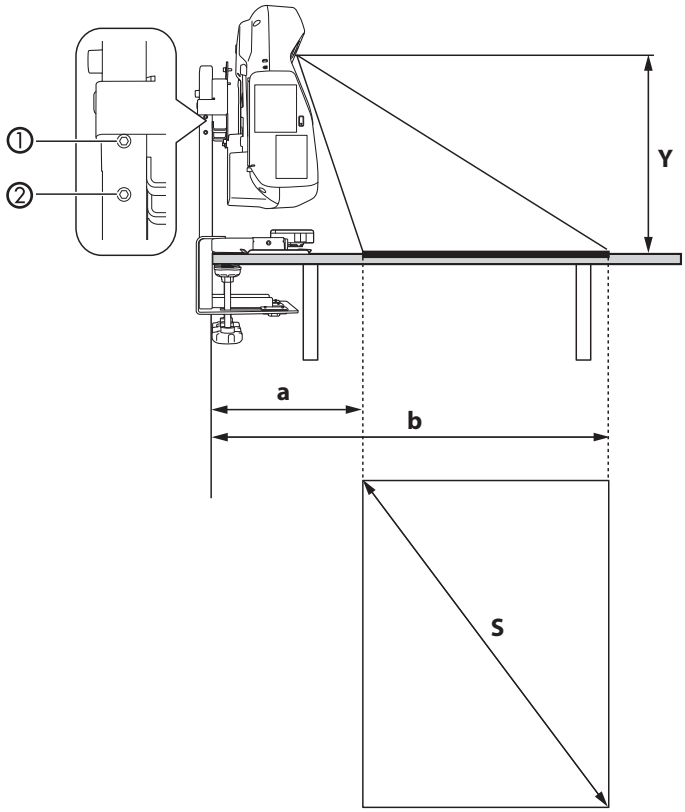

WXGA-Projektoren

[Einheit: Zoll (mm)]

Projektionsabstand (Y)		Bildgröße (S)						Abstand zwischen der Tischkante und der unteren Kante der Projektionsfläche (16:10)(a)		Abstand zwischen der Tischkante und der oberen Kante der Projektionsfläche (16:10)(b)	
		Bildformat 16:10		Bildformat 4:3		Bildformat 16:9					
		Fern	Nah	Fern	Nah	Fern	Nah	Fern	Nah	Fern	Nah
①	15,0 (380)	65 (1651)	48 (1219)	57 (1448)	43 (1092)	63 (1600)	47 (1194)	11,0 (280)	15,4 (390)	45,3 (1150)	40,9 (1040)
②	13,8 (350)	60 (1524)	45 (1143)	53 (1346)	40 (1016)	59 (1499)	45 (1143)	10,2 (260)	14,6 (370)	42,1 (1070)	38,6 (980)

XGA-Projektoren

[Einheit: Zoll (mm)]

Projektionsabstand (Y)		Bildgröße (S)						Abstand zwischen der Tischkante und der unteren Kante der Projektionsfläche (4:3)(a)		Abstand zwischen der Tischkante und der oberen Kante der Projektionsfläche (4:3)(b)	
		Bildformat 16:10		Bildformat 4:3		Bildformat 16:9					
		Fern	Nah	Fern	Nah	Fern	Nah	Fern	Nah	Fern	Nah
①	15,0 (380)	57 (1448)	42 (1067)	60 (1524)	45 (1143)	55 (1397)	41 (1041)	9,8 (250)	14,6 (370)	45,7 (1160)	41,7 (1060)
②	13,8 (350)	53 (1346)	40 (1016)	56 (1422)	42 (1067)	52 (1321)	38 (965)	9,4 (240)	13,8 (350)	42,9 (1090)	39,0 (990)

- **Sie können die Bildgröße über die Projektortasten [Tele] und [Wide] ändern.**
- **Sie können die Position des Projektors über die Funktion Bildverschiebung des Projektors anpassen.**

(2) Bringen Sie bei der Wahl von ① eine 8 mm lange M4-Innensechskantschraube (2x) am Basisgestell als Stopper für den Projektor an. Bei der Lieferung wurden die Schrauben bei ② befestigt.

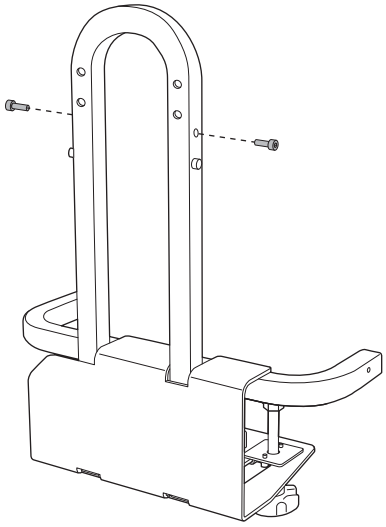

Deutsch

2 Montieren der Teile

(1) Montieren Sie die Montageplatte mithilfe der 12 mm langen M4-Innensechskantschrauben (4 Schrauben mit Unterlegscheibe und Federscheibe) am Projektor.

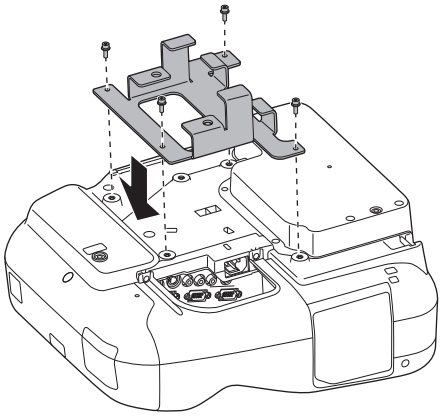

(2) Montieren Sie das Fach mithilfe einer 8 mm langen M4-Innensechskantschraube am Basisgestell. Sie können das Fach entweder auf der rechten oder linken Seite des Basisgestells befestigen.

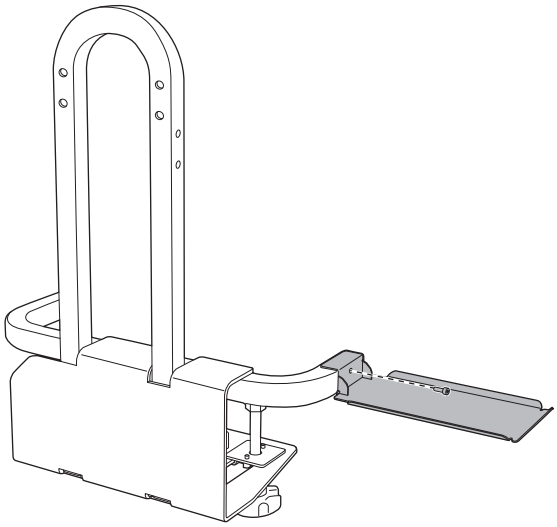

Verwenden Sie die Ablage zur Aufbewahrung des mit dem Projektor gelieferten Stifts bzw. der Fernbedienung.

⚠ Achtung

Legen Sie den Easy Interactive Pen nicht direkt auf das Fach. Der Easy Interactive Pen funktioniert möglicherweise nicht mehr, wenn er beschädigt oder verschmutzt wird.

3 Bestimmen der Position zum Anbringen der Tischbefestigung

(1) Lockern Sie die Einstellschrauben (3x) entsprechend der Dicke der Tischplatte, damit Sie das Basisgestell an der Tischplatte anbringen können.

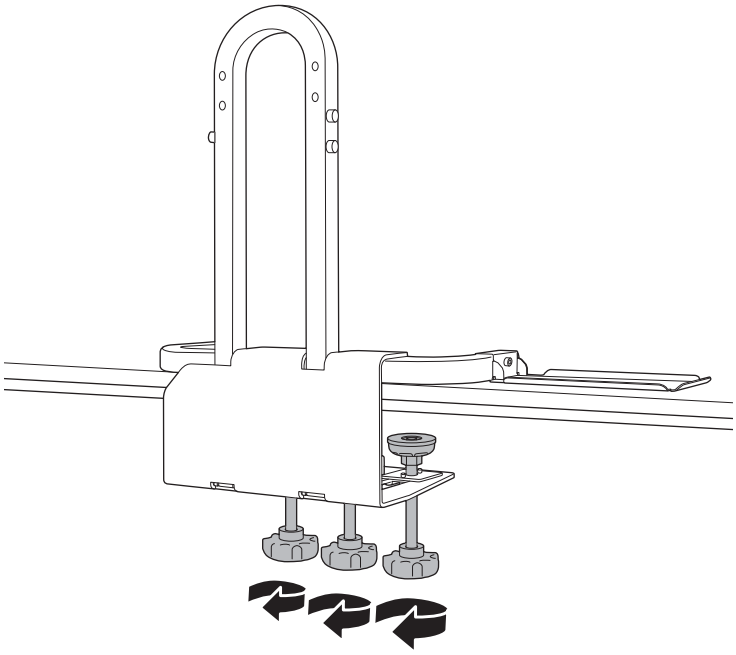

(2) Befestigen Sie das Basisgestell am Tisch, indem Sie es auf die Tischplatte schieben.

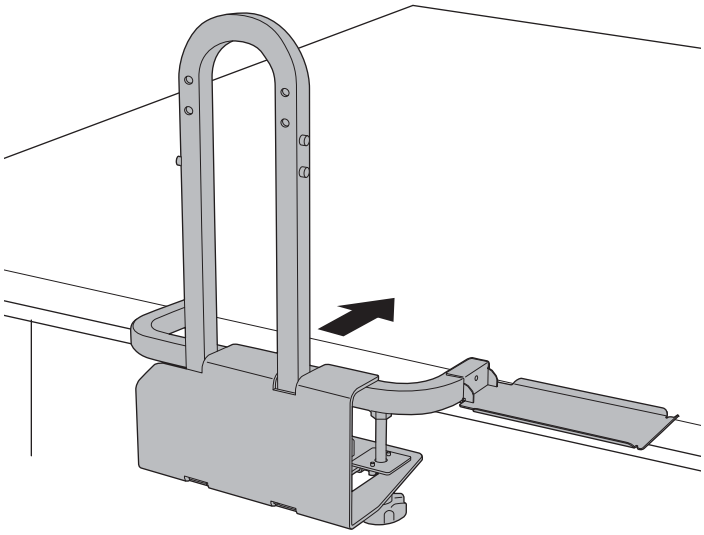

(3) Richten Sie eine Seite des U-förmigen Bogens des Basisgestells (❶ in der folgenden Abbildung) und die angenommene Mittellinie der Projektionsfläche während des

Deutsch

Projizierens (② in der folgenden Abbildung) an der Mitte des Objektivs und der Mitte der Projektionsfläche aus.

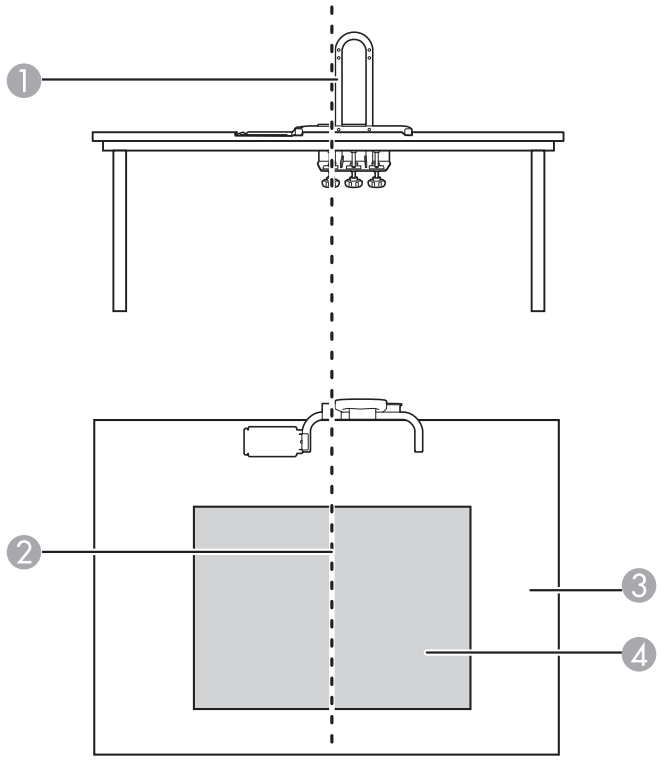

① U-förmiger Bogen

② Mitte der Projektionsfläche

③ Tisch

④ Projektionsbereich

4 Befestigen des Basisgestells durch Anziehen der Einstellschrauben

Ziehen Sie die Einstellschrauben vorübergehend an einer flachen Oberfläche auf der Rückseite der Tischplatte fest. Verschieben Sie die Einstellschrauben nach vorn oder hinten, sollten Hindernisse wie Wellen usw. vorhanden sein.

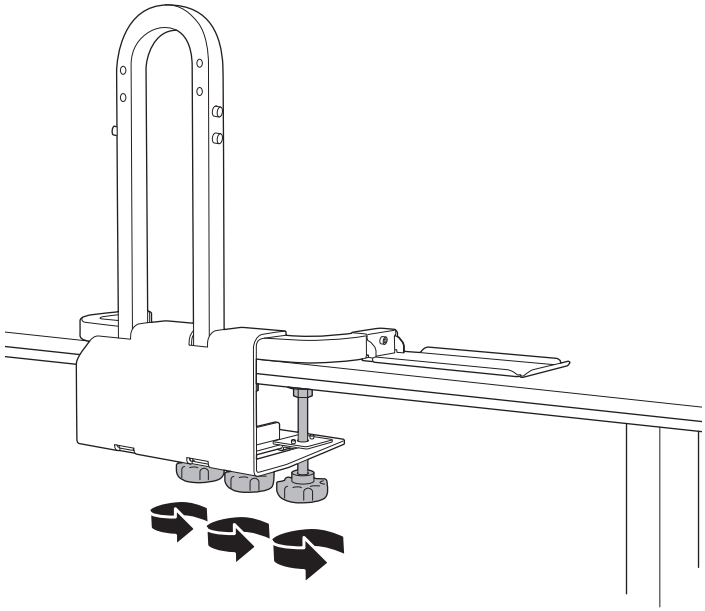

Für jede Einstellschraube ist eine flache Oberfläche mit einem Mindestdurchmesser von 60 mm (2,4") notwendig.

⚠ **Warnung**

- **Ziehen Sie alle Einstellschrauben nach der Installation fest an. Anderenfalls kann dieses Produkt oder der Projektor herunterfallen und kollabieren und einen Unfall verursachen oder Personen verletzen.**

5 Die Montageplatte des Touch-Gerätes (nur bei Modellen mit einem Touch-Gerät) installieren

(1) Befestigen Sie die Montageplatte des Touch-Gerätes mit 8 mm langen M3-Innensechskantschrauben (x2) am Touch-Gerät.

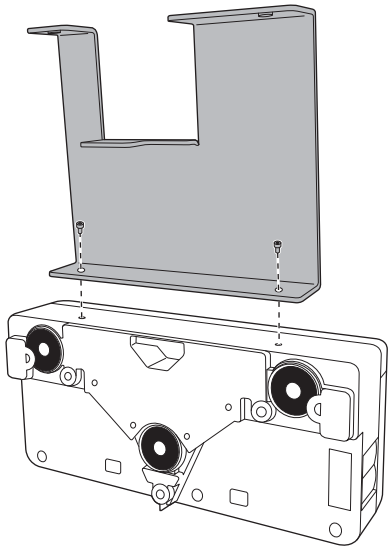

(2) Befestigen Sie die Montageplatte des Touch-Gerätes mit 8 mm langen M3-Innensechskantschrauben (x2) am Basisgestell.

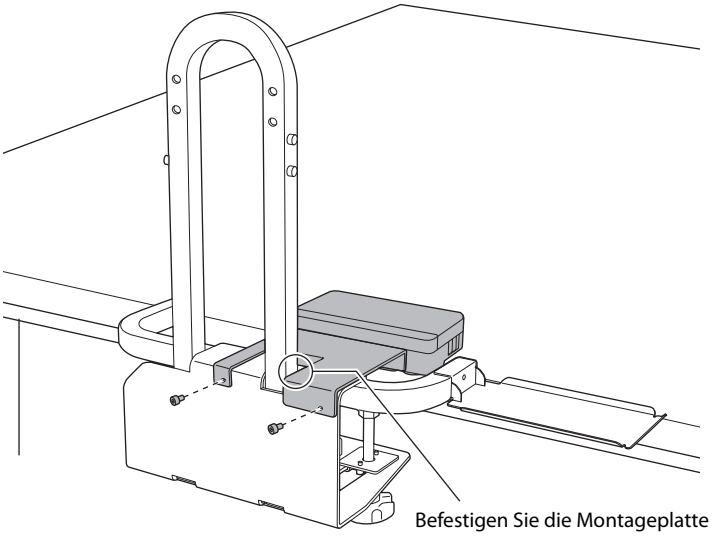

Befestigen Sie die Montageplatte des Touch-Gerätes bündig mit der Seite des U-förmigen Arms.

Deutsch

(3) Verbinden Sie das mit dem Projektor gelieferte Touch-Gerätekabel mit dem Touch-Gerät.

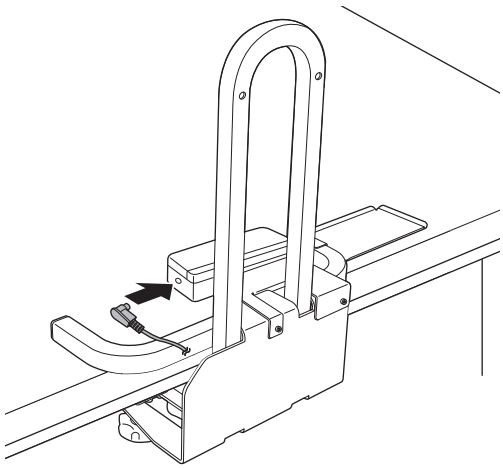

Weitere Informationen zur Nutzung des Touch-Gerätes finden Sie in der mit dem Projektor gelieferten *Installationsanleitung* und *Bedienungsanleitung*.

6 Sicheres Befestigen des Projektors an der Einstelleinheit

(1) Schieben Sie die am Projektor angebrachte Montageplatte von oben auf den U-förmigen Bogen.
Sie stoppt am Stopper von Schritt 1.

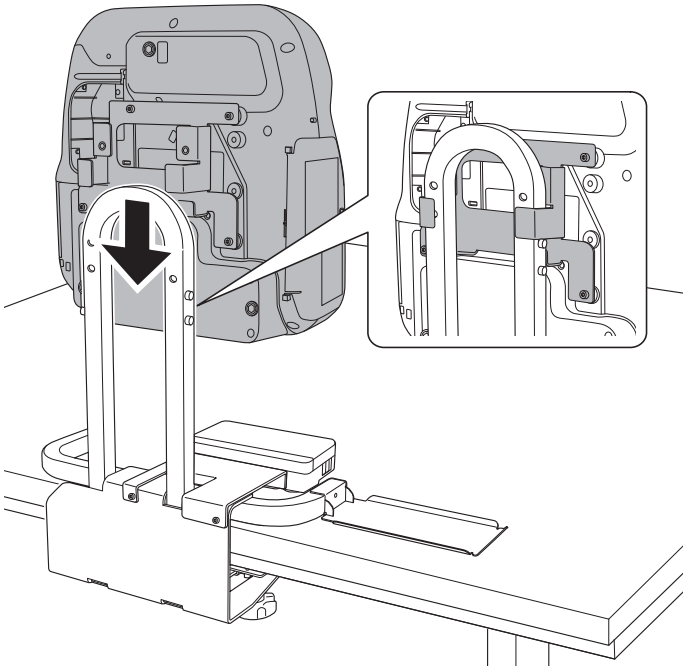

Achtung

Stellen Sie kein Objekt unter den Projektor. Es könnte den Projektor während der Montage beschädigen.

(2) Sichern Sie den Projektor mit 35 mm langen M8-Innensechskantschrauben (2x).

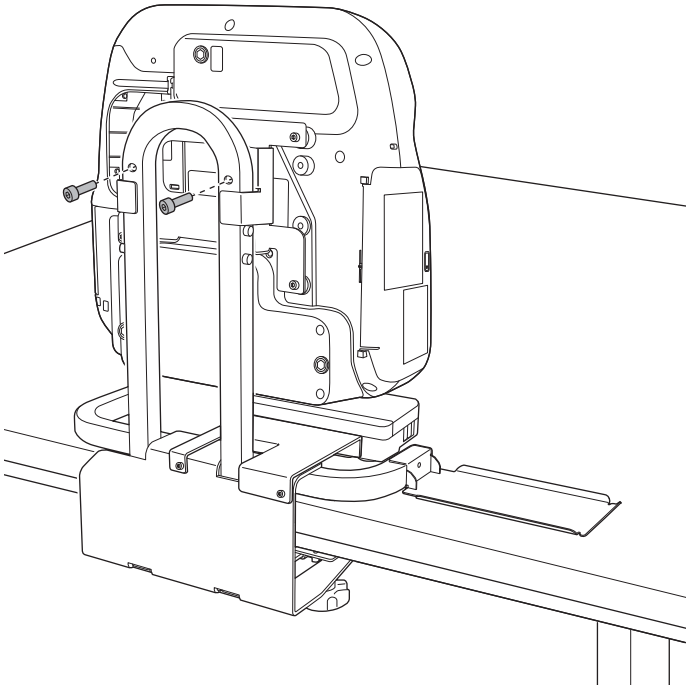

Deutsch

7 Anziehen der vorübergehend in Schritt 3 angezogenen Einstellschrauben

Ziehen Sie die drei Einstellschrauben mit gleicher Kraft fest.

⚠ Warnung

Ziehen Sie alle Schrauben fest an. Anderenfalls kann der Projektor oder dieses Produkt herunterfallen und einen Unfall verursachen oder Personen verletzen.

- **Nachdem Sie die Montage des Projektors abgeschlossen haben, schließen Sie die notwendigen Kabel an. Verwenden Sie die Aussparung am Basisgestell, damit die Kabel nicht herausragen.**

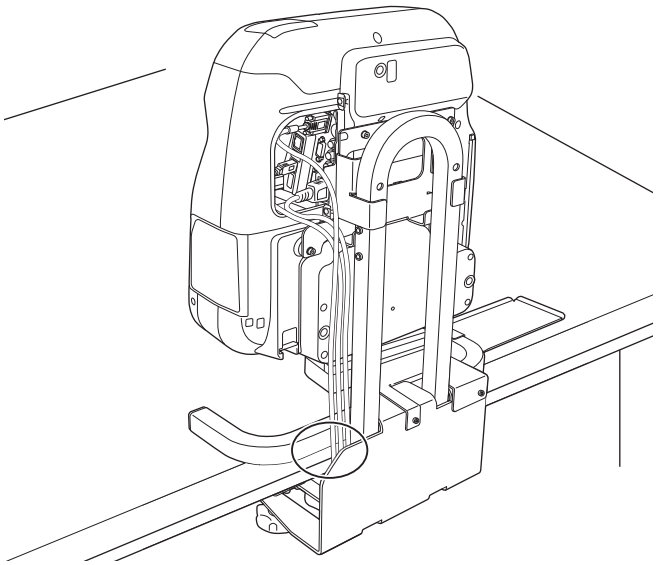

- **Weitere Informationen zum Anpassen des Bildes und Details zum Projektor finden Sie in der mit dem Projektor mitgelieferten *Bedienungsanleitung*.**
- **Stellen Sie sicher, dass der Tisch nach der Installation des Projektors nicht wackelt.**

ELPMB29

Interactive Table Mount
Manuale dell'utente

Italiano

Italiano

EPSON
EXCEED YOUR VISION

Istruzioni sulla sicurezza

Per motivi di sicurezza, leggere tutte le istruzioni del presente manuale, il Manuale dell'utente del proiettore e le Istruzioni sulla sicurezza prima di utilizzare il prodotto. Una manipolazione scorretta, che ignora le istruzioni dei suddetti manuali, può danneggiare il prodotto e causare infortuni o danni materiali. Tenere il presente manuale a portata di mano per consultazioni future.

Descrizione dei simboli

Nel manuale vengono utilizzati i simboli di avvertenza illustrati di seguito per prevenire infortuni o danni materiali. Leggendo il manuale, assicurarsi di aver compreso tutte le avvertenze.

⚠ **Avvertenze**	Questo simbolo segnala informazioni che, se ignorate, possono causare infortuni o il decesso in caso di manipolazione scorretta.
⚠ **Attenzione**	Questo simbolo segnala informazioni che, se ignorate, possono causare infortuni o danni fisici in caso di manipolazione scorretta.
	Questo simbolo segnala informazioni importanti o utili.

⃠	Simbolo che indica un'azione da non eseguire

❗	Simbolo che indica un'azione da eseguire

Norme di sicurezza per l'installazione

⚠ **Avvertenze**	
Per installare il prodotto, seguire le istruzioni del presente manuale. Se le istruzioni non vengono rispettate, il prodotto potrebbe cadere o ribaltarsi, causando infortuni o incidenti.	❗
Maneggiare il cavo di alimentazione con cautela. Una manipolazione scorretta potrebbe causare incendi o scosse elettriche. Osservare le seguenti precauzioni per la manipolazione: ・Non maneggiare la spina di alimentazione con le mani bagnate. ・Non usare cavi di alimentazione danneggiati o modificati. ・Quando il cavo di alimentazione viene fatto passare attraverso il telaio esterno, non tirarlo con forza eccessiva.	❗
Non installare il prodotto in luoghi soggetti a vibrazioni o urti. Le vibrazioni o gli urti possono danneggiare il proiettore o la superficie di montaggio. Inoltre, possono provocare la caduta del prodotto o del proiettore e causare infortuni gravi o il decesso.	⃠
Ispezionare regolarmente il prodotto per verificare che non presenti parti danneggiate o viti allentate. In presenza di parti danneggiate, interrompere immediatamente l'uso del prodotto. In caso contrario, il prodotto o il proiettore possono cadere o ribaltarsi, causando incidenti o infortuni.	❗
Non modificare mai il prodotto.	⃠
Stringere saldamente tutte le viti dopo l'installazione. In caso contrario, il prodotto o il proiettore possono cadere o ribaltarsi, causando infortuni o incidenti.	❗
Installare il prodotto su un tavolo che rispetti le seguenti condizioni. ・Il piano del tavolo deve avere uno spessore compreso tra 15 e 80 mm (0,6 e 3,1 pollici). ・Il piano del tavolo deve avere una resistenza tale da reggere il peso del prodotto. ・Il tavolo deve avere una stabilità tale da evitare cedimenti dopo l'installazione del prodotto (per esempio, le gambe non devono essere rivolte verso l'interno e non devono essere telescopiche). ・Il tavolo deve avere una resistenza tale da reggere il peso del proiettore e del prodotto.	❗
Non utilizzare frenafiletti, lubrificanti od oli per installare il prodotto su un tavolo. Se si utilizzano frenafiletti, lubrificanti od oli sulla parte di fissaggio della piastra di attacco del proiettore, la struttura potrebbe incrinarsi e provocare la caduta del proiettore, con il rischio di infortuni o danni materiali.	⃠

⚠ Avvertenze

Non appoggiarsi o applicare forze di qualsiasi tipo al supporto da tavolo o al proiettore.
In caso contrario, il supporto da tavolo o il proiettore possono cadere o ribaltarsi, causando incidenti o infortuni.

⚠ Attenzione

Non installare il prodotto in luoghi dove la temperatura di esercizio del proiettore potrebbe essere superata.
Ambienti simili potrebbero danneggiare il proiettore.

Informazioni sul presente manuale

Il presente manuale descrive l'installazione dei proiettori Epson su un tavolo mediante il prodotto Interactive Table Mount (ELPMB29).

Consultare la homepage o il catalogo Epson per informazioni sui proiettori che possono essere installati su un tavolo mediante il prodotto Interactive Table Mount.

1. Contenuto della confezione

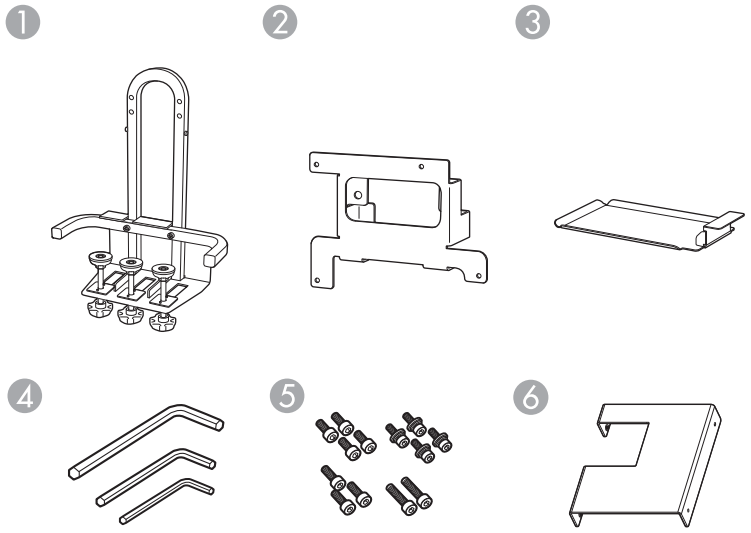

1. Telaio di base con bulloni di regolazione
2. Piastra di attacco
3. Vassoio
4. Chiavi esagonali (M3, M4 e M8)
5. Bulloni
6. Piastra di attacco dell'unità touch

Bulloni

Forma	Nome	Quantità	Applicazione
	Bulloni M3 x 8 mm con testa cilindrica ad esagono incassato	2	Per il montaggio della piastra di attacco sull'unità touch.
		2	Per il montaggio della piastra di attacco dell'unità touch al telaio di base.
	Bullone M4 x 12 mm con testa cilindrica ad esagono incassato, con rondella e rondella elastica	4	Per il montaggio della piastra di attacco al proiettore.
	Bulloni M4 x 8 mm con testa cilindrica ad esagono incassato	1	Per il montaggio del vassoio al telaio di base.
		2	Da utilizzare come fermi.

Bulloni

	Bulloni M8 x 35 mm con testa cilindrica ad esagono incassato	2	Per il montaggio del proiettore al telaio di base.

Preparare gli attrezzi necessari prima dell'installazione.

2. Specifiche tecniche

Elemento	Specifiche tecniche	Osservazioni
Peso	7,6 kg circa	
Capacità massima di carico	6,5 kg	
Intervallo di regolazione in avanti/ all'indietro del bullone di regolazione	80 mm (3,1 pollici)	Distanza tra il bordo del tavolo e il centro del bullone: da 35 a 115 mm (da 1,4 a 4,5 pollici)

3. Tavolo per l'installazione del prodotto

Installare il prodotto su un tavolo che rispetti le seguenti condizioni.

- **Il piano del tavolo deve avere una resistenza tale da reggere il peso del prodotto.**
- **Il tavolo deve avere una stabilità tale da evitare cedimenti dopo l'installazione del prodotto (per esempio, le gambe non devono essere rivolte verso l'interno e non devono essere telescopiche).**
- **Il tavolo deve avere una resistenza tale da reggere il peso del proiettore e del prodotto.**
- **La superficie del tavolo deve essere di colore chiaro, per esempio bianco.**
- **Il piano del tavolo deve avere uno spessore compreso tra 15 e 80 mm (0,6 e 3,1 pollici).**
- **Il piano del tavolo deve avere le seguenti dimensioni minime.**
  Per le dimensioni dell'immagine, vedere la tabella della distanza di proiezione al punto ❶.

Proiettori WXGA

[Unità: pollici (mm)]

	Dimensioni immagine	Tavolo rettangolare
①	60 (1524)	44,5 x 52,0 (1130 x 1321)
②	65 (1651)	47,6 x 55,8 (1210 x 1417)

Proiettori XGA

[Unità: pollici (mm)]

	Dimensioni immagine	Tavolo rettangolare
①	56 (1422)	45,7 x 46,1 (1160 x 1172)
②	60 (1524)	48,4 x 49,3 (1230 x 1252)

- **In presenza di ostacoli (per esempio un'asta) sotto il piano del tavolo, la distanza tra il bordo del tavolo e l'ostacolo deve essere di almeno 75 mm (3 pollici), oppure l'ostacolo deve trovarsi entro 85 mm (3,3 pollici) dal bordo del tavolo.**

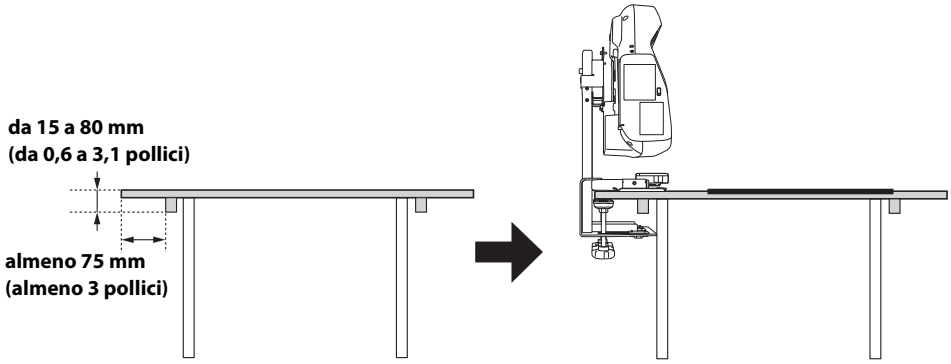

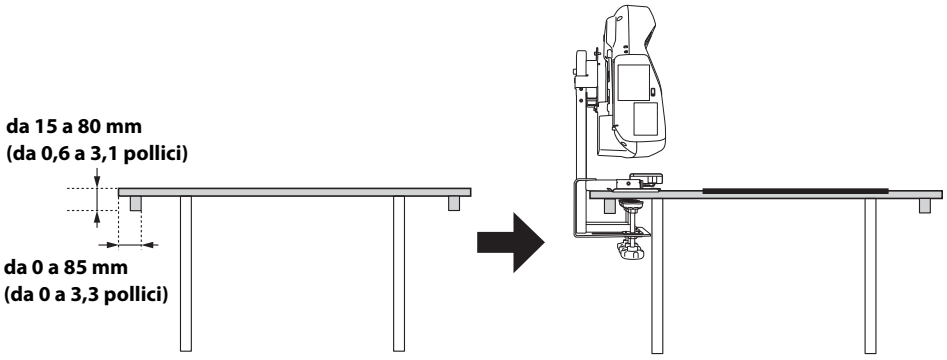

- **Posizionare l'unità touch su una superficie piana, liscia, senza deformazioni e che non presenti irregolarità sulla superficie della schermo superiore ai 5 mm (0,2") .**
  Inoltre, assicurarsi che non vi siano ostacoli, ad esempio cavi, od oggetti sporgenti, come astucci per lavagna, portaoggetti o cornici spesse, nell'area ombreggiata rappresentata nella figura a destra.

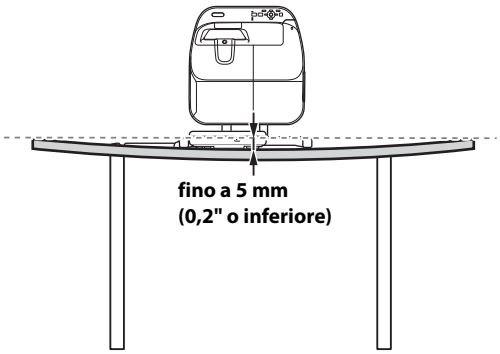

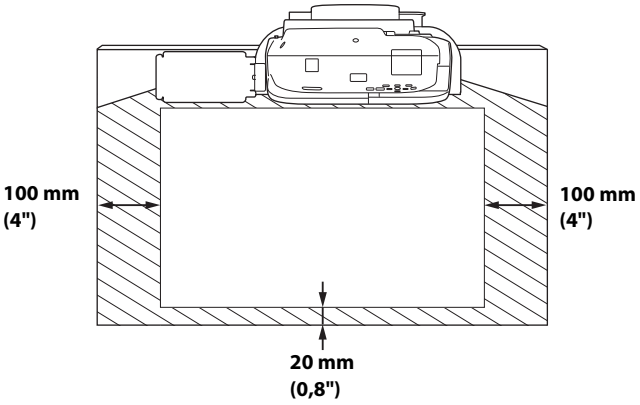

Italiano

4. Procedura di installazione

1 Determinare le dimensioni dell'immagine e la posizione del proiettore

(1) Determinare la posizione a seconda delle dimensioni dell'immagine. È possibile scegliere tra due posizioni (① e ② nella seguente figura).

Per la posizione più adatta alle dimensioni dell'immagine, vedere la seguente tabella.

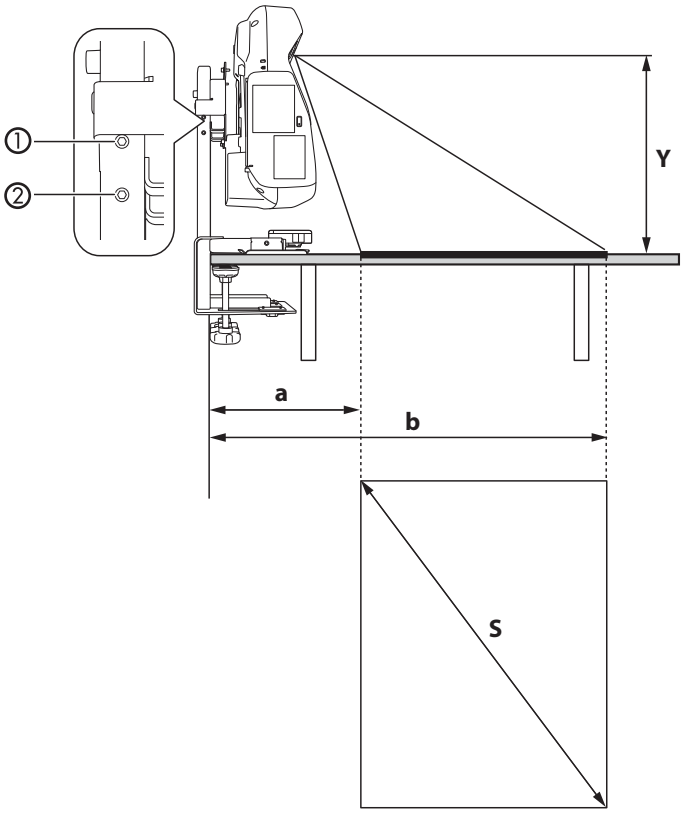

Proiettori WXGA

[Unità: pollici (mm)]

Distanza di proiezione (Y)		Dimensioni immagine (S)						Distanza tra il bordo del tavolo e il lato inferiore dello schermo (16:10)(a)		Distanza tra il bordo del tavolo e il lato superiore dello schermo (16:10)(b)	
		Rapporto aspetto 16:10		Rapporto aspetto 4:3		Rapporto aspetto 16:9					
		Wide	Tele	Wide	Tele	Wide	Tele	Wide	Tele	Wide	Tele
①	15,0 (380)	65 (1651)	48 (1219)	57 (1448)	43 (1092)	63 (1600)	47 (1194)	11,0 (280)	15,4 (390)	45,3 (1150)	40,9 (1040)
②	13,8 (350)	60 (1524)	45 (1143)	53 (1346)	40 (1016)	59 (1499)	45 (1143)	10,2 (260)	14,6 (370)	42,1 (1070)	38,6 (980)

Proiettori XGA

[Unità: pollici (mm)]

Distanza di proiezione (Y)		Dimensioni immagine (S)						Distanza tra il bordo del tavolo e il lato inferiore dello schermo (4:3)(a)		Distanza tra il bordo del tavolo e il lato superiore dello schermo (4:3)(b)	
		Rapporto aspetto 16:10		Rapporto aspetto 4:3		Rapporto aspetto 16:9					
		Wide	Tele	Wide	Tele	Wide	Tele	Wide	Tele	Wide	Tele
①	15,0 (380)	57 (1448)	42 (1067)	60 (1524)	45 (1143)	55 (1397)	41 (1041)	9,8 (250)	14,6 (370)	45,7 (1160)	41,7 (1060)
②	13,8 (350)	53 (1346)	40 (1016)	56 (1422)	42 (1067)	52 (1321)	38 (965)	9,4 (240)	13,8 (350)	42,9 (1090)	39,0 (990)

- **È possibile modificare le dimensioni immagine utilizzando i tasti [Tele] e [Wide] del proiettore.**
- **È possibile regolare la posizione di proiezione utilizzando la funzione Scorr. immagine del proiettore.**

(2) Se si seleziona ① , montare i bulloni M4 x 8 mm con testa cilindrica ad esagono incassato (x2) sul telaio di base, in modo da utilizzarli come fermi per il proiettore. Alla consegna, i bulloni sono fissati nel punto ② .

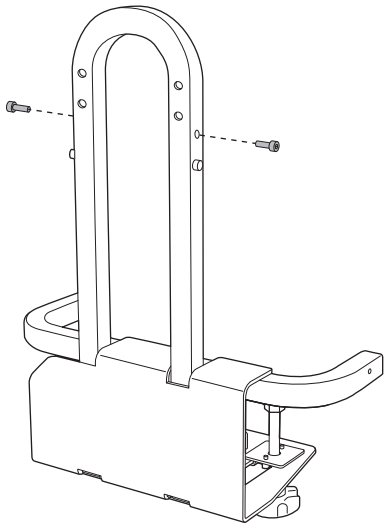

Italiano

2 Montare i componenti

(1) Montare la piastra di attacco sul proiettore utilizzando i bulloni M4 x 12 mm con testa cilindrica ad esagono incassato (4 bulloni con rondella e rondella elastica).

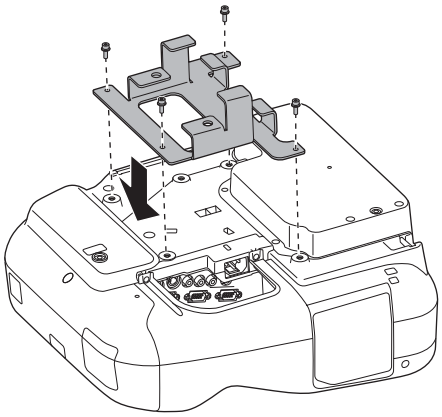

(2) Montare il vassoio sul telaio di base con un bullone M4 x 8 mm con testa cilindrica ad esagono incassato. Il vassoio può essere montato sul lato destro o sinistro del telaio di base.

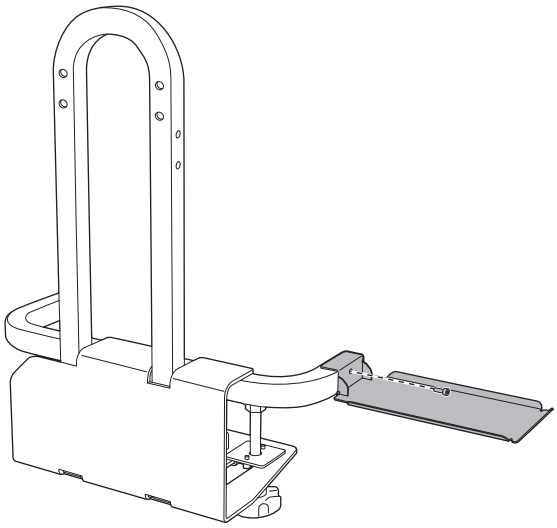

Utilizzare il vassoio per conservare l'astuccio delle penne o il telecomando in dotazione con il proiettore.

⚠ Attenzione

Non appoggiare la Easy Interactive Pen direttamente sul vassoio. Se si sporca o si danneggia, la Easy Interactive Pen potrebbe non funzionare.

3 Determinare la posizione di fissaggio del supporto da tavolo

(1) Allentare i bulloni di regolazione (x3) adattandoli allo spessore del piano del tavolo, in modo da poter montare il telaio di base sul piano.

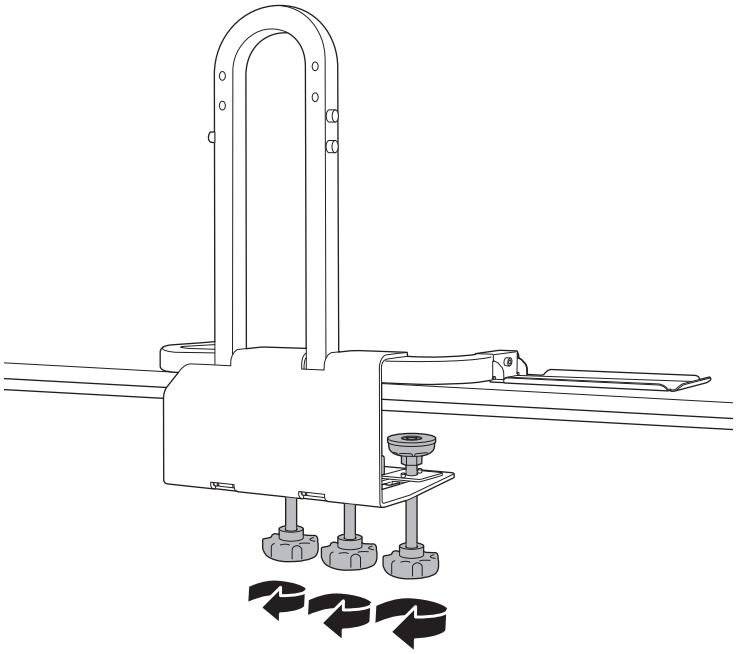

(2) Montare il telaio di base sul tavolo facendolo scorrere dal bordo verso il centro.

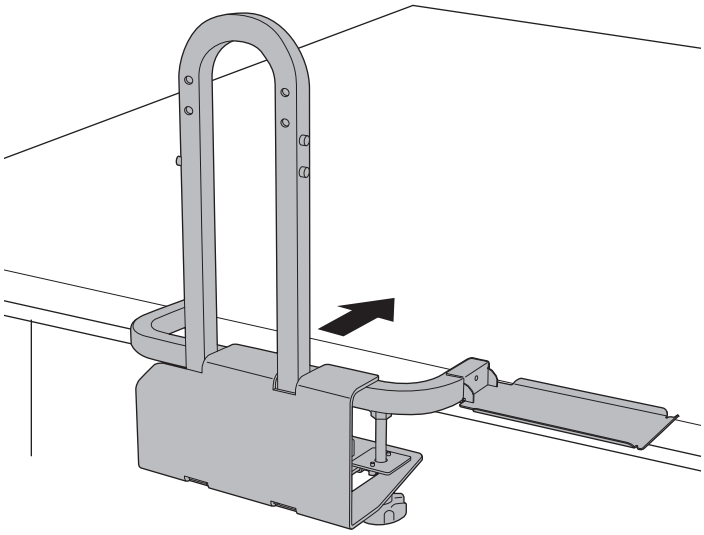

Italiano

(3) Allineare un lato dell'arco a U del telaio di base (❶ nella seguente figura) alla linea mediana dello schermo di proiezione (❷ nella seguente figura), in modo da allineare il centro dell'obiettivo al centro dello schermo.

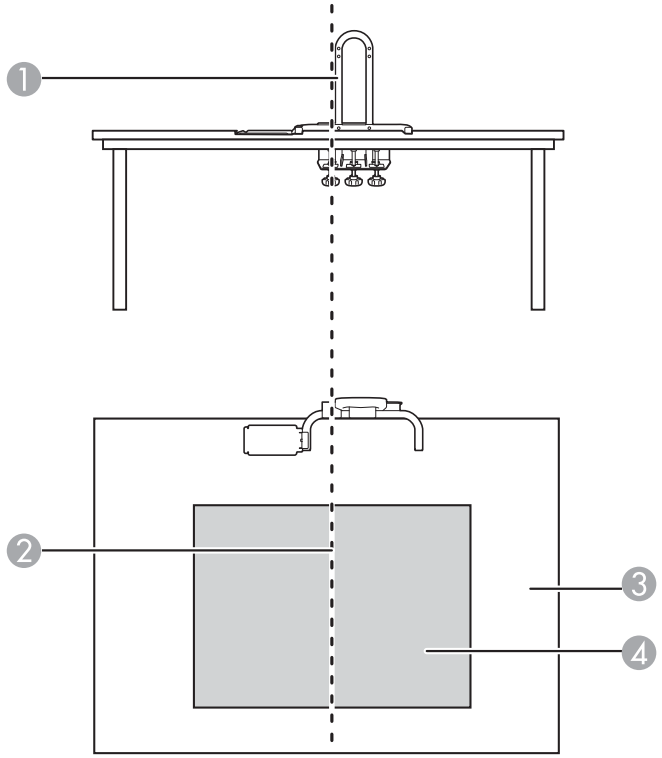

❶ Arco a U

❷ Centro dello schermo

❸ Tavolo

❹ Campo di proiezione

4 Montare il telaio di base stringendo i tre bulloni di regolazione

Fissare provvisoriamente i bulloni di regolazione su una superficie piana sotto il piano del tavolo. In presenza di ostacoli, per esempio un'asta, spostare i bulloni di regolazione in avanti o all'indietro.

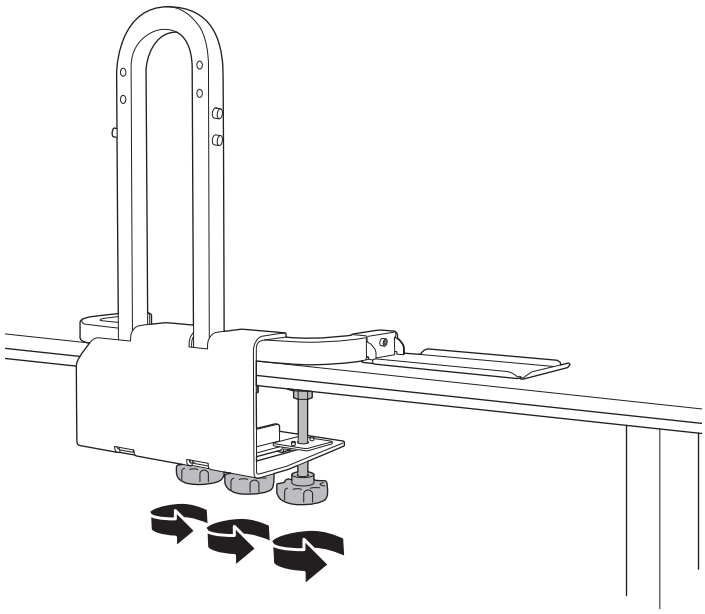

Ogni bullone di regolazione richiede una superficie piana con un diametro di almeno 60 mm (2,4 pollici).

⚠ **Avvertenze**

- ❏ **Stringere saldamente tutti i bulloni di regolazione dopo l'installazione. In caso contrario, il prodotto o il proiettore possono cadere o ribaltarsi, causando infortuni o incidenti.**
- ❏ **Non tentare di stringere i bulloni di regolazione su eventuali ostacoli.**

5 Installare la piastra di attacco sull'unità di tocco (solo per modelli che includono un'unità touch)

(1) Montare la piastra di attacco sull'unità touch utilizzando i bulloni con testa cilindrica ad esagono incassato M3 x 8 mm (x2).

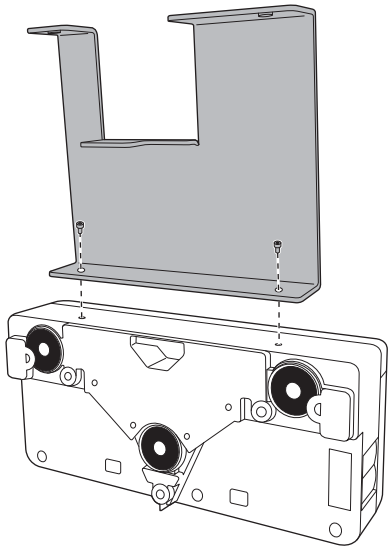

(2) Montare la piastra di attacco dell'unità touch sul telaio di base utilizzando i bulloni con testa cilindrica ad esagono incassato M3 x 8 mm (x2).

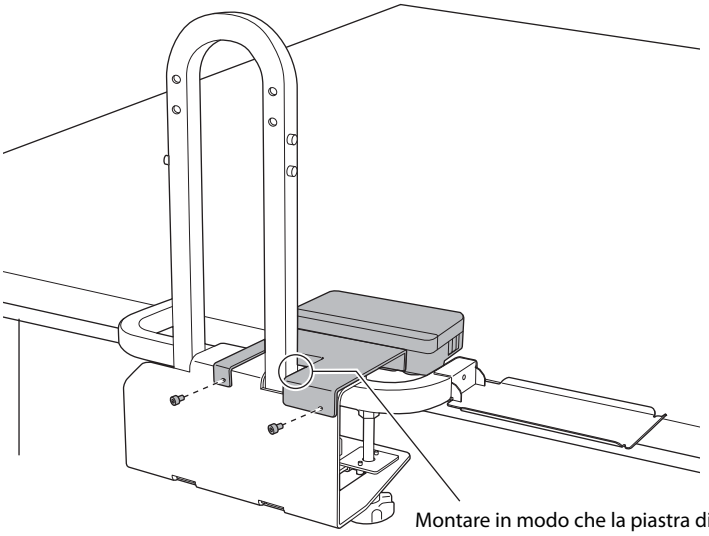

Montare in modo che la piastra di attacco dell'unità touch sia livellata con il lato del braccio a U.

Italiano

(3) Consente di collegare il cavo dell'unità touch in dotazione con il proiettore all'unità touch.

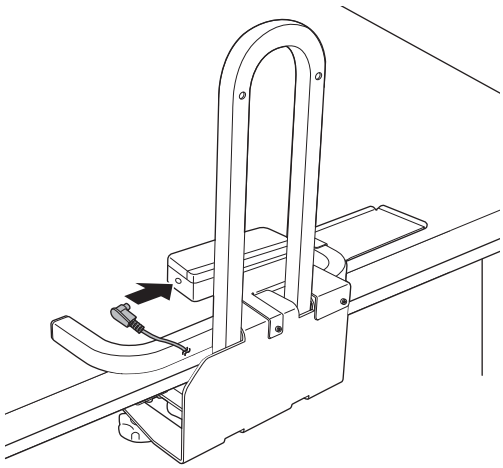

Per ulteriori informazioni sull'uso dell'unità touch, consultare la *Guida di installazione* e il *Manuale dell'utente* in dotazione con il proiettore.

6 Fissare il proiettore al telaio di base

(1) Far scorrere dall'alto sull'arco a U la piastra di attacco montata sul proiettore. La piastra si arresta in corrispondenza dei fermi montati al punto 1.

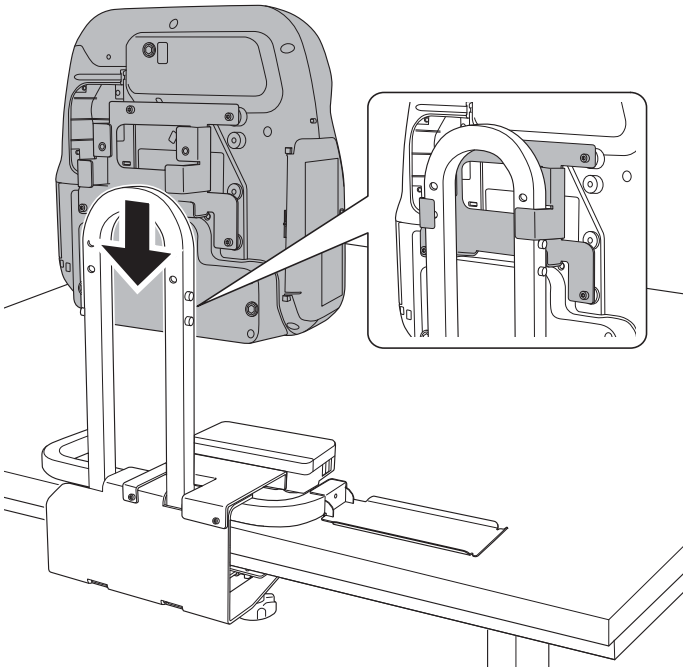

Attenzione

Non collocare oggetti sotto il proiettore. In caso contrario, il proiettore potrebbe danneggiarsi durante il montaggio.

(2) Fissare il proiettore con i bulloni M8 x 35 mm con testa cilindrica ad esagono incassato (x2).

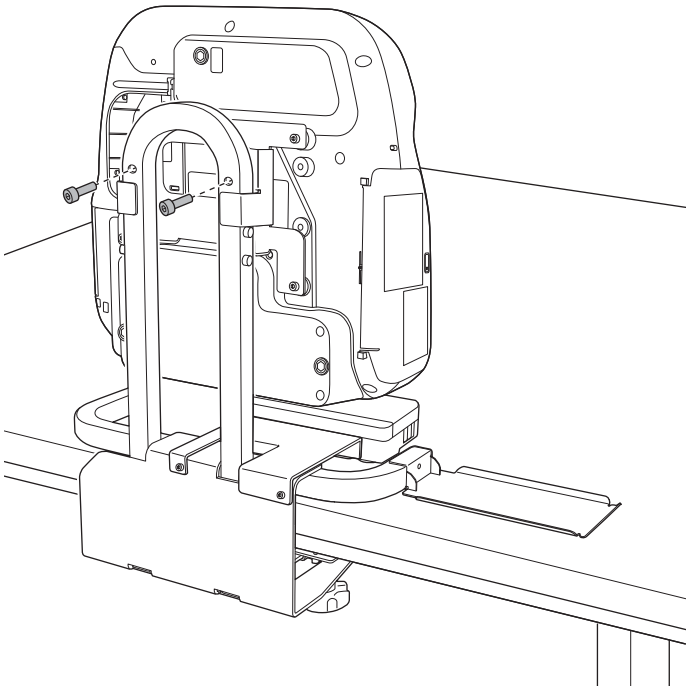

Italiano

7 Stringere i bulloni di regolazione fissati provvisoriamente al punto 3

Stringere i tre bulloni di regolazione con la stessa forza.

⚠ Avvertenze

Stringere saldamente tutte le viti. In caso contrario, il proiettore o il prodotto possono cadere, causando infortuni o incidenti.

- **Terminata l'installazione del proiettore, collegare i cavi necessari. Utilizzare la tacca sul telaio di base in modo che i cavi non sporgano.**

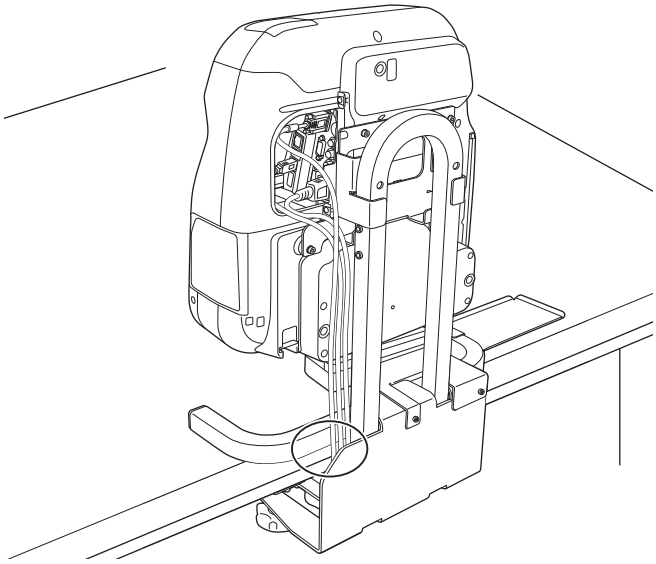

- **Per la regolazione dell'immagine e altri dettagli sul proiettore, consultare il *Manuale dell'utente* in dotazione con il proiettore.**
- **Dopo aver installato il proiettore, accertasi che il tavolo sia stabile.**

ELPMB29

Interactive Table Mount
Manual de usuario

Español

Español

EPSON
EXCEED YOUR VISION

Instrucciones de seguridad

Para su seguridad, antes de utilizar el producto, lea las instrucciones de este manual, el Manual de usuario de su proyector y las Instrucciones de seguridad. Un manejo incorrecto sin seguir las instrucciones de dichas guías podría dañar el producto o causar daños personales o materiales. Guarde a mano esta guía para futuras consultas.

Explicación de los símbolos

Las señales de advertencia que se muestran a continuación aparecen en esta guía para evitar daños personales o materiales. Asegúrese de que entiende estas advertencias al leer la guía.

⚠ **Advertencia**	Este símbolo hace referencia a información que, si se ignora, podría causar daños personales e incluso la muerte debido a un manejo incorrecto.
⚠ **Precaución**	Este símbolo hace referencia a información que, si se ignora, podría causar daños personales y materiales debido a un manejo incorrecto.
	Este símbolo indica información relevante o útil.

	Este símbolo indica una acción que no se debe realizar		Este símbolo indica una acción que sí se debe realizar

Precauciones de seguridad para la instalación

⚠ **Advertencia**	
Siga las instrucciones de esta guía para instalar el producto. Si no sigue las instrucciones, el producto puede caerse y provocar daños personales o accidentes.	
Maneje el cable de alimentación con cuidado. Un uso indebido puede provocar un incendio o una descarga eléctrica. Al manejarlo, tome las siguientes precauciones: ・No maneje el enchufe con las manos mojadas. ・No use un cable de alimentación dañado o modificado. ・No tire demasiado fuerte del cable de alimentación cuando lo dirija a través del bastidor.	
No instale el producto en un lugar donde pueda sufrir vibraciones o golpes. Las vibraciones o golpes podrían dañar el proyector o la superficie de montaje. También podrían hacer que el producto o el proyector caigan, provocando daños personales graves o incluso la muerte.	
Compruebe regularmente el producto para garantizar que no haya piezas rotas o tornillos flojos. Si hubiera piezas rotas, deje de utilizar el producto de manera inmediata. De lo contrario, el producto o el proyector podrían caerse y provocar accidentes o daños personales.	
No modifique nunca el producto.	
Apriete firmemente todos los tornillos tras la instalación. De lo contrario, el producto o el proyector podrían caerse y provocar accidentes o daños personales.	
Instale el producto en una mesa de las siguientes características: ・El tablero de la mesa mide entre 15 y 80 mm (0,6 y 3,1 pulgadas) de grosor. ・El tablero de la mesa es lo suficientemente fuerte para soportar el peso del producto. ・La mesa es lo suficientemente estable como para no desplomarse una vez instalado el producto (por ejemplo, las patas no están inclinadas hacia dentro ni son plegables). ・La mesa es lo suficientemente fuerte para aguantar el peso del proyector y del producto.	
No utilice adhesivos de fijación de tornillos, lubricantes o aceites para instalar el producto en la mesa. Si utiliza adhesivos de fijación de tornillos, lubricantes o aceites en el plato de fijación que sujeta parte del proyector, la carcasa podría rasgarse y hacer que el proyector caiga, provocando daños personales o materiales.	
No se apoye ni ejerza fuerza en el montaje de la mesa o el proyector. De lo contrario, el montaje de mesa o el proyector podrían caerse y provocar accidentes o daños personales.	

⚠ Precaución
No instale el producto en un lugar donde se pueda superar la temperatura de funcionamiento del proyector. El proyector podría dañarse en tal situación.

Sobre este manual

En este manual describe cómo instalar los siguientes proyectores Epson en una mesa utilizando el Interactive Table Mount (ELPMB29).

Consulte la página principal o el catálogo de Epson para obtener información acerca de los proyectores que se pueden instalar en una mesa utilizando Interactive Table Mount.

1. Contenidos del paquete

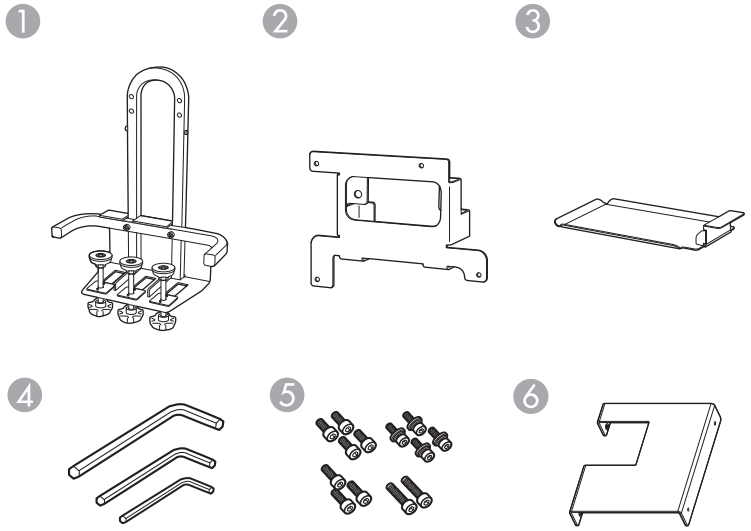

1. Bastidor con pernos de ajuste
2. Plato de fijación
3. Bandeja
4. Llaves allen hexagonales (M3, M4 y M8)
5. Pernos
6. Plato de fijación de la Unidad táctil

Pernos

Forma	Nombre	Cantidad	Uso
	Tornillo de cabeza allen M3 x 8 mm hexagonal	2	Para montar la plato de fijación de la Unidad táctil en ésta.
		2	Para montar la plato de fijación de la Unidad táctil en el bastidor.
	Tornillo de cabeza allen M4 x 12 mm con arandela y arandela de presión	4	Para montar el plato de fijación en el proyector.
	Tornillo de cabeza allen M4 x 8 mm hexagonal	1	Para montar la bandeja en el bastidor.
		2	Se utilizan como topes.
	Tornillo de cabeza allen M8 x 35 mm hexagonal	2	Para montar el proyector en el bastidor.

Antes de comenzar la instalación, asegúrese de tener a mano las herramientas necesarias.

2. Especificaciones

Elemento	Especificación	Observación
Peso	Aprox. 7,6 kg	
Capacidad máxima de carga	6,5 kg	
Límites de ajuste delantero y posterior del perno de fijación	80 mm (3,1 pulgadas)	Distancia entre el borde de la mesa y el centro del perno: entre 35 y 115 mm (1,4 y 4,5 pulgadas)

3. Mesa donde instalar el producto

Instale el producto en una mesa de las siguientes características:

- **El tablero de la mesa es lo suficientemente fuerte para soportar el peso del producto.**
- **La mesa es lo suficientemente estable como para no desplomarse una vez instalado el producto (por ejemplo, las patas no están inclinadas hacia dentro ni son plegables).**
- **La mesa es lo suficientemente fuerte para aguantar el peso del proyector y del producto.**
- **La superficie de la mesa es de un color claro, como el blanco.**
- **El tablero de la mesa mide entre 15 y 80 mm (0,6 y 3,1 pulgadas) de grosor.**
- **El tablero de la mesa es mayor a los siguientes tamaños mínimos necesarios.**
  Consulte en el paso ❶, en la tabla de distancias de proyección, el tamaño de la imagen.

Proyectores WXGA

[Unidad: pulgadas (mm)]

	Tamaño de la imagen	Mesa rectangular
①	60 (1524)	44,5 x 52,0 (1130 x 1321)
②	65 (1651)	47,6 x 55,8 (1210 x 1417)

Proyectores XGA

[Unidad: pulgadas (mm)]

	Tamaño de la imagen	Mesa rectangular
①	56 (1422)	45,7 x 46,1 (1160 x 1172)
②	60 (1524)	48,4 x 49,3 (1230 x 1252)

- **Si hubiera obstáculos, como un eje, en la parte inferior del tablero de la mesa, la distancia entre el borde de la mesa y el obstáculo será de, al menos, 75 mm (3 pulgadas) o el obstáculo estará a 85 mm (3,3 pulgadas) del borde de la mesa.**

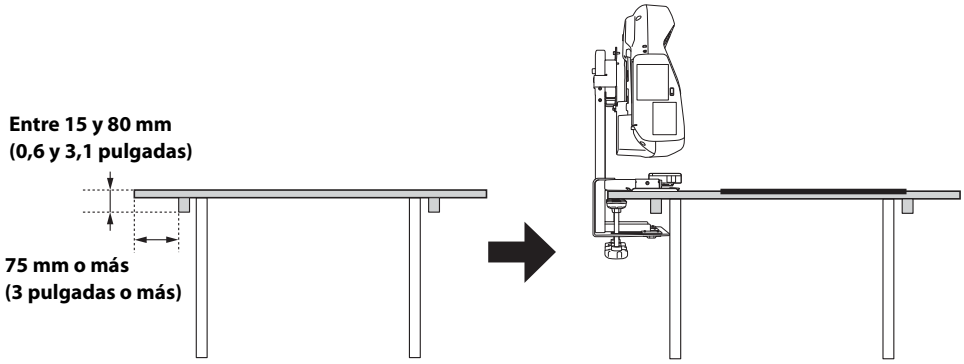

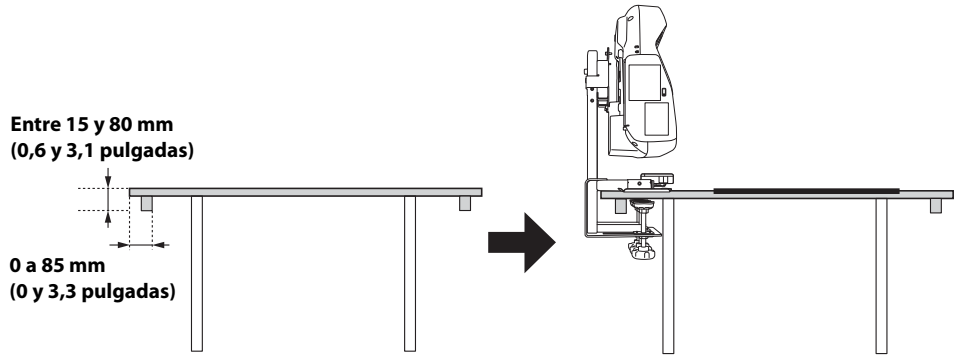

- **Coloque la Unidad táctil en una superficie plana, homogénea y no combada que no tenga irregularidades de más de 5 mm (0,2 pulgadas) en la superficie de la pantalla.**
  Asimismo, asegúrese de que no hay obstáculos (como por ejemplo cables) o elementos que sobresalgan (como por ejemplo bandejas de pizarra), soportes o marcos gruesos en las áreas sombreadas de la figura de la derecha.

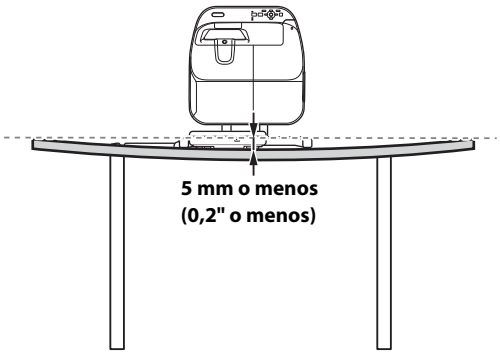

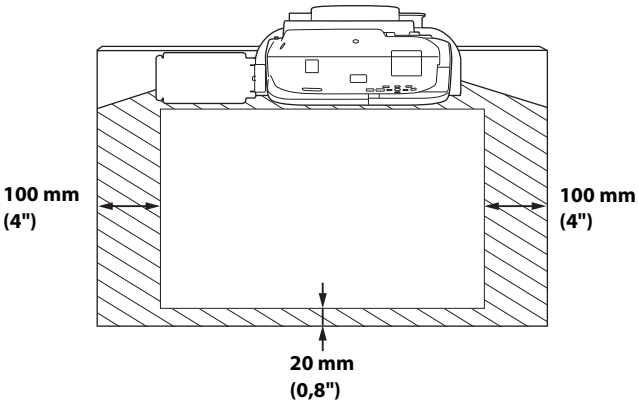

Español

4. Procedimiento de instalación

1 Determine el tamaño de la imagen y la posición del proyector

(1) Determine la posición según el tamaño de la imagen. Puede escoger entre dos posiciones (① y ② en la siguiente figura).

Consulte en la siguiente tabla la posición adecuada para cada tamaño de imagen.

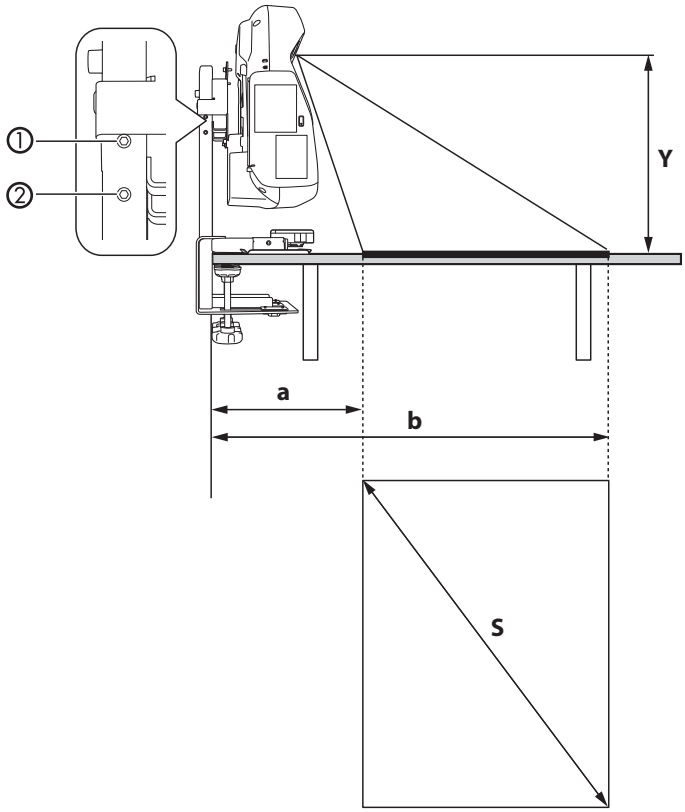

Proyectores WXGA

[Unidad: pulgadas (mm)]

Distancia de proyección (Y)		Tamaño de imagen (S)						Distancia entre el borde de la mesa y la parte inferior de la pantalla (16:10) (a)		Distancia entre el borde de la mesa y la parte superior de la pantalla (16:10) (b)	
		Relación de aspecto 16:10		Relación de aspecto 4:3		Relación de aspecto 16:9					
		Ancho	Tele	Ancho	Tele	Ancho	Tele	Ancho	Tele	Ancho	Tele
①	15,0 (380)	65 (1651)	48 (1219)	57 (1448)	43 (1092)	63 (1600)	47 (1194)	11,0 (280)	15,4 (390)	45,3 (1150)	40,9 (1040)
②	13,8 (350)	60 (1524)	45 (1143)	53 (1346)	40 (1016)	59 (1499)	45 (1143)	10,2 (260)	14,6 (370)	42,1 (1070)	38,6 (980)

Proyectores XGA

[Unidad: pulgadas (mm)]

Distancia de proyección (Y)		Tamaño de imagen (S)						Distancia entre el borde de la mesa y la parte inferior de la pantalla (4:3) (a)		Distancia entre el borde de la mesa y la parte superior de la pantalla (4:3) (b)	
		Relación de aspecto 16:10		Relación de aspecto 4:3		Relación de aspecto 16:9					
		Ancho	Tele	Ancho	Tele	Ancho	Tele	Ancho	Tele	Ancho	Tele
①	15,0 (380)	57 (1448)	42 (1067)	60 (1524)	45 (1143)	55 (1397)	41 (1041)	9,8 (250)	14,6 (370)	45,7 (1160)	41,7 (1060)
②	13,8 (350)	53 (1346)	40 (1016)	56 (1422)	42 (1067)	52 (1321)	38 (965)	9,4 (240)	13,8 (350)	42,9 (1090)	39,0 (990)

- **Puede cambiar el tamaño de la imagen utilizando los botones [Tele] y [Wide] del proyector.**
- **Puede ajustar la posición de producción utilizando el Cambio de imagen del proyector.**

(2) Si selecciona ① , coloque tornillos de cabeza allen hexagonal M4 x 8 mm (x2) en bastidor como topes del proyector. En el momento del envío, los pernos están colocados en ② .

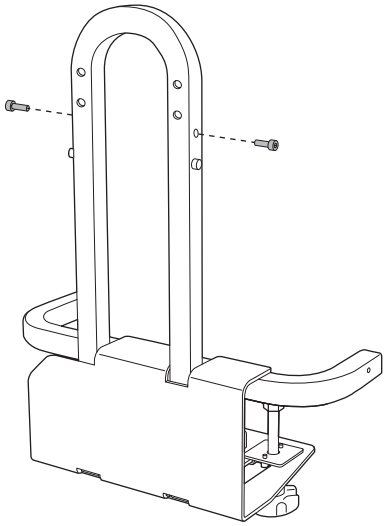

Español

2 Monte las piezas

(1) Monte el plato de fijación en el proyector utilizando los tornillos de cabeza allen M4 x 12 mm (4 pernos con arandela y arandela de presión).

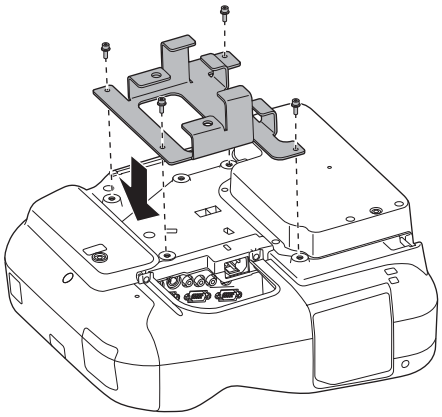

(2) Monte la bandeja en el bastidor utilizando un tornillo de cabeza allen hexagonal M4 x 8 mm. Puede montar la bandeja a la izquierda o la derecha del bastidor.

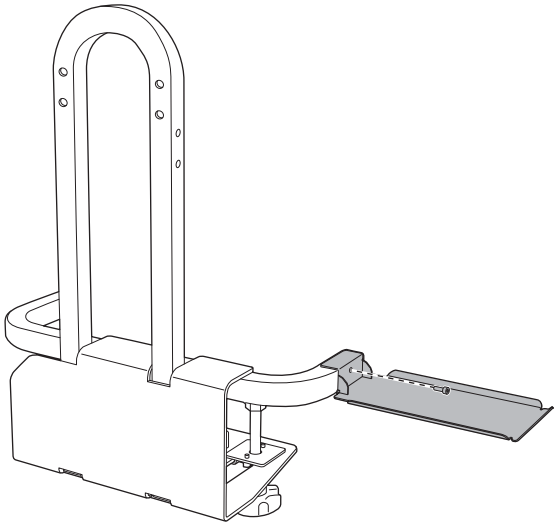

Utilice la bandeja para almacenar la bandeja para el bolígrafo o el mando a distancia suministrado con el proyector.

⚠ Precaución

No ponga el Easy Interactive Pen directamente en la bandeja. El Easy Interactive Pen podría no funcionar si se daña o ensucia.

3 Determine la posición donde acoplar el montaje de mesa

(1) Afloje los pernos de fijación (x3) hasta que encajen en el lateral del tablero de la mesa, de manera que pueda fijar el bastidor al mismo.

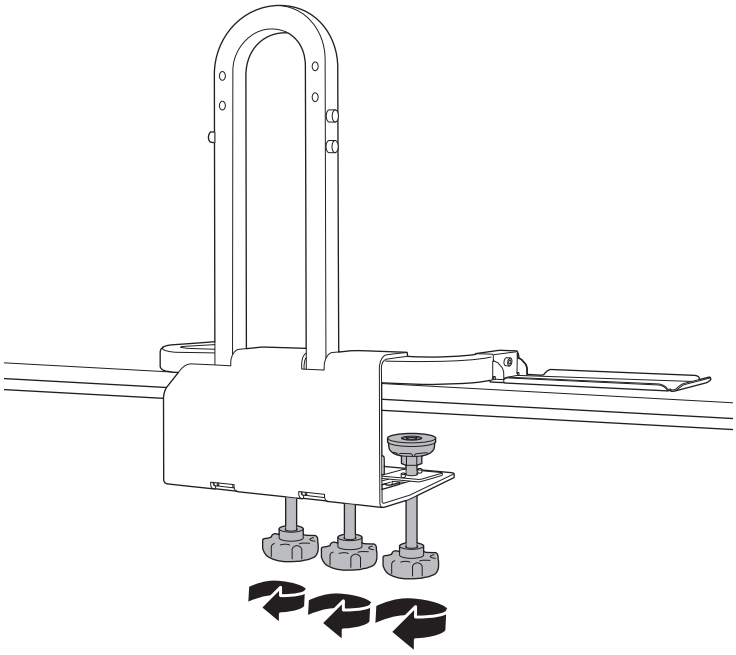

(2) Acople el bastidor a la mesa deslizándolo en el borde de ésta.

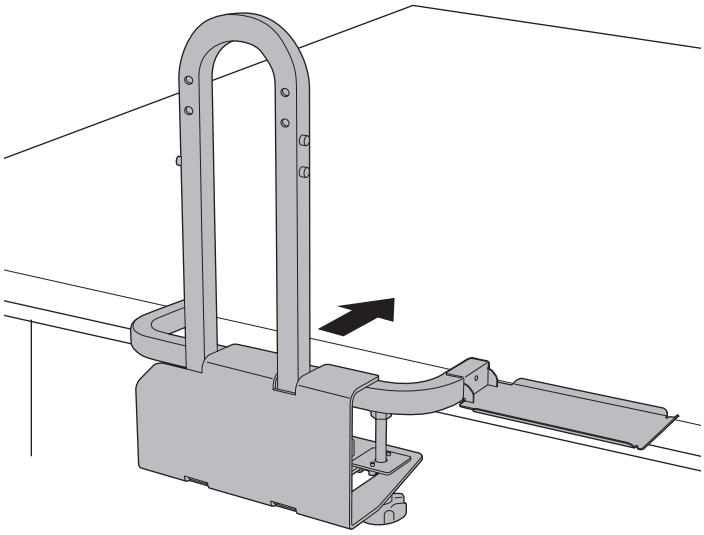

Español

(3) Alinee un lateral del arco en forma de U del bastidor (❶ en la siguiente figura) con la supuesta línea central de la pantalla durante la proyección (❷ en la siguiente figura), para alinear así el centro de la lente y el centro de la pantalla.

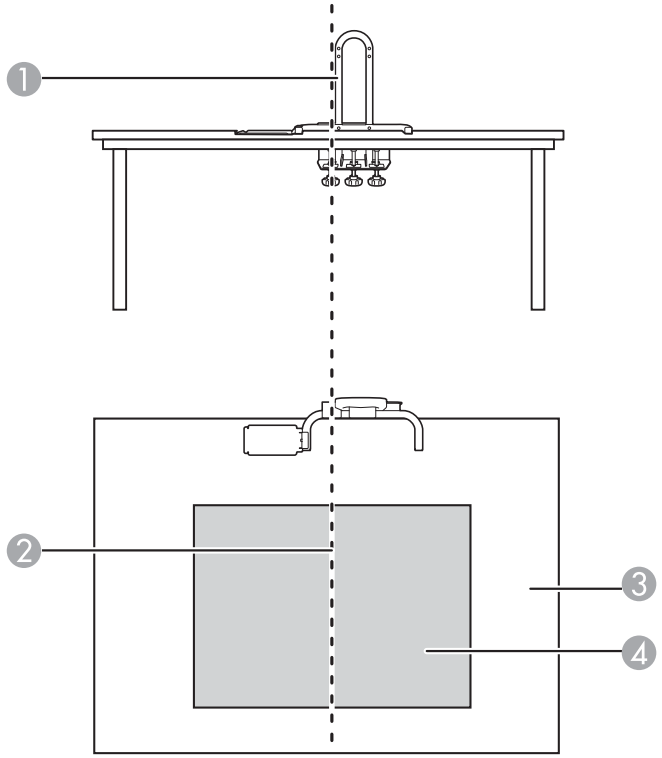

❶ Arco en forma de U

❷ Centro de la pantalla

❸ Mesa

❹ Límites de proyección

4 Monte el bastidor apretando los tres pernos de fijación

Fije temporalmente los pernos de fijación en una superficie plana en la parte inferior del tablero de la mesa. Si hubiera obstáculos, como un eje, mueva los pernos de fijación hacia delante o atrás.

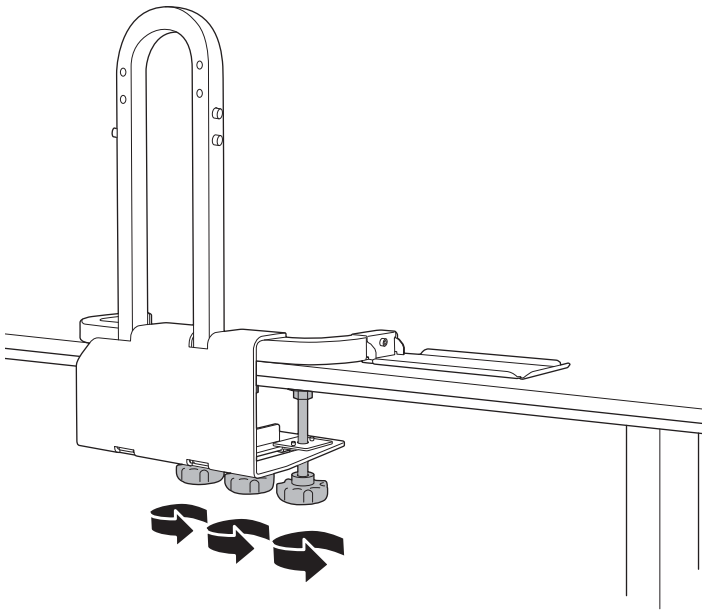

Cada perno de fijación necesita una superficie plana de al menos 60 mm (2,4 pulgadas) de diámetro.

⚠ **Advertencia**

- ❏ **Apriete firmemente todos los pernos de fijación tras la instalación. Si no, el producto o el proyector podrían caerse y provocar accidentes o daños personales.**
- ❏ **No intente apretar los pernos sobre ningún obstáculo.**

5 Instalar la plato de fijación de la Unidad táctil (sólo para modelos que incluyen una Unidad táctil)

(1) Instale la plato de fijación de la Unidad táctil en ésta mediante 2 tornillos de cabeza allen hexagonales M3 x 8 mm.

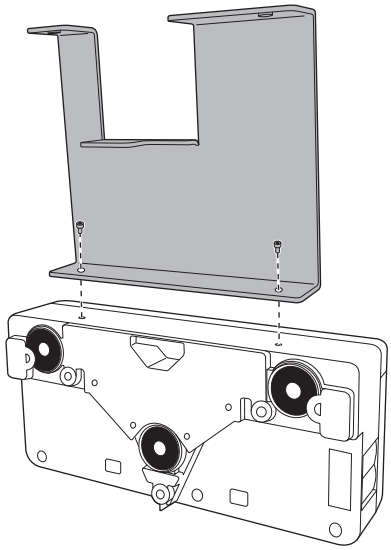

(2) Instale la plato de fijación de la Unidad táctil en el bastidor mediante 2 tornillos de cabeza allen hexagonales M3 x 8 mm.

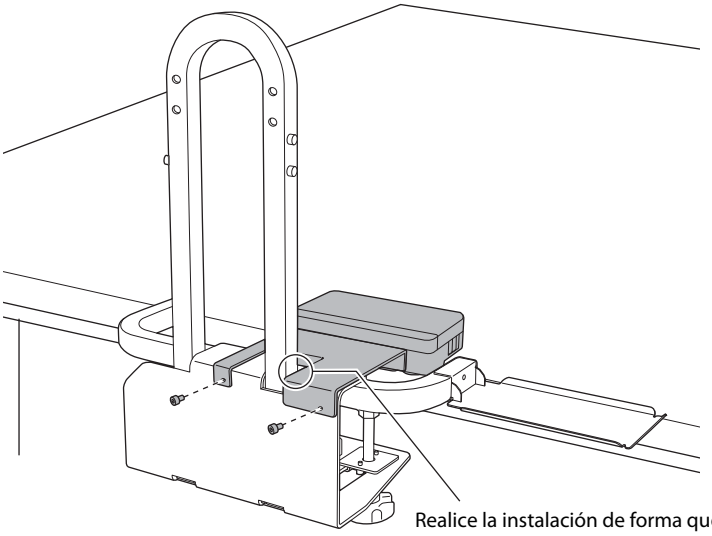

Realice la instalación de forma que la plato de fijación de la Unidad táctil esté a ras con el lado del brazo con forma de U.

Español

(3) Conecte el cable de la Unidad táctil suministrado con el proyector a dicha unidad.

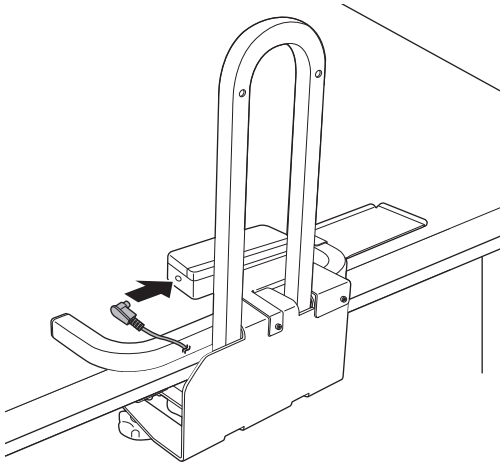

Para obtener más información acerca de cómo utilizar la Unidad táctil, consulte la *Guía de instalación* y el *Manual de usuario* suministrados con el proyector.

6 Asegure el proyector al bastidor

(1) Deslice desde arriba el plato de fijación montado en el proyector por el arco en forma de U.

Se parará en los topes del paso 1.

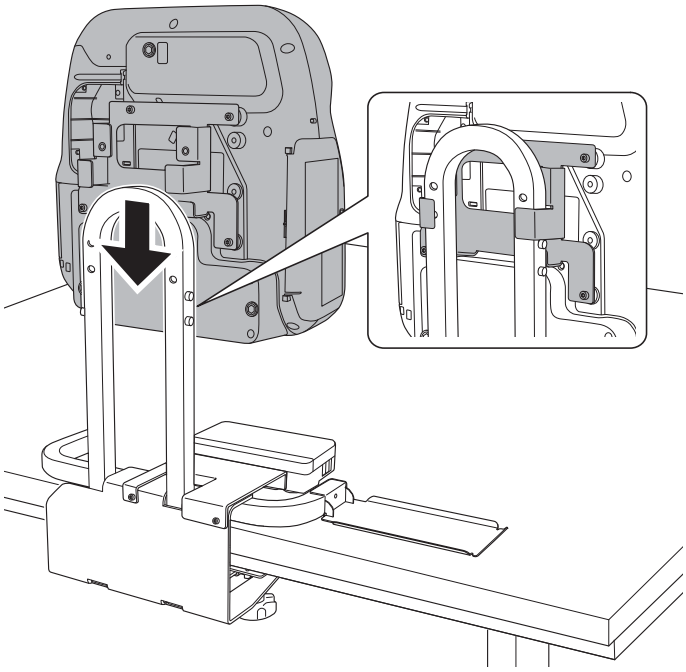

Precaución

No coloque nada bajo el proyector. Podría dañar el proyector durante el proceso de montaje.

(2) Asegure el proyector con los tornillos de cabeza allen M8 x 35 mm (x2).

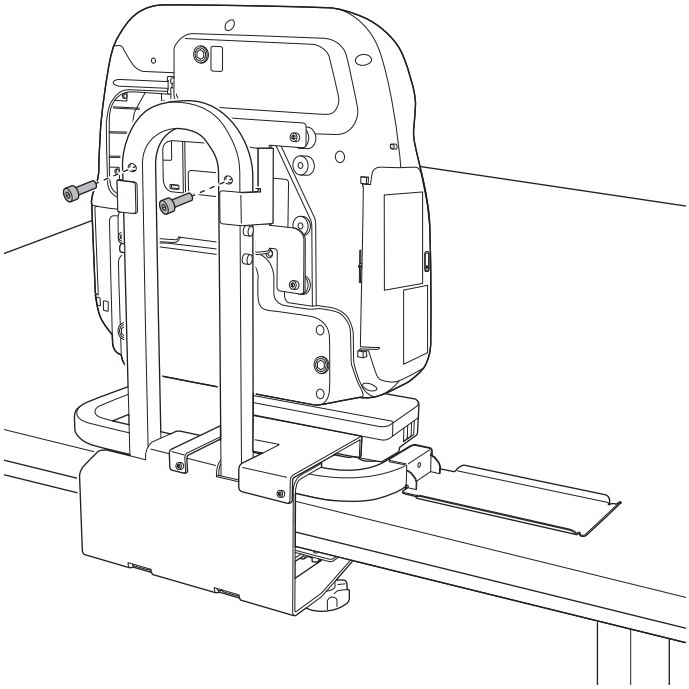

Español

7 Apriete los pernos de fijación fijados temporalmente en el paso 3

Apriételos ejerciendo la misma fuerza sobre los tres.

⚠ Advertencia

Apriete firmemente todos los tornillos. De lo contrario, el producto o el proyector podrían caerse y provocar accidentes o daños personales.

- **Cuando haya terminado la instalación del proyector, conecte los cables necesarios. Utilice el hueco del bastidor para que los cables no sobresalgan.**

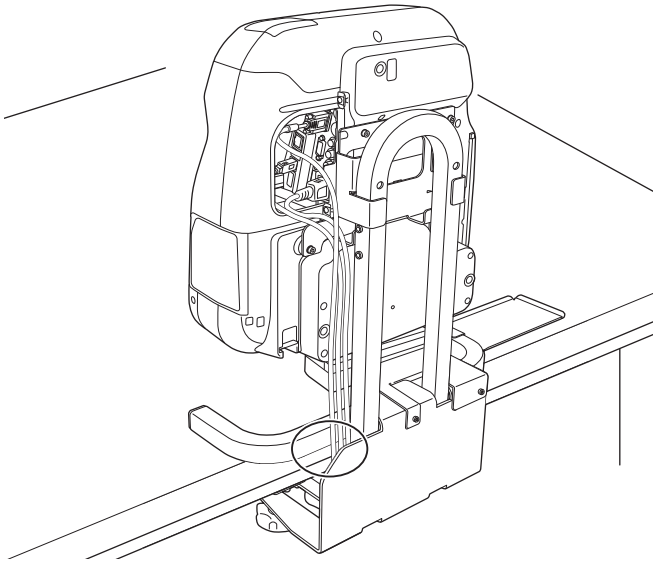

- **Para ajustar la imagen y otros detalles del proyector, consulte el *Manual de usuario* que se entrega con el mismo.**
- **Asegúrese de que la mesa no se tambalea una vez instalado el proyector.**

ELPMB29

Interactive Table Mount
Manual do Utilizador

Português

Português

EPSON
EXCEED YOUR VISION

Instruções de Segurança

Para sua segurança, leia todas as instruções presentes neste manual, no Manual do Utilizador do seu videoprojector e nas Instruções de Segurança antes de utilizar este produto. Um manuseamento incorrecto que ignore as instruções contidas nestes manuais poderá danificar o produto ou poderá resultar em lesões pessoais ou danos de propriedade. Mantenha este manual disponível para futura referência.

Explicação dos Símbolos

Os sinais de alerta apresentados em seguida são utilizados ao longo deste manual para evitar lesões pessoais ou danos de propriedade. Assegure-se de que compreende estes sinais quando ler este manual.

Aviso	Este símbolo indica a informação que, se for ignorada, poderá resultar em lesões pessoais ou mesmo morte devido ao manuseamento incorrecto.
Atenção	Este símbolo indica a informação que, se for ignorada, poderá resultar em lesões pessoais ou danos físicos devido ao manuseamento incorrecto.
	Este símbolo indica informações pertinentes ou úteis.

	Símbolo que indica uma acção que não deve ser efectuada

	Símbolo que indica uma acção que deve ser efectuada

Precauções de Segurança para Instalação

Aviso	
Siga as instruções deste manual quando instalar o produto. Se não seguir as instruções, o produto poderá cair ou ceder, resultando em ferimentos pessoais ou num acidente.	
Manuseie o cabo de corrente com cuidado. Um manuseamento incorrecto poderá causar um incêndio ou choque eléctrico. Observe as precauções apresentadas em seguida durante o manuseamento: ・Não manuseie a tomada de corrente com as mãos molhadas. ・Não utilize um cabo de alimentação danificado ou alterado. ・Não puxe o cabo de alimentação com demasiada força quando o direccionar através da estrutura de base.	
Não instale este produto num local onde possa ficar sujeito a vibrações ou choques. Vibrações ou choques poderão resultar em danos no videoprojector ou superfície de montagem. Poderão, igualmente, resultar na queda deste produto ou do videoprojector e dar origem a lesões pessoais graves ou mesmo morte.	
Verifique este produto regularmente para se assegurar de que não existem peças partidas ou parafusos soltos. Se existirem peças partidas, deixe de utilizar este produto imediatamente. Se não o fizer, este produto ou o projector poderá cair ou ceder e causar um acidente ou ferimentos pessoais.	
Nunca altere este produto.	
Aperte firmemente todos os parafusos após a instalação. Se não o fizer, este produto ou o projector poderá cair ou ceder e causar ferimentos pessoais ou um acidente.	
Instale este produto numa mesa que cumpra as condições indicadas em seguida. ・O tampo da mesa tem uma espessura de 15 a 80 mm (0,6 a 3,1"). ・O tampo da mesa tem capacidade suficiente para suportar o peso deste produto. ・A mesa é suficientemente estável para não ceder após a instalação deste produto (por exemplo, as pernas não são inclinadas para dentro ou articuladas). ・A mesa tem capacidade suficiente para suportar o peso do projector e deste produto.	
Não utilize adesivos para fixação de parafusos, lubrificantes ou óleos para instalar este produto numa mesa. Se utilizar adesivos para fixação de parafusos, lubrificantes ou óleos na parte fixa da placa de fixação do videoprojector, o compartimento poderá danificar-se e causar a queda do videoprojector, resultando em lesões pessoais ou danos de propriedade.	

⚠ Aviso

Não se incline nem aplique força no suporte de montagem para mesa ou no projector.
Se o fizer, o suporte de montagem para mesa ou o projector poderá cair ou ceder e causar um acidente ou ferimentos pessoais.

⚠ Atenção

Não instale este produto num local onde a temperatura de funcionamento para o videoprojector possa ser excedida.
Esse tipo de ambiente poderá danificar o videoprojector.

Sobre este Manual

Este manual descreve a forma de instalação de projectores Epson numa mesa utilizando o suporte Interactive Table Mount (ELPMB29).

Consulte a página da Epson ou o catálogo para obter informações sobre projectores que podem ser instalados numa tabela utilizando o suporte Interactive Table Mount.

1. Conteúdos da Embalagem

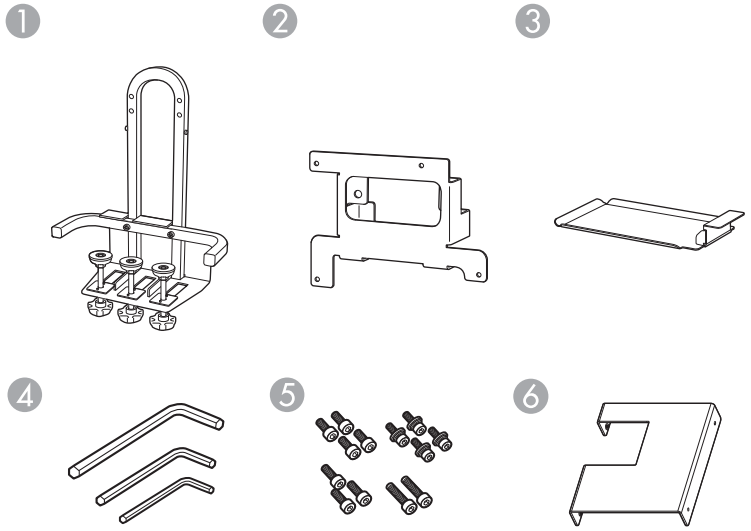

1. Estrutura de base com parafusos de ajuste
2. Placa de fixação
3. Tabuleiro
4. Chaves sextavadas (para M3, M4 e M8)
5. Parafusos
6. Placa de fixação da Unidade Táctil

Parafusos

Forma	Nome	Quantidade	Aplicação
	Parafuso de cabeça cilíndrica sextavado M3 x 8 mm	2	Para montar a placa de fixação da Unidade Táctil na Unidade Táctil.
		2	Para montar a placa de fixação da Unidade Táctil na estrutura de base.
	Parafuso de cabeça cilíndrica sextavado M4 x 12 mm com anilha e anilha de pressão	4	Para montar a placa de fixação no videoprojector.
	Parafuso de cabeça cilíndrica sextavado M4 x 8 mm	1	Para montar o tabuleiro na estrutura de base.
		2	Utilizados como fixadores.

Parafusos

	Parafuso de cabeça cilíndrica sextavado M8 x 35 mm	2	Para montar o projector na estrutura de base.

Prepare as ferramentas necessárias antes de iniciar a instalação.

2. Especificações

Item	Especificação	Observação
Peso	Aprox. 7,6 kg	
Capacidade de carga máxima	6,5 kg	
Intervalo de ajuste para a frente/trás do parafuso de ajuste	80 mm (3,1")	Distância entre a extremidade da mesa e o centro do parafuso: 35 a 115 mm (1,4 a 4,5")

3. Mesa para Instalação deste Produto

Instale este produto numa mesa que cumpra as condições indicadas em seguida.

- **O tampo da mesa tem capacidade suficiente para suportar o peso deste produto.**
- **A mesa é suficientemente estável para não ceder após a instalação deste produto (por exemplo, as pernas não são inclinadas para dentro ou articuladas).**
- **A mesa tem capacidade suficiente para suportar o peso do videoprojector e deste produto.**
- **A superfície da mesa é de cor clara como, por exemplo, branca.**
- **O tampo da mesa tem uma espessura de 15 a 80 mm (0,6 a 3,1").**
- **O tamanho do tampo da mesa é superior ao seguinte tamanho mínimo necessário.**
  Consulte a tabela de distância de projecção na etapa ❶ para obter informações sobre o tamanho da imagem.

Projectores WXGA

[Unidade: polegadas (mm)]

	Tamanho da Imagem	Mesa Rectangular
①	60 (1524)	44,5 x 52,0 (1130 x 1321)
②	65 (1651)	47,6 x 55,8 (1210 x 1417)

Projectores XGA

[Unidade: polegadas (mm)]

	Tamanho da Imagem	Mesa Rectangular
①	56 (1422)	45,7 x 46,1 (1160 x 1172)
②	60 (1524)	48,4 x 49,3 (1230 x 1252)

- **Se existir algum obstáculo como, por exemplo, uma haste, na parte inferior do tampo da mesa, a distância entre a extremidade da mesa e o obstáculo tem de ser, pelo menos, de 75 mm (3") ou o obstáculo tem de estar afastado 85 mm (3,3") da extremidade da mesa.**

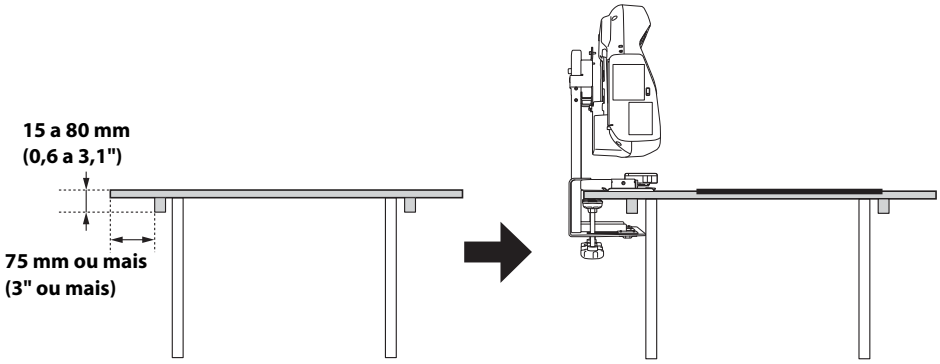

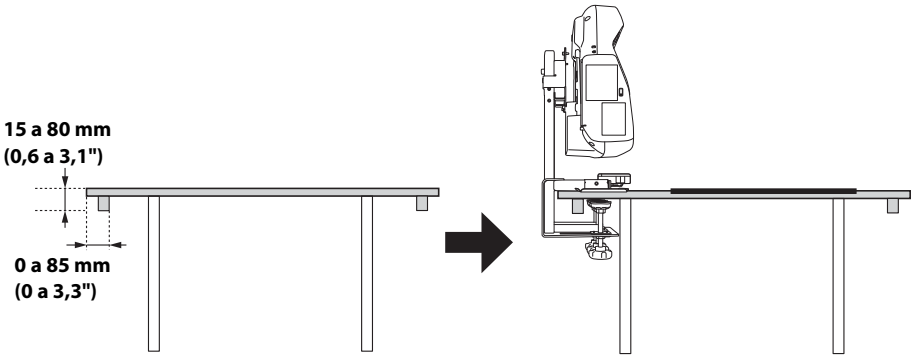

- **Coloque a Unidade Táctil numa superfície plana, suave, sem deformações no ecrã com mais de 5 mm (0.2"). Certifique-se também de que não existem obstáculos como, por exemplo, cabos ou objectos protuberantes, tais como, tabuleiros, suportes ou molduras espessas do quadro branco nas áreas sombreadas na figura à direita.**

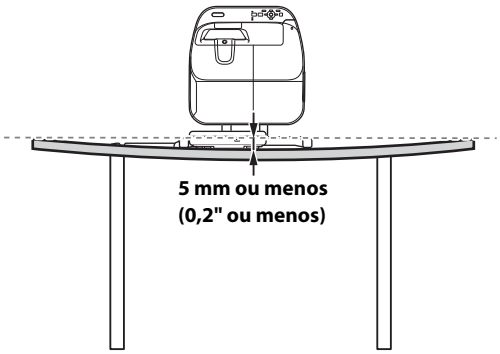

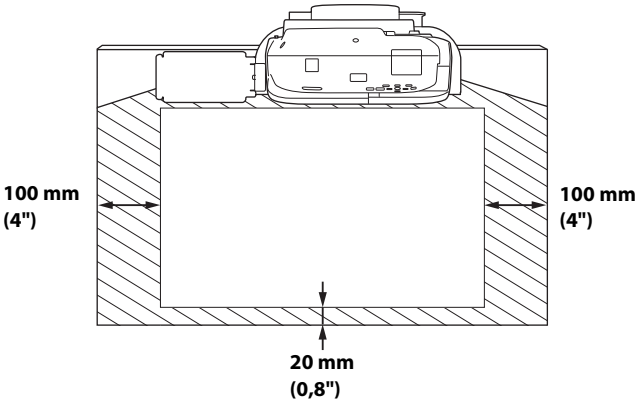

4. Procedimento de Instalação

1 Determine o tamanho da imagem e a posição do videoprojector

(1) Determine a posição de acordo com o tamanho da imagem. Estão disponíveis duas posições (① e ② na figura apresentada em seguida).

Consulte a tabela seguinte para saber qual a posição adequada para cada tamanho de imagem.

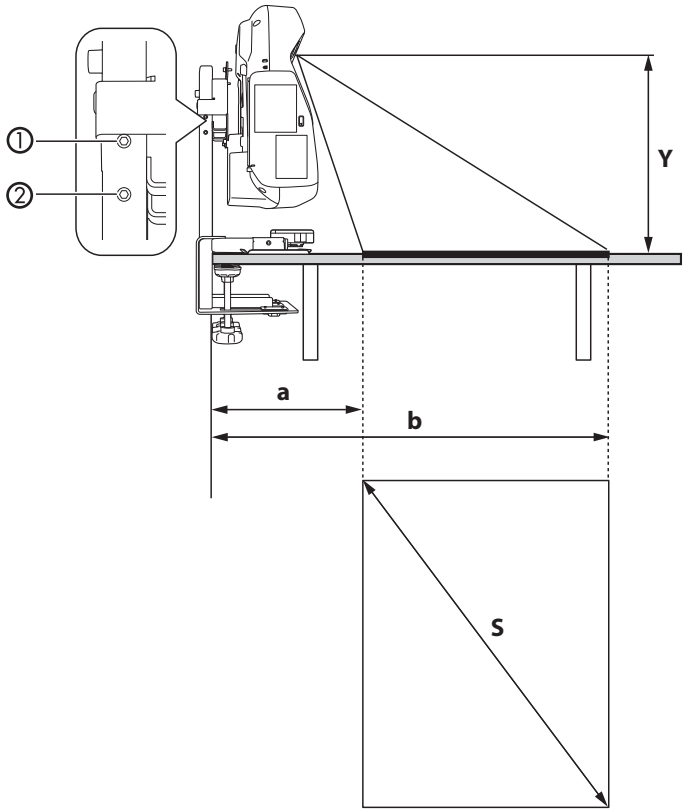

Projectores WXGA

[Unidade: polegadas (mm)]

Distância de Projecção (Y)		Tamanho da Imagem (S)						Distância entre a extremidade da mesa e a parte inferior do ecrã (16:10)(a)		Distância entre a extremidade da mesa e a parte superior do ecrã (16:10)(b)	
		Relação de aspecto de 16:10		Relação de aspecto de 4:3		Relação de aspecto de 16:9					
		Wide	Tele	Wide	Tele	Wide	Tele	Wide	Tele	Wide	Tele
①	15,0 (380)	65 (1651)	48 (1219)	57 (1448)	43 (1092)	63 (1600)	47 (1194)	11,0 (280)	15,4 (390)	45,3 (1150)	40,9 (1040)
②	13,8 (350)	60 (1524)	45 (1143)	53 (1346)	40 (1016)	59 (1499)	45 (1143)	10,2 (260)	14,6 (370)	42,1 (1070)	38,6 (980)

Projectores XGA

[Unidade: polegadas (mm)]

Distância de Projecção (Y)		Tamanho da Imagem (S)						Distância entre a extremidade da mesa e a parte inferior do ecrã (4:3)(a)		Distância entre a extremidade da mesa e a parte superior do ecrã (4:3)(b)	
		Relação de aspecto de 16:10		Relação de aspecto de 4:3		Relação de aspecto de 16:9					
		Wide	Tele	Wide	Tele	Wide	Tele	Wide	Tele	Wide	Tele
①	15,0 (380)	57 (1448)	42 (1067)	60 (1524)	45 (1143)	55 (1397)	41 (1041)	9,8 (250)	14,6 (370)	45,7 (1160)	41,7 (1060)
②	13,8 (350)	53 (1346)	40 (1016)	56 (1422)	42 (1067)	52 (1321)	38 (965)	9,4 (240)	13,8 (350)	42,9 (1090)	39,0 (990)

- **Pode alterar o tamanho da imagem utilizando os botões [Tele] e [Wide] do projector.**
- **É possível ajustar a posição da projecção utilizando a função Deslocar Imagem do videoprojector.**

(2) Se seleccionar ① , aperte os parafusos de cabeça cilíndrica sextavados M4 x 8 mm (x2) na estrutura de base como fixadores para o projector. Os parafusos estão fixos na posição ② quando o produto é fornecido.

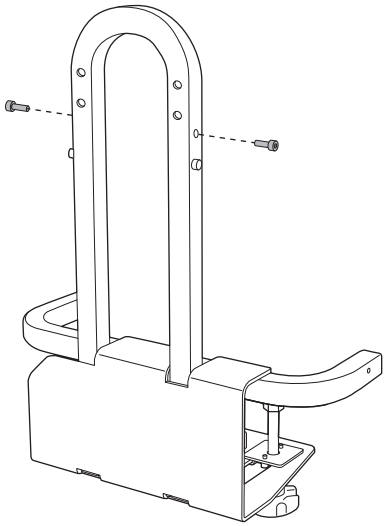

Português

2 Monte as peças

(1) Monte a placa de fixação no videoprojector utilizando parafusos de cabeça cilíndrica sextavados M4 x 12 mm (4 parafusos com anilha e anilha de pressão).

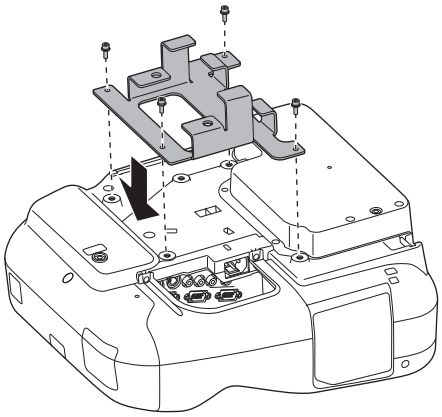

(2) Monte o tabuleiro na estrutura de base utilizando um parafuso de cabeça cilíndrica sextavado M4 x 8 mm. Pode montar o tabuleiro no lado esquerdo ou no lado direito da estrutura de base.

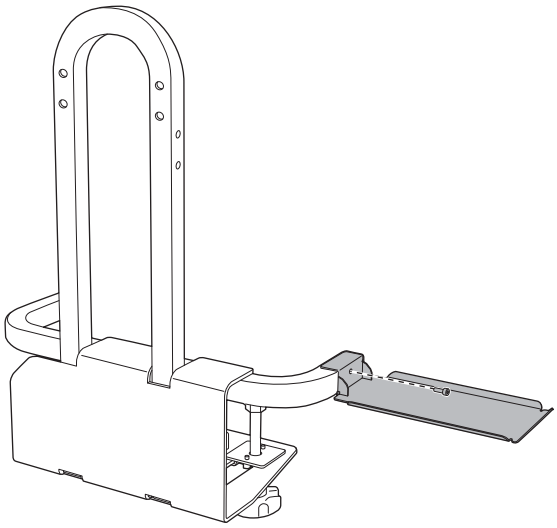

Utilize o tabuleiro para armazenar o suporte para canetas ou o controlo remoto fornecido com o projector.

⚠ Atenção

Não coloque a Easy Interactive Pen directamente no tabuleiro. A Easy Interactive Pen poderá deixar de funcionar se ficar danificada ou suja.

3 Determine a posição para fixar o suporte de montagem para mesa

(1) Desaperte os parafusos de ajuste (x3) de acordo com a espessura do tampo da mesa de forma a que consiga fixar a estrutura de base no tampo da mesa.

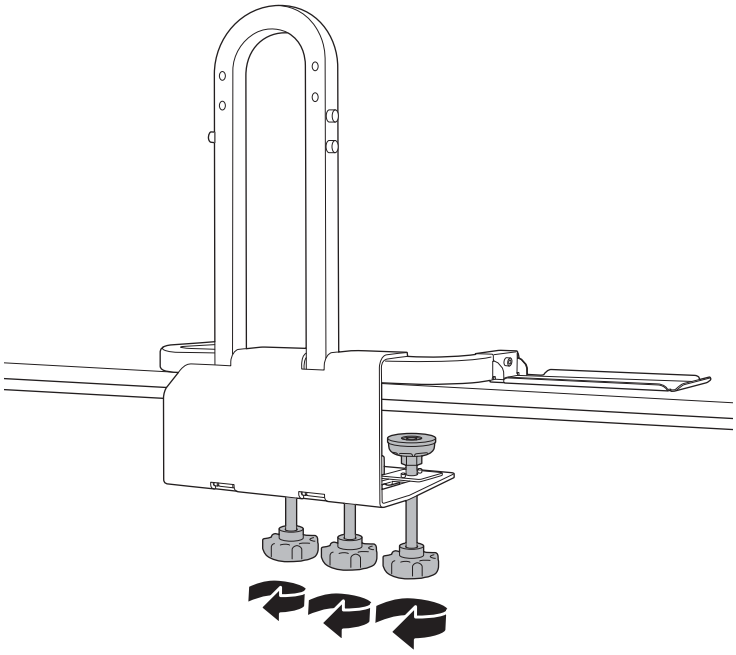

(2) Fixe a estrutura de base na mesa fazendo-a deslizar ao longo da extremidade da mesa.

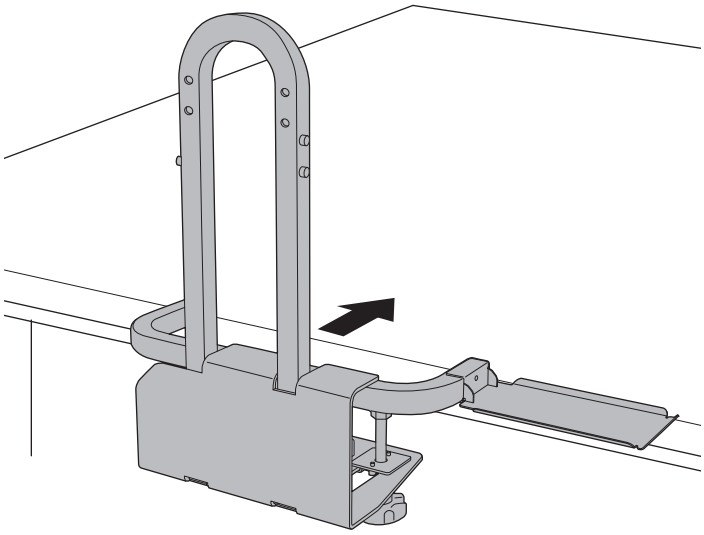

Português

(3) Alinhe um lado do arco em forma de U da estrutura de base (❶ na figura apresentada em seguida) e a presumível linha central do ecrã durante a projecção (❷ na figura apresentada em seguida) para alinhar o centro da lente com o centro do ecrã.

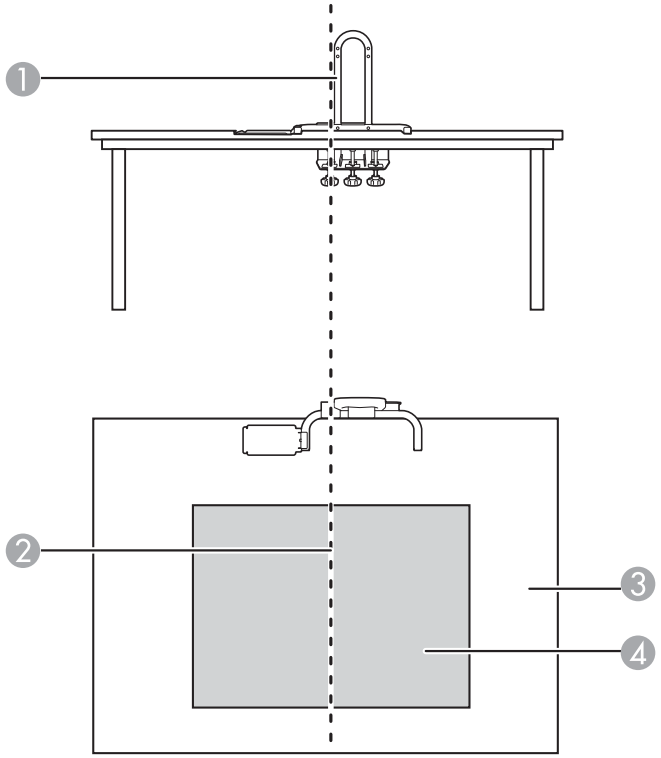

❶ Arco em forma de U

❷ Centro do ecrã

❸ Mesa

❹ Intervalo de projecção

4 Monte a estrutura de base apertando os três parafusos de ajuste

Fixe temporariamente os parafusos de ajuste numa superfície plana na parte inferior do tampo da mesa. Mova os parafusos de ajuste para a frente ou para trás se existirem obstáculos como, por exemplo, uma haste.

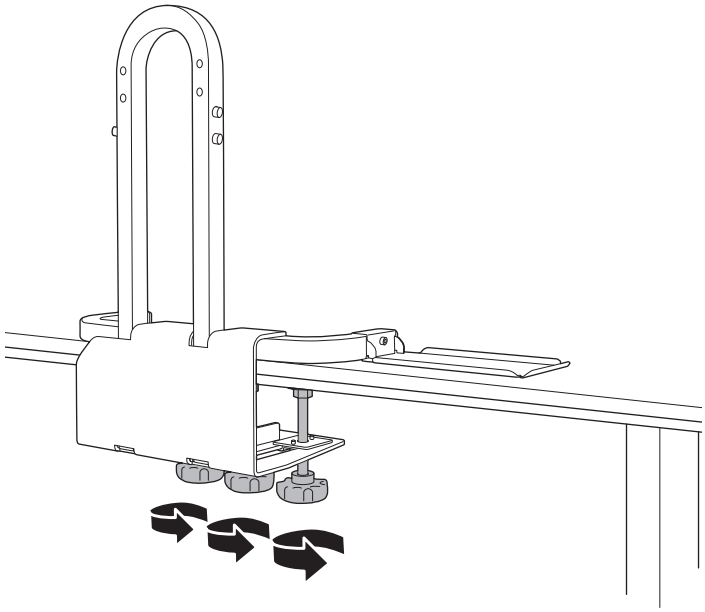

Cada parafuso de ajuste requer uma superfície plana com, pelo menos, 60 mm (2,4") de diâmetro.

⚠ **Aviso**

- ❑ **Aperte firmemente todos os parafusos de ajuste após a instalação. Se não o fizer, este produto ou o videoprojector poderá cair ou ceder e causar lesões pessoais ou um acidente.**
- ❑ **Não tente apertar os parafusos de ajuste sobre obstáculos.**

5 Instale a placa de fixação da Unidade Táctil (apenas para modelos que incluem uma Unidade Táctil)

(1) Instale a placa de fixação da Unidade Táctil na Unidade Táctil utilizando os parafusos de cabeça cilíndrica sextavados M3 x 8 mm (x2).

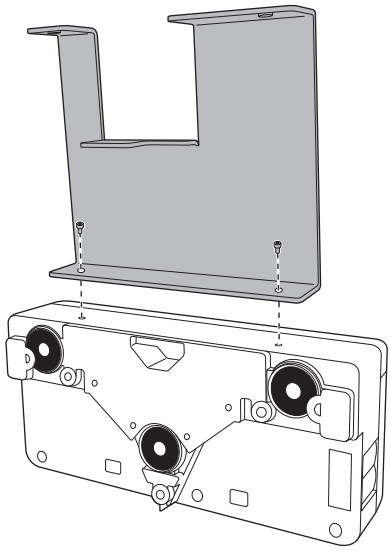

(2) Instale a placa de fixação da Unidade Táctil na estrutura da base utilizando os parafusos de cabeça cilíndrica sextavados M3 x 8 mm (x2).

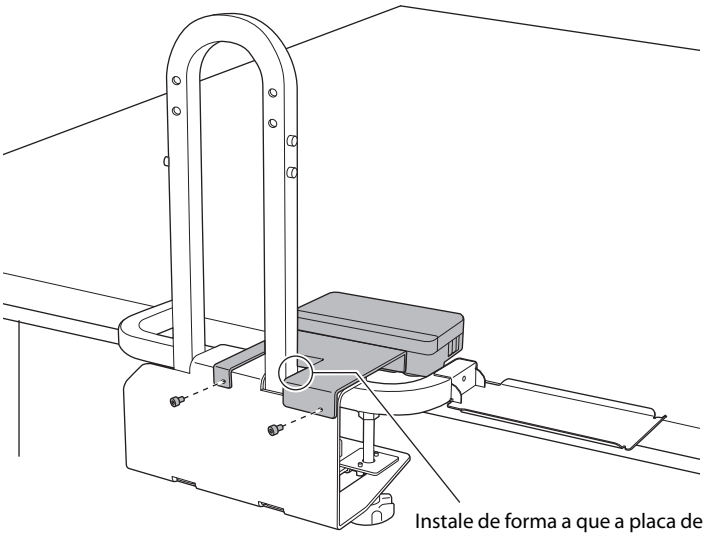

Instale de forma a que a placa de fixação da Unidade Táctil fique alinhada com a parte lateral do braço em forma de U.

Português

(3) Ligue o cabo da Unidade Táctil fornecido com o projector à Unidade Táctil.

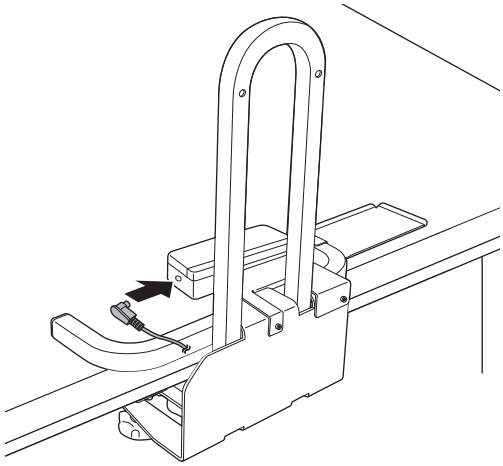

Para mais informações sobre a utilização da Unidade Táctil, consulte o *Manual de instalação* e o *Manual do Utilizador* fornecido com o projector.

6 Fixe o videoprojector na estrutura de base

(1) Faça deslizar a placa de fixação montada no videoprojector ao longo do arco em forma de U a partir do topo.
A placa irá parar nos fixadores da etapa 1.

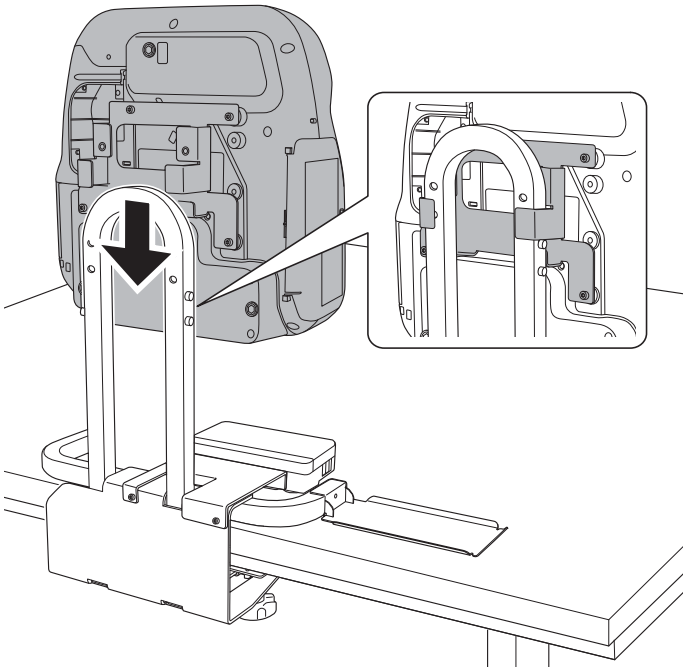

⚠ Atenção

Não coloque nada por baixo do videoprojector. Se o fizer, poderá danificar o videoprojector durante o

(2) Fixe o videoprojector com os parafusos de cabeça cilíndrica sextavados M8 x 35 mm (x2).

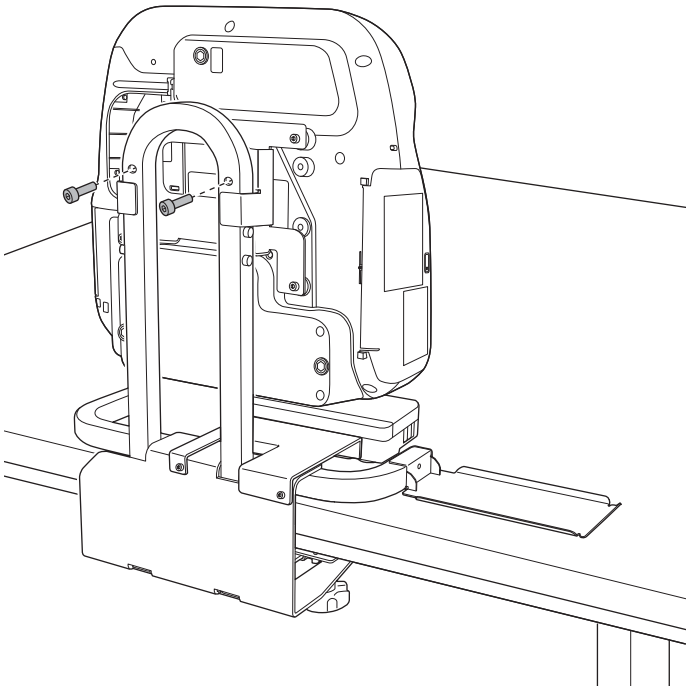

Português

7 Aperte os parafusos de ajuste fixados temporariamente na etapa 3

Aperte os três parafusos de ajuste com a mesma força.

⚠ Aviso

Aperte todos os parafusos com força. Se não o fizer, o projector ou este produto poderá cair e causar ferimentos pessoais ou um acidente.

- **Depois de concluir a instalação do videoprojector, ligue os cabos necessários. Utilize o recorte existente na estrutura de base para que os cabos não fiquem salientes.**

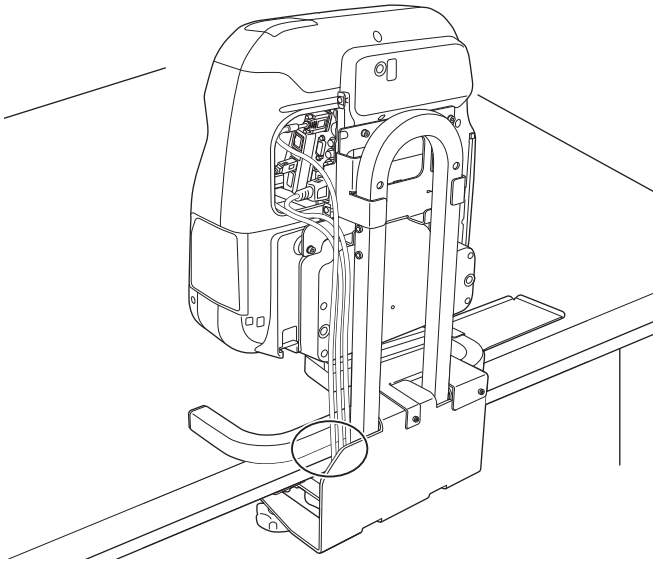

- **Para saber como ajustar a imagem e obter mais informações sobre o projector, consulte o *Manual do Utilizador* fornecido com o projector.**
- **Depois de instalar o projector, certifique-se de que a mesa se mantém firme.**

ELPMB29

交互式桌面托架
使用说明书

中文简体

中文简体

EPSON
EXCEED YOUR VISION

安全使用须知

为保障您的安全，在使用本产品之前请先阅读本手册的使用须知全文、投影机使用说明书和安全使用须知。忽视这些手册的使用须知而造成的处置不当，可能会损坏产品、导致人身伤害或财产损失。请将本手册置于手边以备将来参考。

符号说明

为避免造成人身伤害或财产损失，在本手册中使用了下列警告标志。请您务必在阅读本手册时已了解这些警告的含义。

⚠警告	若忽视此符号表示的信息，可能会因处置不当而导致人身伤害甚至死亡。
⚠小心	若忽视此符号表示的信息，可能会因处置不当而造成人身伤害或机械损坏。
	此符号表示相关或有用的信息。

	此符号表示严禁执行的操作

	此符号表示应执行的操作

安装安全防护措施

⚠警告	
请按照本手册的说明安装产品。 如果未按说明进行操作，产品有可能会脱落或倒塌，并导致人身伤害或意外事故。	
操作电源线时请小心谨慎。 操作不当可能会导致火灾或触电。操作时须遵守以下防护要求： ・请勿在手湿时操作电源插头。 ・请勿使用已损坏或改动过的电源线。 ・如果电源线穿过基架部分，在拉拔电源线时请勿用力过大。	
请勿在有可能受到震动或冲击的位置安装本产品。 震动或冲击可能会导致投影机或安装面损坏。还可能会导致本产品或投影机脱落，从而导致严重的人身伤害甚至死亡。	
请定期检查本产品，以确保没有断裂部件或松动的螺栓。 如果存在断裂部件，应立即停止使用本产品。否则本产品或投影机可能会脱落或倒塌，并导致意外事故或人身伤害。	
请勿改动本产品。	
完成安装后请将所有的螺栓拧紧。 否则本产品或投影机可能会脱落或倒塌，并导致人身伤害或意外事故。	
请在符合下列条件的桌子上安装本产品。 ・桌面厚 15 至 80 mm（0.6 至 3.1 英寸）。 ・桌面有足够的强度可以支持本产品的重量。 ・桌子足够稳定，安装本产品之后不会倒塌（比如桌腿没有向内倾斜或是可以折叠）。 ・桌子有足够的强度可以承受投影机和本产品的重量。	
请勿使用螺旋锁紧式胶粘剂、润滑剂或油脂来在桌子上安装本产品。 如果在投影机的安装板固定部分使用螺旋锁紧式胶粘剂、润滑剂或油脂，外壳可能会破裂并导致投影机脱落，从而造成人身伤害或财产损失。	
请勿靠在桌面托架或投影机上，或对其施加外力。 否则桌面托架或投影机可能会脱落或倒塌，并导致意外事故或人身伤害。	

⚠ 小心
请勿在可能超出投影机允许的工作温度的位置上安装本产品。 在此环境下可能会损坏投影机。

关于本手册

本手册说明如何使用交互式桌面托架（ELPMB29）将 Epson 投影机安装到桌子上。
请参阅 Epson 主页或目录以了解可以使用交互式桌面托架安装到桌子上的投影机的信息。

1. 装箱物品

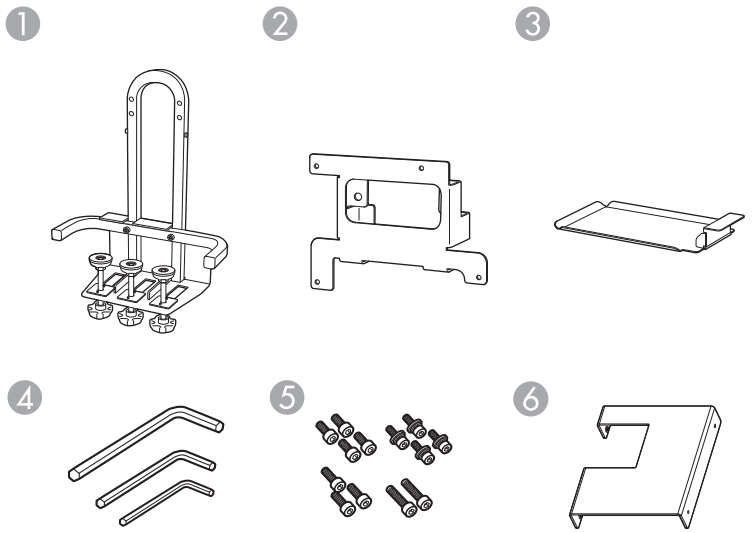

1. 带有调节螺栓的基架部分
2. 安装板
3. 托盘
4. 六角扳手 （用于 M3、M4 和 M8）
5. 螺栓
6. 手指触控组件安装板

螺栓

形状	名称	数量	用途
	M3 x 8 mm 内六角螺栓	2	用于安装手指触控组件上的手指触控组件安装板。
		2	用于将手指触控组件安装板安装至基架部分。
	M4 x 12 mm 内六角螺栓，有垫圈和弹簧垫圈	4	用于将安装板安装至投影机上。
	M4 x 8 mm 内六角螺栓	1	用于将托盘安装至基架部分。
		2	用作制动器。
	M8 x 35 mm 内六角螺栓	2	用于将投影机安装至基架部分。

在开始安装前备齐必需的工具。

中文简体

2. 规格

项目	规格	备注
质量	约 7.6 kg	
最大负载能力	6.5 kg	
调节螺栓的前 / 后调整范围	80 mm (3.1 英寸)	桌子边缘与螺栓中心之间的距离: 35 至 115 mm (1.4 至 4.5 英寸)

3. 安装本产品的桌子

请在符合下列条件的桌子上安装本产品。

- **桌面有足够的强度可以支持本产品的重量。**
- **桌子足够稳定，安装本产品之后不会倒塌 (比如桌腿没有向内倾斜或是可以折叠)。**
- **桌子有足够的强度可以承受投影机和本产品的重量。**
- **桌面为浅色，如白色等。**
- **桌面厚 15 至 80 mm (0.6 至 3.1 英寸)。**
- **桌面大于下面的最小极限尺寸。**
  有关图像尺寸，请参阅步骤 ❶ 的投影距离表。

WXGA 投影机

[单位：英寸 (mm)]

	图像尺寸	矩形桌子
①	60 (1524)	44.5 x 52.0 (1130 x 1321)
②	65 (1651)	47.6 x 55.8 (1210 x 1417)

XGA 投影机

[单位：英寸 (mm)]

	图像尺寸	矩形桌子
①	56 (1422)	45.7 x 46.1 (1160 x 1172)
②	60 (1524)	48.4 x 49.3 (1230 x 1252)

- 如果桌面的底部有杆状物等任何障碍，则桌子边缘与障碍物之间的距离必须至少为 75 mm （3 英寸）或者障碍物必须在距离桌子边缘 85 mm （3.3 英寸）以内的地方。

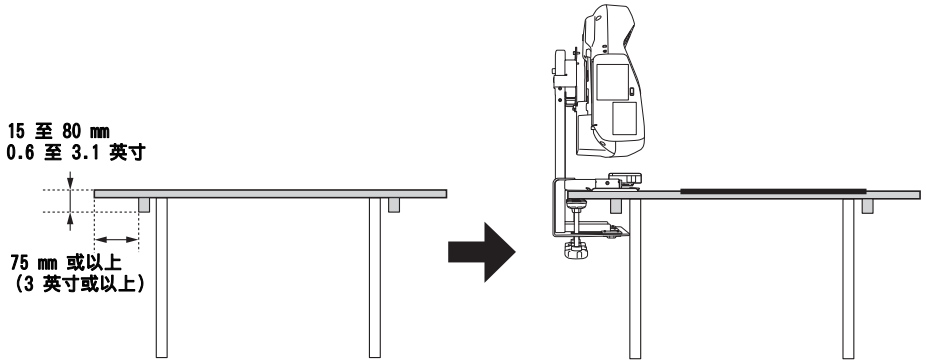

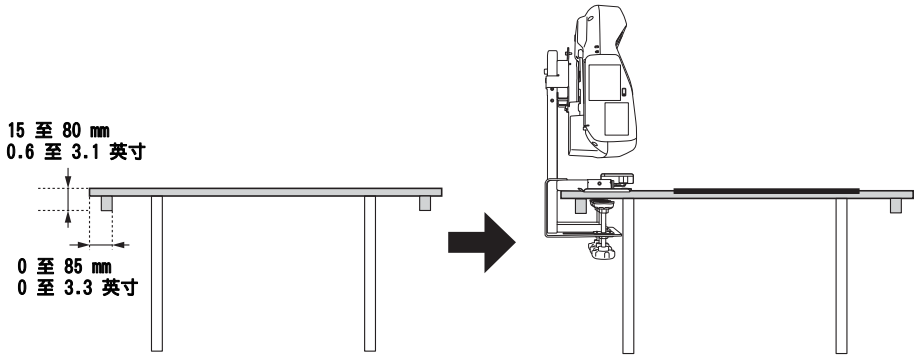

- 将手指触控组件安装在超过 5 mm（0.2 英寸 ）的平整表面上。
  另外，确保右图中的阴影部分没有任何障碍物，如：线缆或凸出的物件 （如：白板托盘、固定器或粗框）。

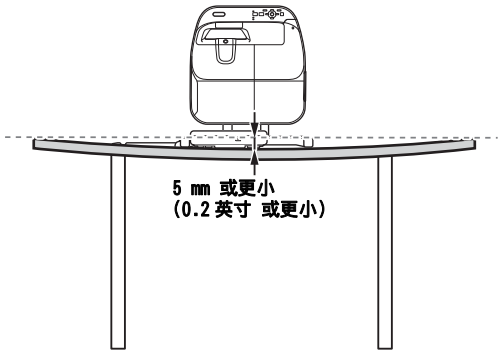

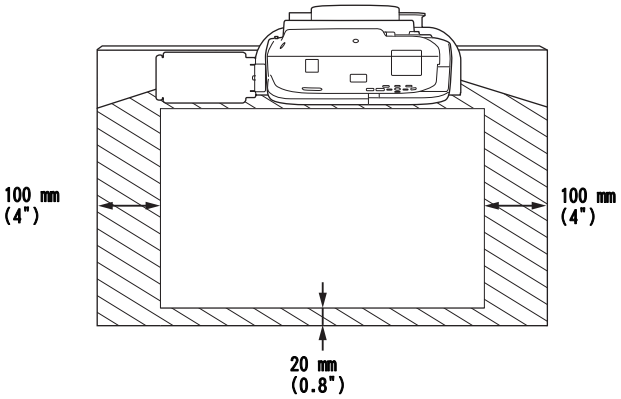

中文简体

4. 安装步骤

1 确定图像尺寸和投影机的位置

(1)根据图像尺寸确定位置。有两个位置（下图中的 ① 和 ②）可供选择。

参照下表，确定适合每个图像尺寸的位置。

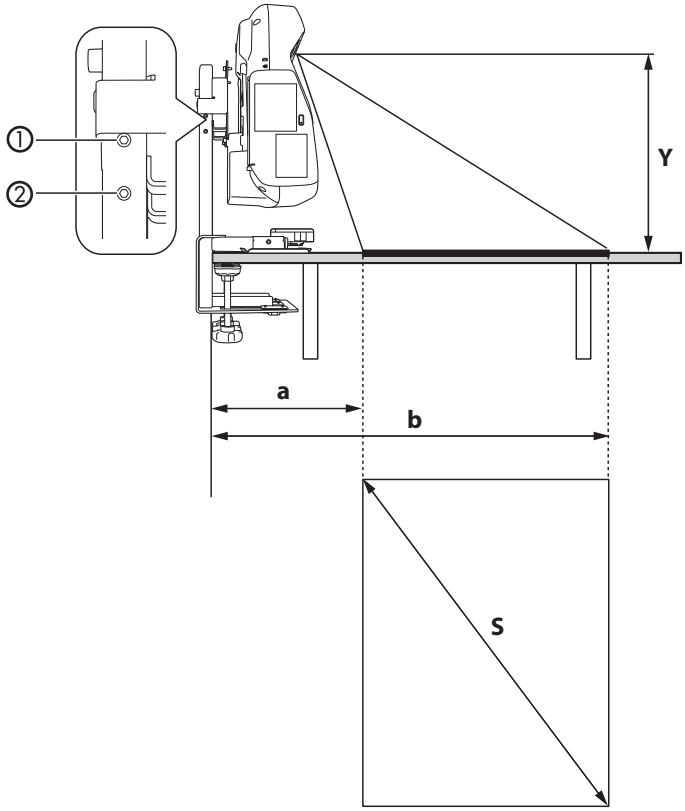

WXGA 投影机

[单位：英寸（mm)]

投影距离（Y）		图像尺寸（S）						桌子边缘与屏幕底边之间的距离 (16:10)(a)		桌子边缘与屏幕顶边之间的距离 (16:10)(b)	
		长宽比 16:10		长宽比 4:3		长宽比 16:9					
		广角	远焦	广角	远焦	广角	远焦	广角	远焦	广角	远焦
①	15.0 (380)	65 (1651)	48 (1219)	57 (1448)	43 (1092)	63 (1600)	47 (1194)	11.0 (280)	15.4 (390)	45.3 (1150)	40.9 (1040)
②	13.8 (350)	60 (1524)	45 (1143)	53 (1346)	40 (1016)	59 (1499)	45 (1143)	10.2 (260)	14.6 (370)	42.1 (1070)	38.6 (980)

XGA 投影机

[单位：英寸（mm)]

投影距离 (Y)		图像尺寸 (S)						桌子边缘与屏幕底边之间的距离 (4:3)(a)		桌子边缘与屏幕顶边之间的距离 (4:3)(b)	
		长宽比 16:10		长宽比 4:3		长宽比 16:9					
		广角	远焦	广角	远焦	广角	远焦	广角	远焦	广角	远焦
①	15.0 (380)	57 (1448)	42 (1067)	60 (1524)	45 (1143)	55 (1397)	41 (1041)	9.8 (250)	14.6 (370)	45.7 (1160)	41.7 (1060)
②	13.8 (350)	53 (1346)	40 (1016)	56 (1422)	42 (1067)	52 (1321)	38 (965)	9.4 (240)	13.8 (350)	42.9 (1090)	39.0 (990)

- 您可以使用投影机的 [Tele] 和 [Wide] 按钮更改图像尺寸。
- 您可以使用投影机的图像移动来调节投影位置。

(2)如果选择 ①，将 M4 x 8 mm 内六角螺栓（x2）安装到基架部分的位置，作为投影机的制动器。出厂时螺栓被固定在 ② 处。

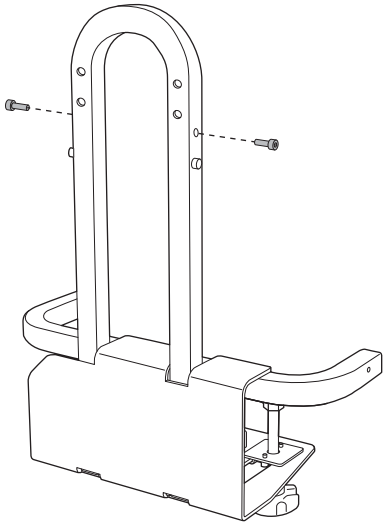

中文简体

2 装配部件

(1)使用 M4 x 12 mm 内六角螺栓 （4 个，有垫圈和弹簧垫圈）将安装板安装在投影机上。

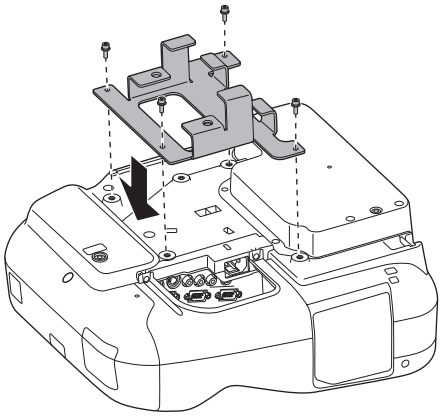

(2)使用 M4 x 8 mm 内六角螺栓将托盘安装至基架部分。可以安装在左侧或右侧。

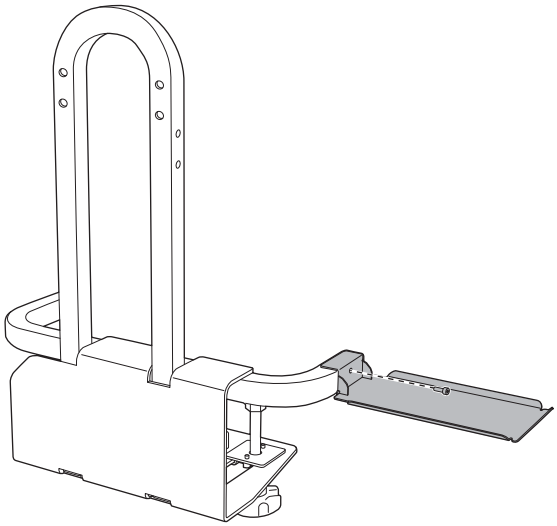

使用托盘存放随投影机随附的笔盘或遥控器。

⚠ 小心

请勿直接将交互式白板专用笔放在托盘上，如果受损或者弄脏将无法使用。

3 确定安装桌面托架的位置

(1)拧开调节螺栓（x3）来适应桌面的厚度，然后才可以将基架部分安装到桌面上。

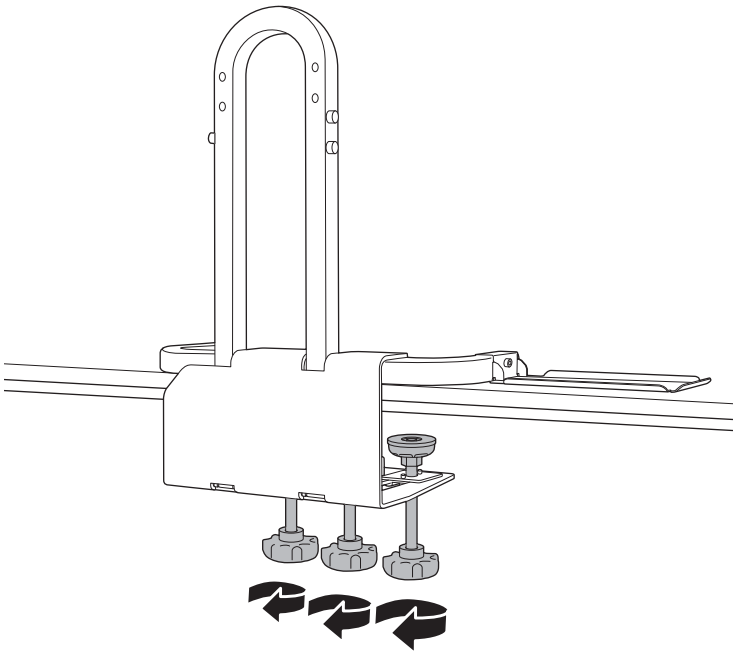

(2)将基架部分滑动到桌子的边缘上，安装至桌面。

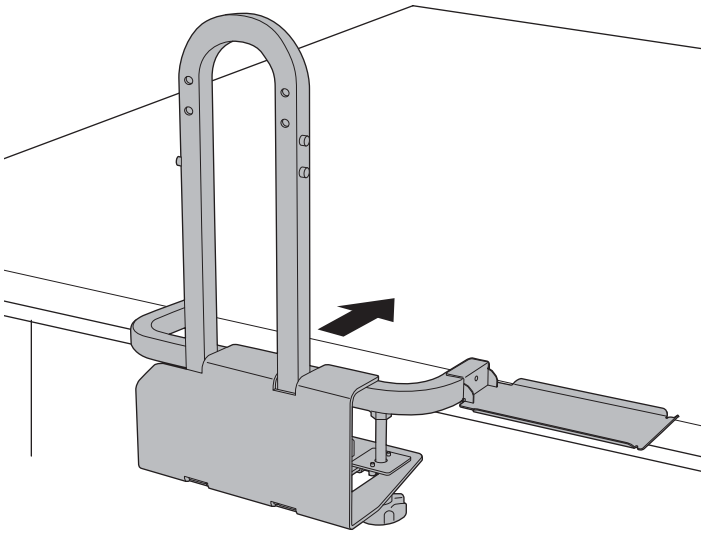

中文简体

(3)将基架部分上的 U 型架的一侧（下图中的 ❶ ）与假定的投影屏幕中心线（下图中的 ❷ ）对齐，这样即可将镜头的中心与屏幕的中心对齐。

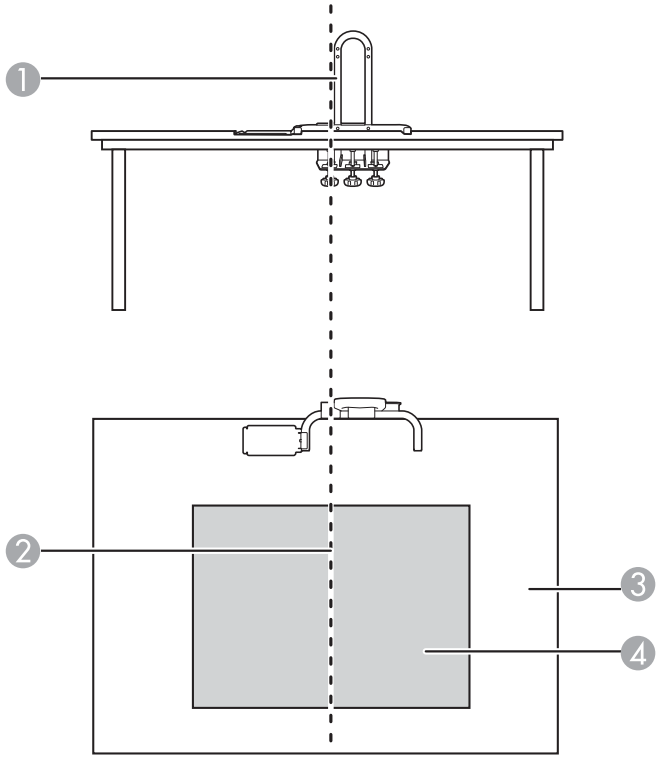

❶ U 型架

❷ 屏幕中心

❸ 桌子

❹ 投影范围

4 拧紧三个调节螺栓，安装基架部分

暂时将调节螺栓固定到桌面底部的平整表面上。如果有诸如柱状物之类的障碍，请前后移动调节螺栓。

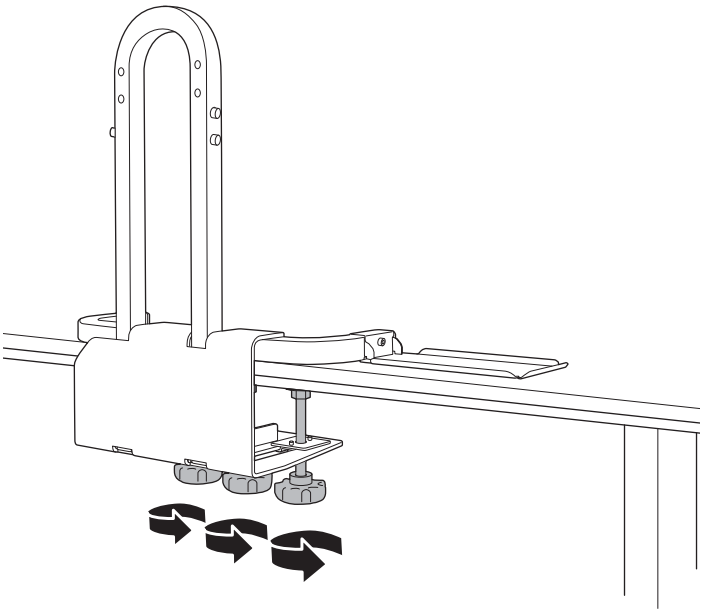

每个调节螺栓需要一个直径至少 60 mm （2.4 英寸）的平整表面。

⚠警告

- ❏ 完成安装后请将所有的调节螺栓拧紧。否则本产品或投影机可能会脱落或倒塌，并导致人身伤害或意外事故。
- ❏ 请勿试图在障碍物上拧紧调节螺栓。

5 安装手指触控组件安装板 （仅适用于包括手指触控组件的型号）

(1)使用 M3 x 8 mm 内六角螺栓（x2）安装手指触控组件上的手指触控组件安装板。

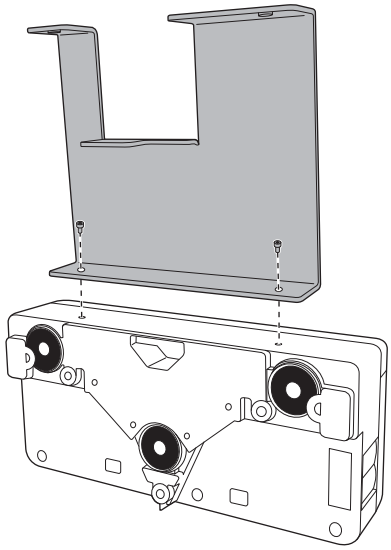

(2)使用 M3 x 8 mm 内六角螺栓（x2）安装基架部分上的手指触控组件安装板。

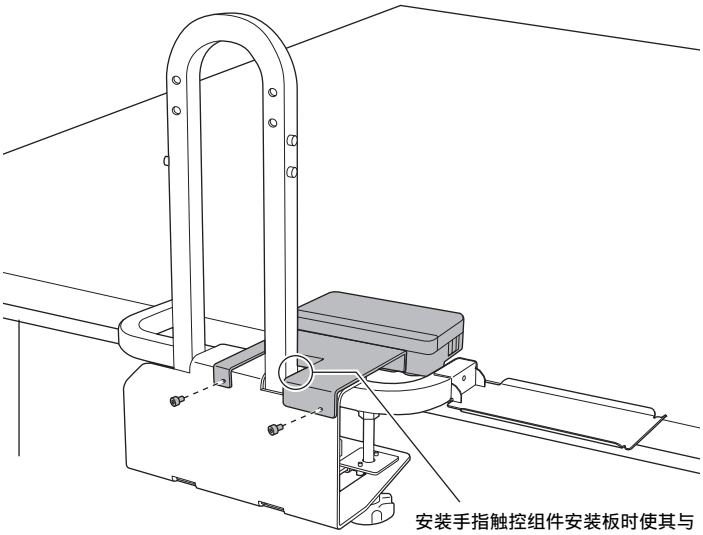

安装手指触控组件安装板时使其与 U 型杆的侧面齐平。

中文简体

(3)将投影机随附的手指触控组件线缆连接到手指触控组件。

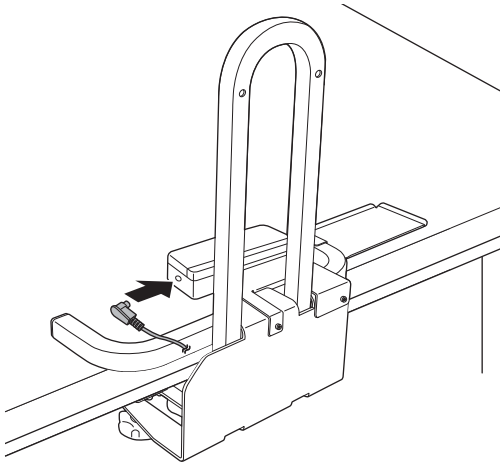

有关使用手指触控组件的详情，请参阅投影机随附的*安装手册*和*使用说明书*。

6 将投影机固定到基架部分

(1) 将安装在投影机上的安装板从上向下滑动到 U 型架上。
将在步骤 1 的制动器处停止。

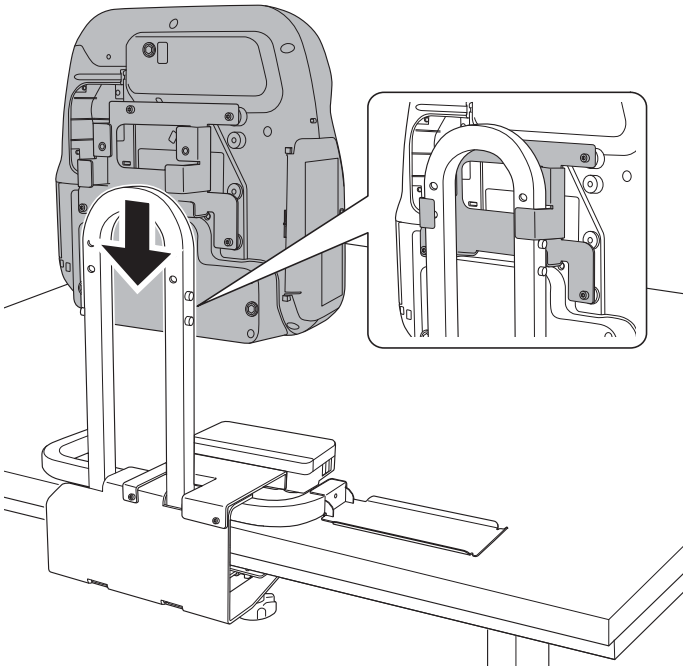

⚠小心

请勿在投影机下面放置任何东西。否则在安装过程中可能会损坏投影机。

(2)用 M8 x 35 mm 内六角螺栓 (x2) 来固定投影机。

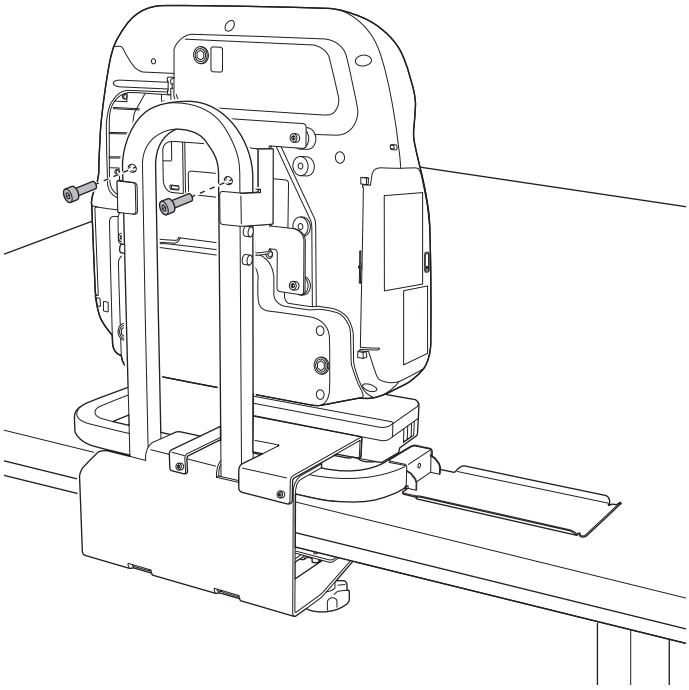

中文简体

7 拧紧在 3 暂时固定的调节螺栓

用相同力度拧紧三个调节螺栓。

⚠警告

拧紧所有的螺栓。否则投影机或本产品可能会脱落，并导致意外事故或人身伤害。

- 完成投影机安装时，请连接必要的电缆。使用基架部分上的开孔，使电缆不会突出。

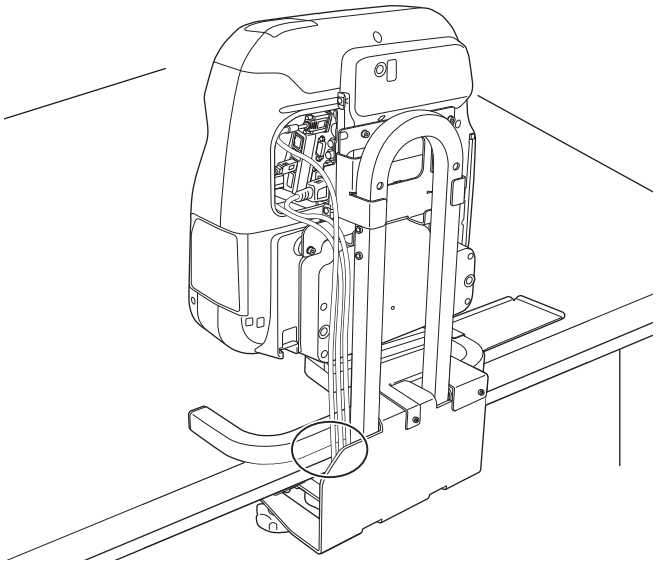

- 有关调节图像和投影机的更多详情，请参阅投影机随附的*使用说明书*。
- 确保在安装投影机之后，桌子不会摇晃。

ELPMB29

Interactive Table Mount
使用說明書

中文繁體

中文繁體

EPSON
EXCEED YOUR VISION

安全使用須知

為了您的安全起見，請先閱讀本說明書中的所有使用須知、投影機的使用說明書和安全使用須知 ，再使用本品。未按照這些說明書的使用須知進行不當處理可能會損傷本品，也可能造成人員受傷或財物損失。請將本說明書放在手邊，以備將來參考。

符號說明

本說明書使用如下所示的警告標示，以防止人員受傷或財物損失。閱讀本說明書時，務必了解這些警告標示。

⚠警告	此符號所標明的資訊若加以輕忽，可能會由於不當處理而導致人員受傷甚至死亡。
⚠注意	此符號所標明的資訊若加以輕忽，可能會由於不當處理而導致人員受傷或機械損害。
	此符號代表相關或實用的資訊。

	此符號標明嚴禁執行的動作

	此符號標明務必執行的動作

安裝的安全措施

⚠警告	
本品在安裝時，請務必遵守本說明書中的指示。 若未確實遵守指示，本品可能會掉落或倒塌，而導致人員受傷或發生意外。	
處理電源線時務必小心謹慎。 不當處理可能會釀成火災或造成觸電。作業時務必遵守以下安全措施： ・手濕時切勿碰觸電源插頭。 ・切勿使用已破損或改裝過的電源線。 ・穿過底台單位繞接電源線時，切勿太用力拉扯電源線。	
切勿將本品安裝在易震動或衝撞之處。 震動或衝撞可能會導致投影機或安裝表面損壞，也可能造成本品或投影機掉落，而導致人員嚴重受傷甚至死亡。	
定期檢查本品，以確保零組件並未損壞或螺絲並未鬆脫。 如果有任何零組件損壞，請立即停止使用本品。否則本品或投影機可能會掉落或倒塌，而導致發生意外或人員受傷。	
切勿改裝本品。	
安裝之後務必牢固地鎖緊螺絲。 否則本品或投影機可能會掉落或倒塌，而導致人員受傷或發生意外。	
在滿足以下條件的桌子上安裝本品。 ・桌面厚 15 到 80 公釐 （0.6 到 3.1 英吋）。 ・桌面 應足夠堅固，能夠 支撐 本品的重量。 ・桌子應足夠穩定，安裝本品後不會倒塌 （例如，桌腿不得向內傾斜或者可以摺疊）。 ・桌子應足夠堅固，能夠承受投影機和本品的重量。	
請勿使用螺絲鎖緊類的黏著劑、潤滑劑或潤滑油將本品安裝在桌子上。 如果在投影機的安裝板固定零組件上使用螺絲鎖緊類的黏著劑、潤滑劑或潤滑油，外殼可能會裂開而造成投影機掉落，因而導致人員受傷或財物損失。	
請勿倚靠或者對桌架和投影機應用外力。 否則桌架或投影機可能會掉落或倒塌，而導致意外發生或人員受傷。	

⚠注意
裝設本品處所的操作溫度切勿超過投影機所能耐受的程度。 將投影機安置於這種場所可能會導致損壞。

關於本說明書

本說明書描述如何使用 Interactive Table Mount (ELPMB29)，將 Epson 投影機安裝在桌子上。
如需可使用 Interactive Table Mount 安裝在桌子上的投影機資訊，請參閱 Epson 首頁或型錄。

1. 清點配件

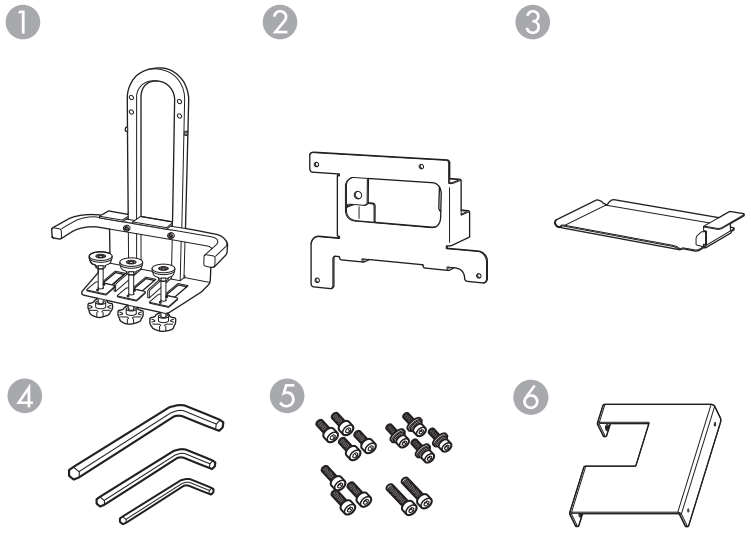

❶ 帶有調整螺栓的底台單位

❷ 安裝板

❸ 托盤

❹ 六角扳手 （用於 M3、M4 和 M8）

❺ 螺栓

❻ 觸控組件安裝板

螺栓

外形	名稱	數量	應用
	M3 x 8 公釐內六角孔螺栓	2	用於將觸控組件安裝板安裝到觸控組件上。
		2	用於將觸控組件安裝板安裝到底台單位。
	M4 x 12 公釐帶墊圈與彈簧墊圈之內六角孔螺栓	4	用於將安裝板安裝到投影機上。
	M4 x 8 公釐內六角孔螺栓	1	用於將托盤安裝到底台單位。
		2	用於制動。
	M8 x 35 公釐內六角孔螺栓	2	用於將投影機安裝到底台單位。

開始安裝以前，先將必要的工具準備齊全。

2. 規格

項目	規格	說明
重量	約 7.6 公斤	
最大負載量	6.5 kg	
調整螺栓的前後調整範圍	80 公釐 （3.1 英吋）	桌子邊緣與螺栓中心之間的距離：35 到 115 公釐 （1.4 到 4.5 英吋）

3. 安裝本品的桌子

在滿足以下條件的桌子上安裝本品。

- 桌面應足夠堅固，能夠支撐本品的重量。
- 桌子應足夠穩定，安裝本品後不會倒塌 （例如，桌腿不得向內傾斜或者可以摺疊）。
- 桌子足夠堅固，能夠承受投影機和本品的重量。
- 桌面為淺色，諸如白色。
- 桌面厚 15 到 80 公釐 （0.6 到 3.1 英吋）。
- 桌面尺寸大於以下最低的必須尺寸。
  參照步驟 ❶ 的投影距離表，確認影像大小。

WXGA 投影機

單位：英吋 （公釐）

	影像大小	長方形桌子
①	60 (1524)	44.5 x 52.0 (1130 x 1321)
②	65 (1651)	47.6 x 55.8 (1210 x 1417)

XGA 投影機

單位：英吋 （公釐）

	影像大小	長方形桌子
①	56 (1422)	45.7 x 46.1 (1160 x 1172)
②	60 (1524)	48.4 x 49.3 (1230 x 1252)

- 若桌面的底邊存在任何障礙物 （諸如把手等物），則桌子邊緣與障礙物之間的距離必須不小於 75 公釐 （3 英吋），或者障礙物距離桌子的邊緣不超過 85 公釐 （3.3 英吋）。

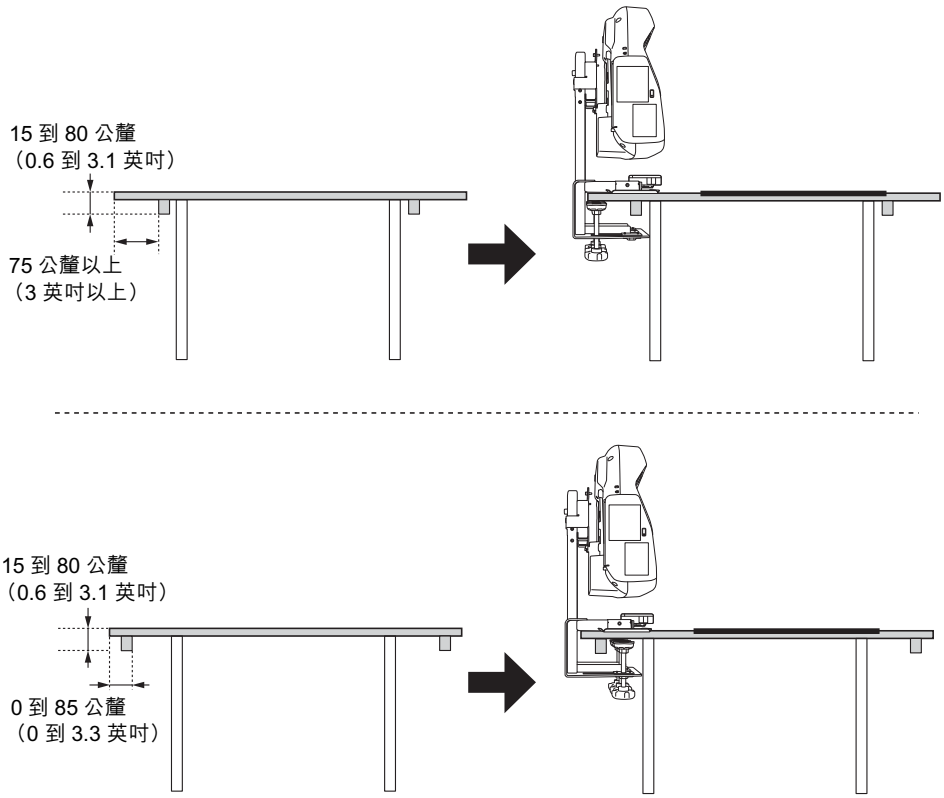

- 將觸控組件設置於平坦、滑順、沒有彎翹不平的表面上，屏幕表面的不平整度不可超過 5 公釐 (0.2 英吋)。此外，亦請確定在右圖中的陰影區域內，無纜線等障礙物或如白板溝、固定架或粗框等突出物品。

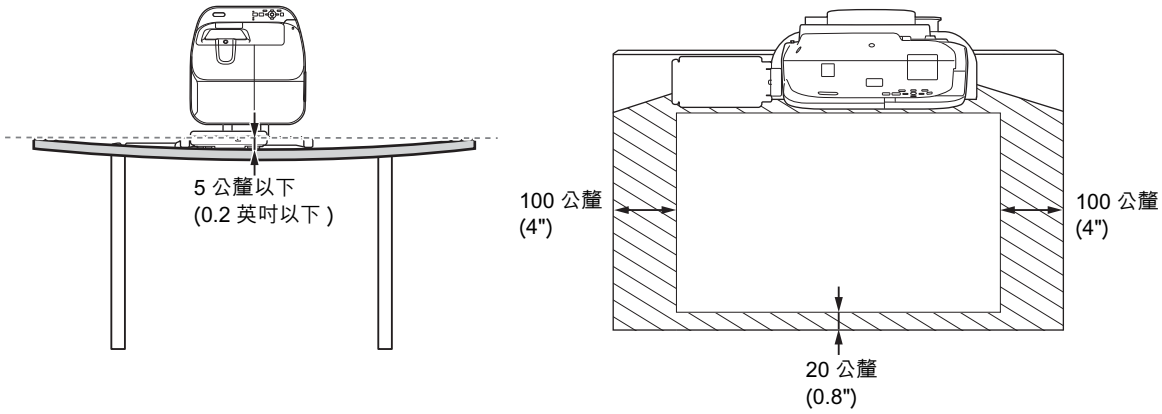

中文繁體

4. 安裝步驟

1 確定影像大小和投影機的位置

(1) 根據影像大小確定位置。有兩個位置 （下圖中的 ① 和 ② ）可供選擇。

參照下表，確定適合每個影像大小的位置。

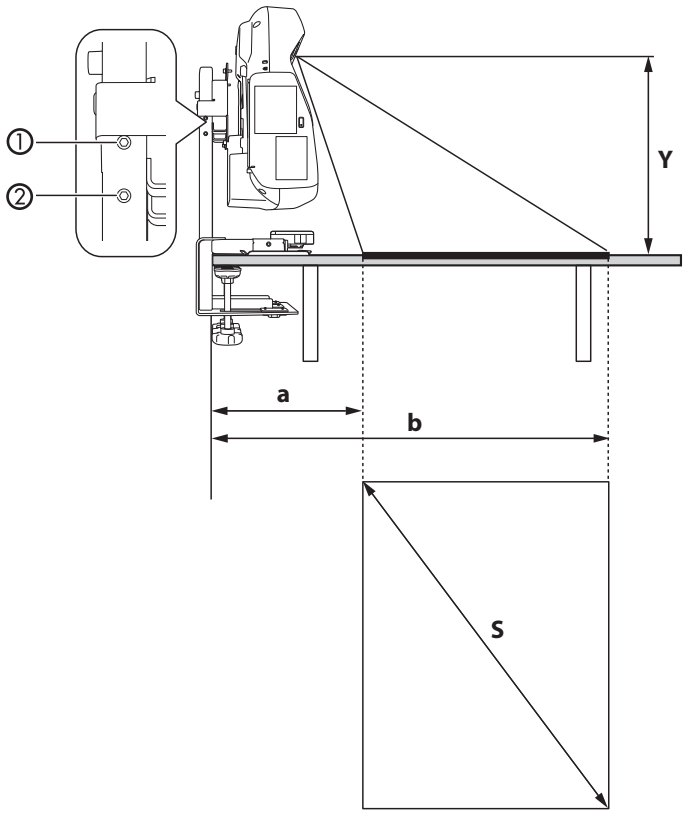

WXGA 投影機

單位：英吋 （公釐）

投影距離 (Y)		影像大小 (S)						桌子邊緣與屏幕底邊之間的距離 (16:10)(a)		桌子邊緣與屏幕頂邊之間的距離 (16:10)(b)	
		長寬比 16:10		長寬比 4:3		長寬比 16:9					
		廣角	望遠	廣角	望遠	廣角	望遠	廣角	望遠	廣角	望遠
①	15.0 (380)	65 (1651)	48 (1219)	57 (1448)	43 (1092)	63 (1600)	47 (1194)	11.0 (280)	15.4 (390)	45.3 (1150)	40.9 (1040)
②	13.8 (350)	60 (1524)	45 (1143)	53 (1346)	40 (1016)	59 (1499)	45 (1143)	10.2 (260)	14.6 (370)	42.1 (1070)	38.6 (980)

XGA 投影機

單位：英吋 （公釐）

投影距離 (Y)		影像大小 (S)						桌子邊緣與屏幕底邊之間的距離 (4:3)(a)		桌子邊緣與屏幕底邊之間的距離 (4:3)(b)	
		長寬比 16:10		長寬比 4:3		長寬比 16:9					
		廣角	望遠	廣角	望遠	廣角	望遠	廣角	望遠	廣角	望遠
①	15.0 (380)	57 (1448)	42 (1067)	60 (1524)	45 (1143)	55 (1397)	41 (1041)	9.8 (250)	14.6 (370)	45.7 (1160)	41.7 (1060)
②	13.8 (350)	53 (1346)	40 (1016)	56 (1422)	42 (1067)	52 (1321)	38 (965)	9.4 (240)	13.8 (350)	42.9 (1090)	39.0 (990)

- 可以使用投影機的 [Tele] 和 [Wide] 按鈕，變更影像大小。
- 可以使用投影機的影像移動調整投影位置。

(2) 如果選擇 ①，將 M4 x 8 公釐內六角孔螺栓 （2 個）安裝在底台單位 （作為投影機的制動裝置）。出貨時螺栓固定在 ②。

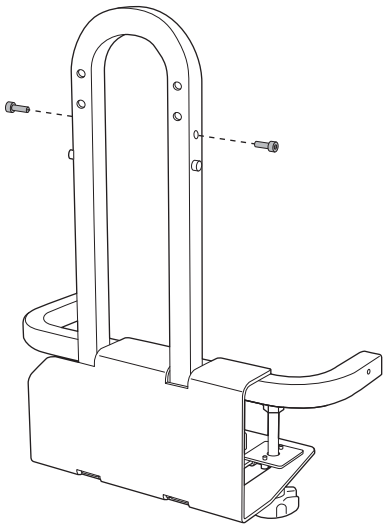

中文繁體

2 組裝零件

(1) 使用 M4 x 12 公釐內六角孔螺栓 （4 個帶墊圈與彈簧墊圈的螺栓）將安裝板安裝到投影機上。

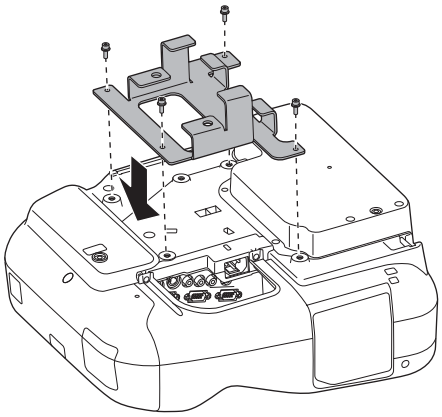

(2) 使用 M4 x 8 公釐內六角孔螺栓將托盤安裝在底台單位上。安裝在左側或右側均可。

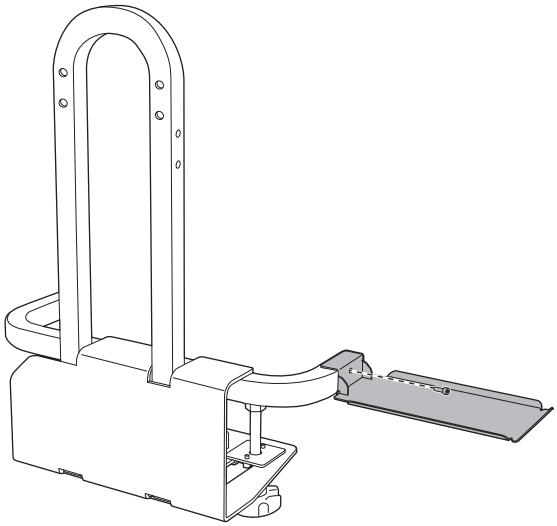

使用本托盤存放投影機隨附的筆托盤或遙控器。

⚠注意

請勿將 Easy Interactive Pen 直接放在托盤上。破損或弄髒的 Easy Interactive Pen 將無法操作。

3 確定安裝桌架的位置

(1) 鬆開調整螺栓 （3 個），使其符合桌面的厚度，才能將底台單位安裝到桌面。

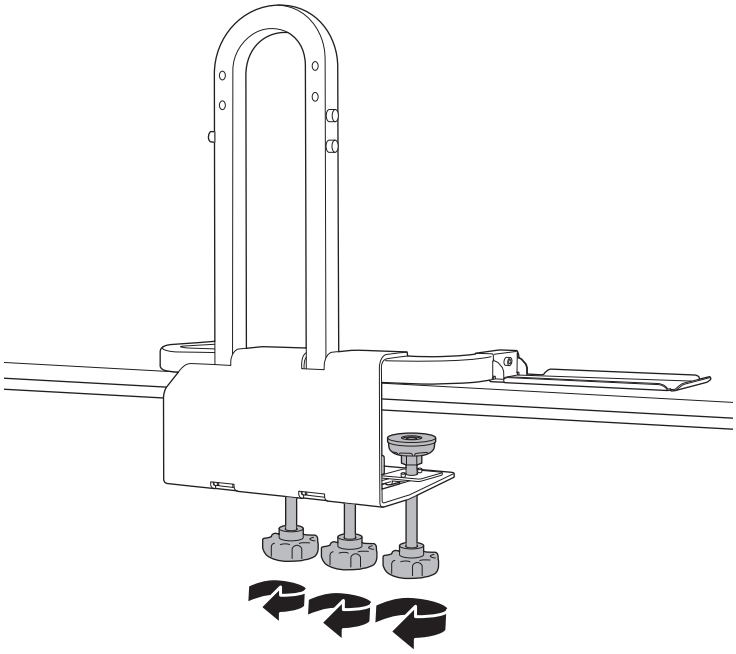

(2) 通過將底台單位滑動到桌子邊緣上的方法將底台單位安裝到桌子上。

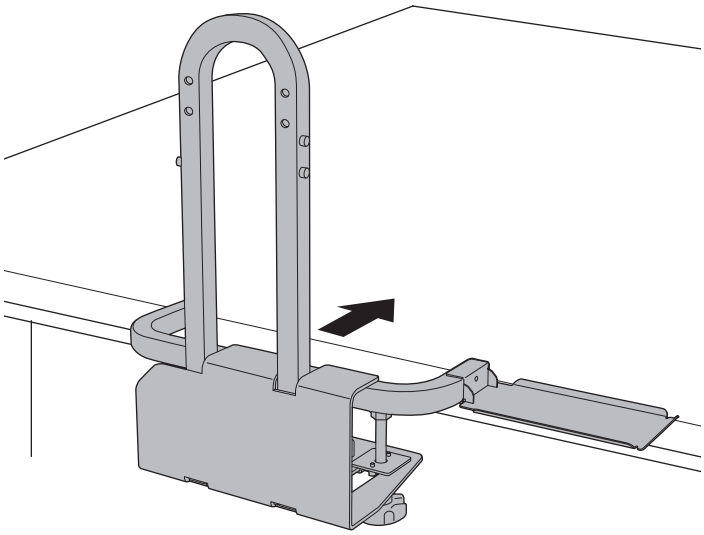

中文繁體

(3) 對齊底台單位上 U 型架的一邊 （下圖中的 ❶ ）與假定的投影屏幕中心線 （下圖中的 ❷ ），即可對齊鏡頭中心與屏幕的中心。

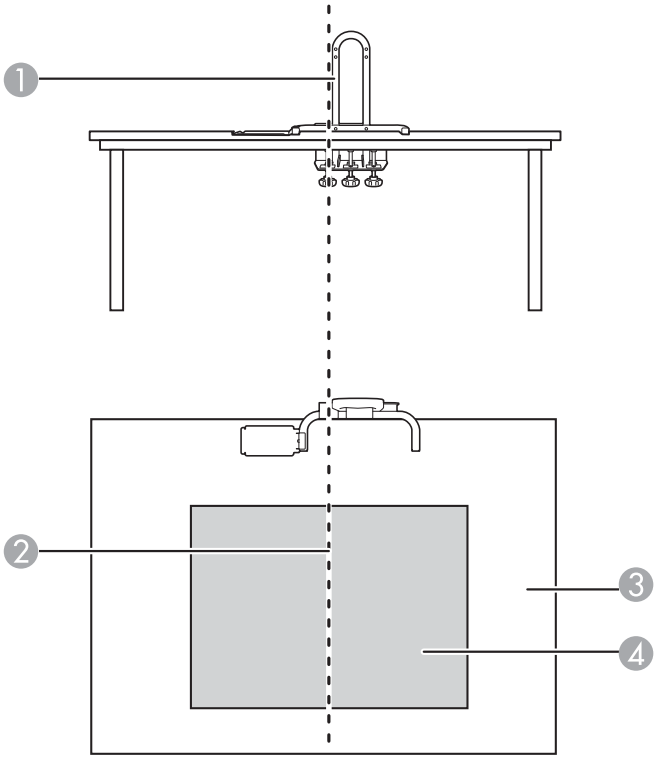

4 通過栓緊三個調整螺栓來安裝底台單位

臨時將調整螺栓固定在桌面底側的平面上。如果有諸如把手等障礙物，請前後移動調整螺栓。

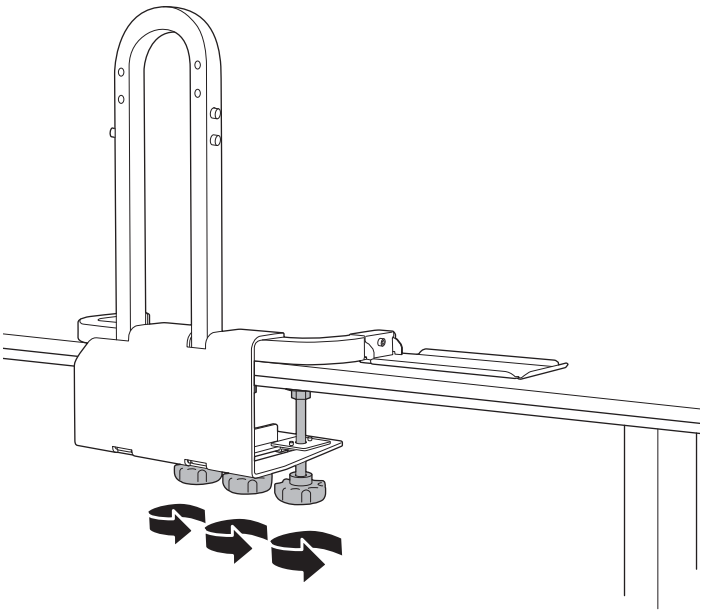

每個調整螺栓需要直徑至少為 60 公釐 （2.4 英吋）大小的面積。

⚠警告

- ❏ 安裝之後務必牢固地鎖緊調整螺栓。否則本品或投影機可能會掉落或倒塌，而導致人員受傷或發生意外。
- ❏ 請勿嘗試在障礙物上鎖緊調整螺栓。

5 安裝觸控組件安裝板 （僅限包含觸控組件的機型）

(1) 使用 M3 x 8 公釐內六角孔螺栓 （2 個）將觸控組件安裝板安裝到觸控組件上。

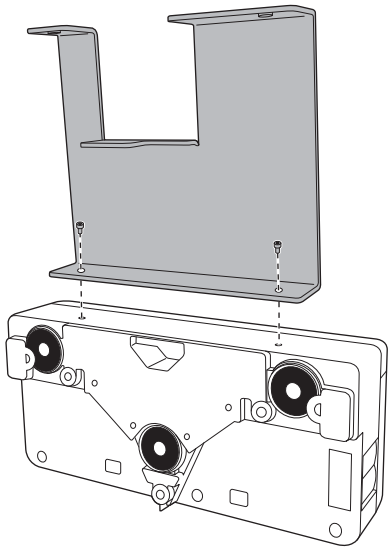

(2) 使用 M3 x 8 公釐內六角孔螺栓 （2 個）將觸控組件安裝板安裝到底台單位上。

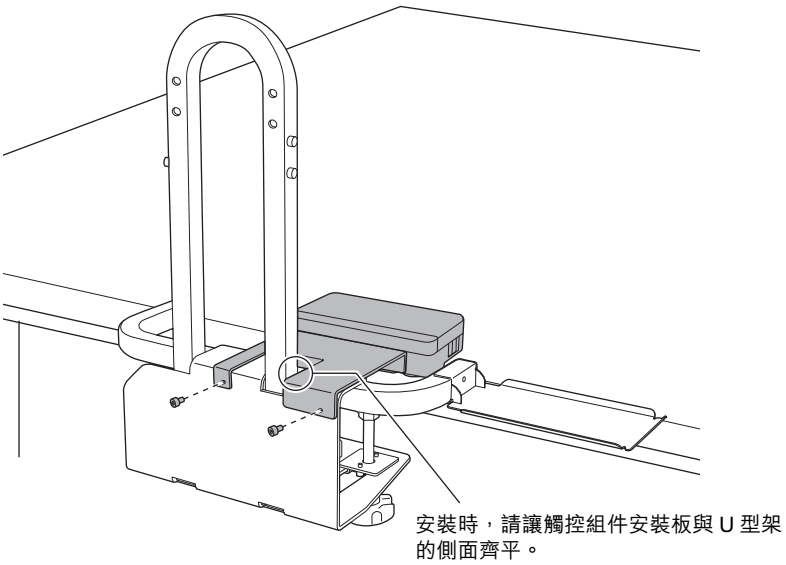

中文繁體

(3) 將投影機隨附的觸控組件纜線接到觸控組件。

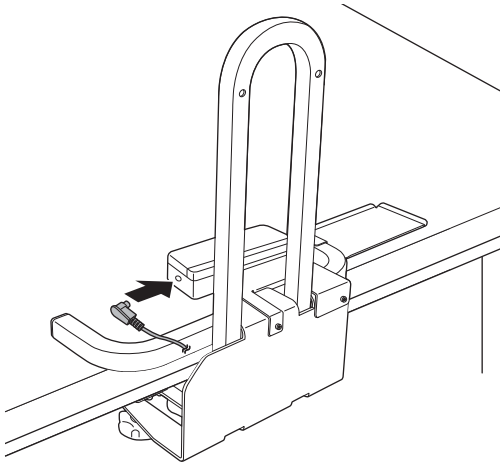

如需使用觸控組件的更多資訊，請參閱投影機隨附的*安裝說明書*和*使用說明書*。

6 在底台單位上固定投影機。

(1) 將投影機上安裝的安裝板從上方滑入 U 型架。
將在步驟 1 的制動裝置處停止。

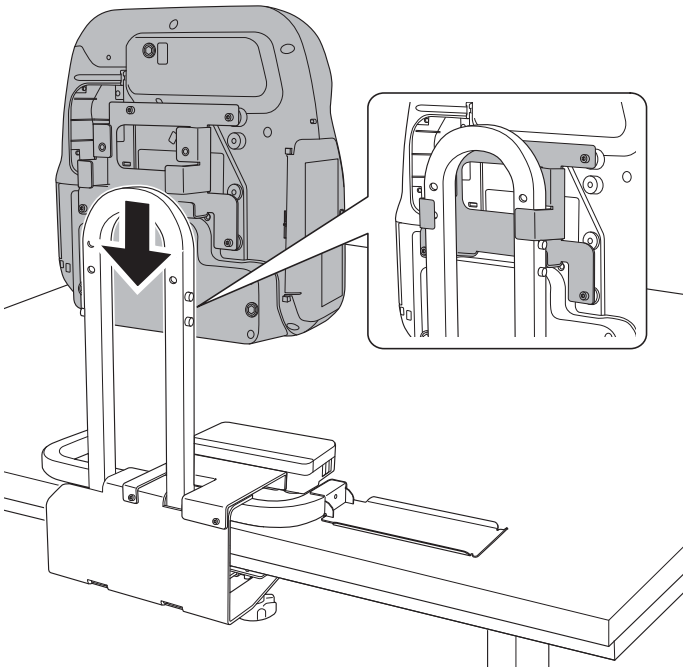

注意

請勿在投影機下放置任何東西。否則在安裝過程中可能會損壞投影機。

(2) 用 M8 x 35 公釐內六角孔螺栓 (2 個) 固定投影機。

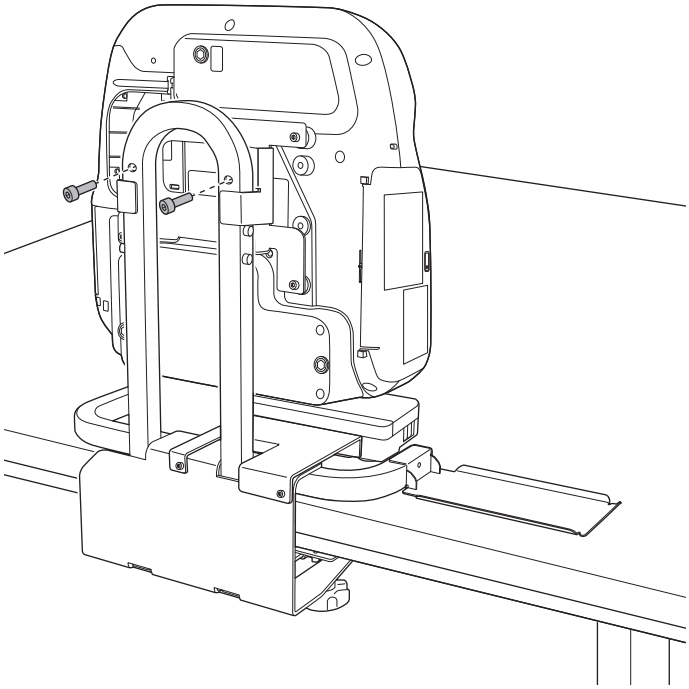

7 栓緊 3 中臨時固定的調整螺栓

用相同的力度栓緊三個調整螺栓。

⚠警告

牢固地鎖緊螺絲。否則投影機或本品可能會掉落，而導致人員受傷或發生意外。

- 完成投影機安裝後，連接必要的纜線。使用底台單位上的開口，使纜線不會突出。

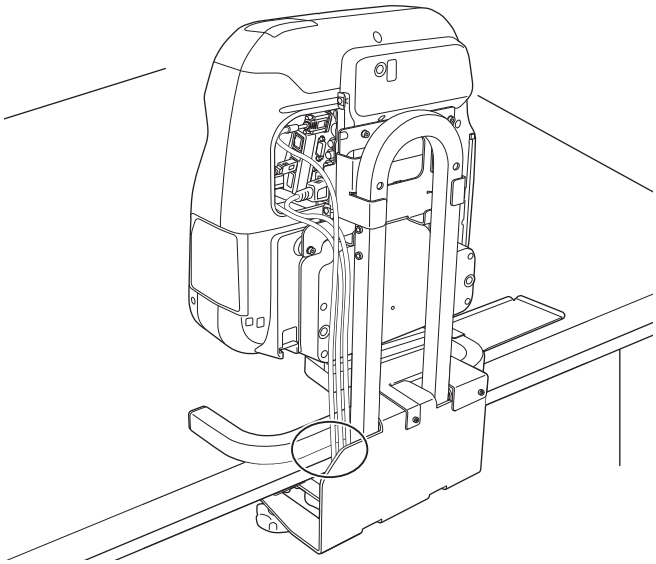

- 如需調整影像和投影機的詳細資料，請參閱投影機隨附的*使用說明書*。
- 確保在安裝投影機後，桌子不會搖晃。

ELPMB29

テーブル投写金具
取扱説明書

日本語

EPSON
EXCEED YOUR VISION

日本語

安全上のご注意

本製品を安全にお使いいただくために、お使いになる前には必ず本書、プロジェクターの『取扱説明書』、および『安全にお使いいただくために』をお読みください。記載内容に反した取り扱いは故障や事故の原因となります。本書は、製品の不明点をいつでも解決できるように、手元に置いてお使いください。

記号の意味

お客様や他の人々への危害や財産への損害を未然に防止するために、危険を伴う操作や取り扱いを次の記号で警告表示しています。内容をご理解の上で本文をお読みください。

⚠警告	この表示を無視して誤った取り扱いをすると、人が死亡または重傷を負う可能性が想定される内容を示しています。
⚠注意	この表示を無視して誤った取り扱いをすると、人が傷害を負う可能性が想定される内容および物的損害のみの発生が想定される内容を示しています。
	関連する情報や知っておくと便利な情報を記載しています。

	行為を禁止する記号

	行為を指示する記号

設置上のご注意

⚠警告	
本製品は、本書の記載に沿って設置してください。 記載事項を守らないと、製品が落下・転倒し、けがや事故の原因となります。	
電源コードの取り扱いには注意してください。 取り扱いを誤ると、火災・感電の原因となります。取り扱いの際には、次の点を守ってください。 ・濡れた手で電源プラグの抜き差しをしない。 ・破損や加工した電源コードを使用しない。 ・電源コードをベースフレームユニットに通すときは、強い力で引っ張らない。	
振動や衝撃が伝わる不安定な場所には設置しないでください。 プロジェクターや取り付け面が破損するおそれがあります。また、本製品やプロジェクターが落下・転倒して、人が死亡または重傷を負うおそれがあります。	
定期的に、破損箇所やネジ類の緩みがないか点検してください。 破損箇所がある場合はすぐに使用を中止してください。本製品やプロジェクターが落下・転倒し、事故やけがの原因となります。	
本製品の改造は絶対にしないでください。	
設置後はすべてのネジを完全に締め直してください。 十分に締めないと落下・転倒によりけがや事故の原因となります。	
以下の条件を満たす机に本製品を設置してください。 ・天板の厚さが 15 ～ 80mm（0.6 ～ 3.1 インチ）であること ・天板に本製品を取り付けても壊れない強度があること ・天板に本製品を取り付けても転倒しない安定性があること（脚が内側に寄っていない、折りたたみ式でない等） ・プロジェクターと本製品の重さに耐えられる強度があること	
机に設置する際、ネジゆるみ止め用接着剤・潤滑剤・油などを使用しないでください。 プロジェクターのアタッチメントプレート固定部にネジゆるみ止め用接着剤・潤滑剤・油などが付着すると、ケースが割れ、プロジェクターが落下して、事故やけがの原因となります。	
本製品やプロジェクターに寄りかかるなどして力を加えないでください。 本製品やプロジェクターが落下・転倒して、事故やけがの原因となります。	

⚠注意
プロジェクターの使用温度範囲を超える場所に設置しないでください。 故障の原因となります。

本書について

本書では、テーブル投写金具（ELPMB29）を使用して、エプソン製のプロジェクターを机に取り付ける手順を説明しています。
テーブル投写金具に取り付け可能なプロジェクターは、当社ホームページまたはカタログをご覧ください。

1. 同梱品一覧

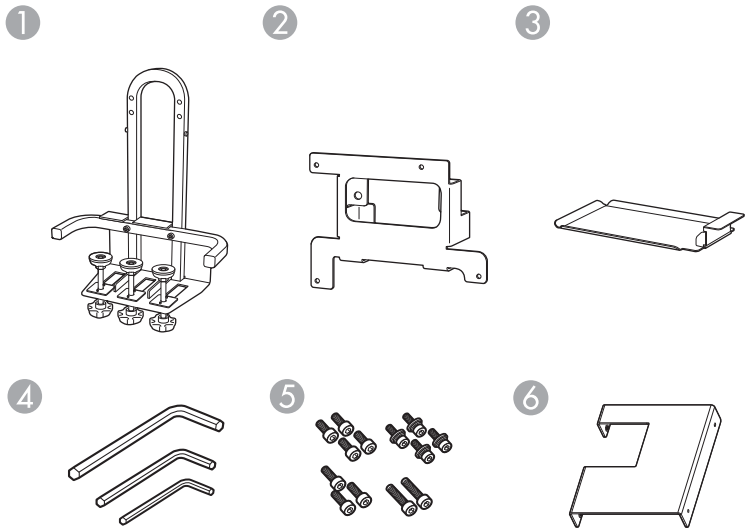

❶ ベースフレームユニット（アジャスターボルト付き）
❷ アタッチメントプレート
❸ トレイ
❹ 六角レンチ（M3、M4、M8 用）
❺ ボルト
❻ タッチユニットアタッチメントプレート

ボルト

形状	名称	員数	用途
	M3 x 8mm 六角穴付きボルト	2 本	タッチユニット / タッチユニットアタッチメントプレート取り付け用
		2 本	タッチユニットアタッチメントプレート / ベースフレームユニット取り付け用
	M4 x 12mm　六角穴付きボルト ワッシャー / スプリングワッシャーあり	4 本	アタッチメントプレート / プロジェクター本体取り付け用
	M4 x 8mm 六角穴付きボルト	1 本	ベースフレームユニット / トレイ取り付け用
		2 本	ストッパーとして使用
	M8 x 35mm 六角穴付きボルト	2 本	ベースフレームユニット / アタッチメントプレート取り付け用

工具は必要に応じてご用意ください。

日本語

2. 仕様一覧

項目	仕様	備考
質量	約 7.6kg	
最大荷重	6.5kg	
アジャスターボルトの前後調整範囲	80mm（3.1 インチ）	机の端からボルトの中心位置まで : 35 ～ 115mm （1.4 ～ 4.5 インチ）

3. 本製品を設置する机について

以下の条件を満たす机に本製品を設置してください。

- 天板に本製品を取り付けても壊れない強度があること
- 天板に本製品を取り付けても転倒しない安定性があること（脚が内側に寄っていない、折りたたみ式でない等）
- プロジェクターと本製品の重さに耐えられる強度があること
- 表面が白などの明るい色であること
- 天板の厚さが 15 ～ 80mm（0.6 ～ 3.1 インチ）であること
- 天板が下表の必要最小サイズより大きいこと
  映像のサイズについては手順 ❶ の投写距離表を参照してください。

WXGA プロジェクター

［単位 : インチ (mm)］

	映像のサイズ	長方形の机の場合
①	60 (1524)	44.5 x 52.0 (1130 x 1321)
②	65 (1651)	47.6 x 55.8 (1210 x 1417)

XGA プロジェクター

［単位 : インチ (mm)］

	映像のサイズ	長方形の机の場合
①	56 (1422)	45.7 x 46.1 (1160 x 1172)
②	60 (1524)	48.4 x 49.3 (1230 x 1252)

- 天板裏にシャフトなどの障害物があるとき、机の端から障害物までの距離が 75mm（3 インチ）以上あること、または障害物が机の端から 85mm（3.3 インチ）までの範囲内に入っていること

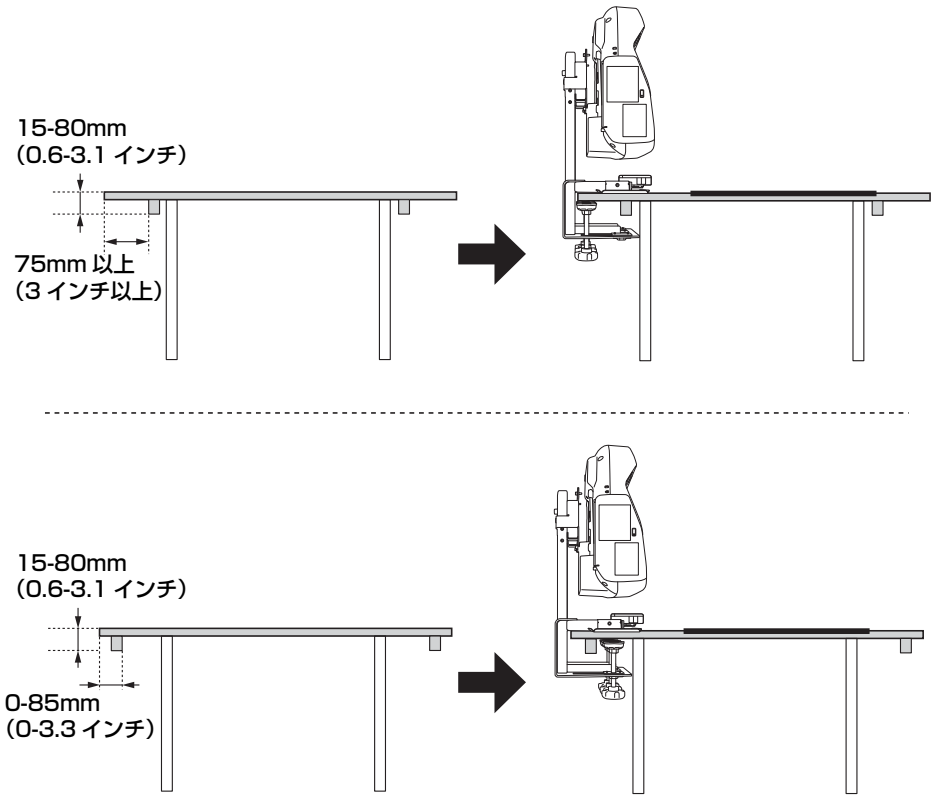

- タッチユニットを設置するときは、そりやゆがみのない平らな面で、スクリーンの表面の凹凸が 5mm 以下であること
  また、右図の斜線部分にケーブル類などの障害物や、ホワイトボードのトレイ、ホルダー、厚みのあるフレームなどの突起物がないこと

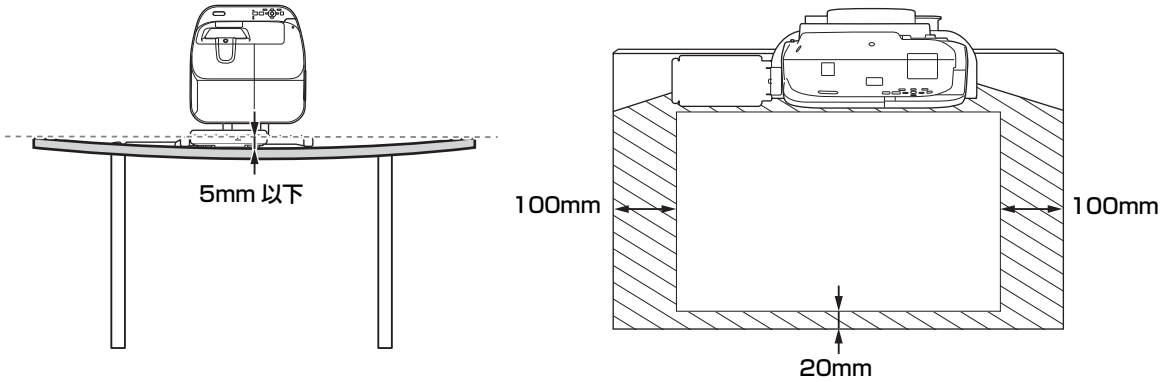

日本語

4. 取り付け手順

1 映像のサイズとプロジェクターの取り付け位置を決める

(1)映像のサイズに応じてプロジェクターの取り付け位置が決まります。2 種類の取り付け位置（下図の ① と ② ）があるので、どちらかを選びます。

取り付け位置と映像のサイズの関係は以下のとおりです。

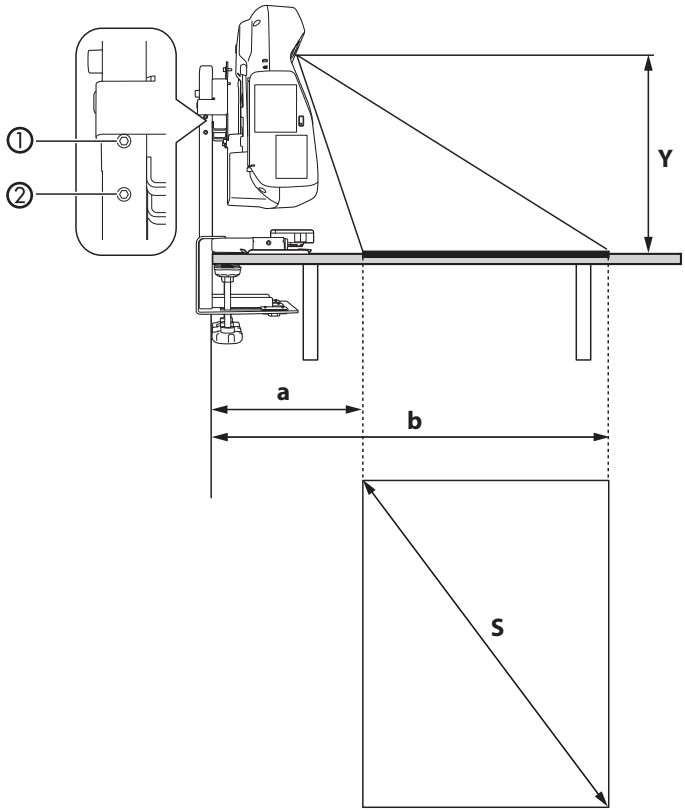

WXGA プロジェクター

［単位 : インチ (mm)］

投写距離（Y）		映像のサイズ（S）						机の端からスクリーン下端までの距離 (16:10) (a)		机の端からスクリーン上端までの距離 (16:10) (b)	
		16:10 アスペクト比		4:3 アスペクト比		16:9 アスペクト比					
		ワイド	テレ	ワイド	テレ	ワイド	テレ	ワイド	テレ	ワイド	テレ
①	15.0 (380)	65 (1651)	48 (1219)	57 (1448)	43 (1092)	63 (1600)	47 (1194)	11.0 (280)	15.4 (390)	45.3 (1150)	40.9 (1040)
②	13.8 (350)	60 (1524)	45 (1143)	53 (1346)	40 (1016)	59 (1499)	45 (1143)	10.2 (260)	14.6 (370)	42.1 (1070)	38.6 (980)

XGA プロジェクター

［単位 : インチ (mm)］

投写距離（Y）		映像のサイズ（S）						机の端からスクリーン下端までの距離 (4:3) (a)		机の端からスクリーン上端までの距離 (4:3) (b)	
		16:10 アスペクト比		4:3 アスペクト比		16:9 アスペクト比					
		ワイド	テレ	ワイド	テレ	ワイド	テレ	ワイド	テレ	ワイド	テレ
①	15.0 (380)	57 (1448)	42 (1067)	60 (1524)	45 (1143)	55 (1397)	41 (1041)	9.8 (250)	14.6 (370)	45.7 (1160)	41.7 (1060)
②	13.8 (350)	53 (1346)	40 (1016)	56 (1422)	42 (1067)	52 (1321)	38 (965)	9.4 (240)	13.8 (350)	42.9 (1090)	39.0 (990)

- プロジェクターの【テレ】【ワイド】ボタンで、映像のサイズを変更できます。
- プロジェクターのデジタル ピクチャーシフトで、投写位置を調整できます。

(2) ① を選んだときは、プロジェクターのストッパーとして、ベースフレームユニットに M4 x 8mm 六角穴付きボルト（2 本）を取り付けます。② には出荷時からボルトが固定されています。

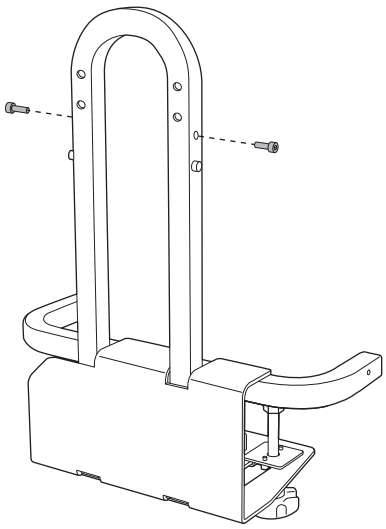

日本語

2 部品を組み立てる

(1)M4 x 12mm 六角穴付きボルト（ワッシャー / スプリングワッシャーあり、４本）を使って、プロジェクターにアタッチメントプレートを固定します。

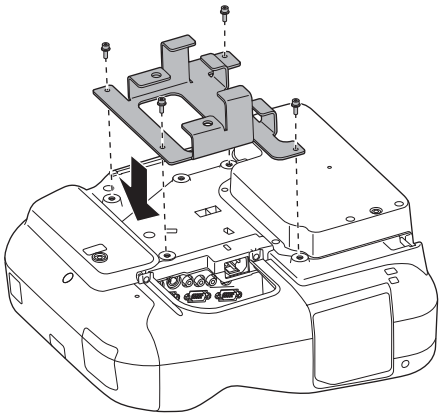

(2)M4 x 8mm 六角穴付きボルト（1 本）を使って、ベースフレームユニットにトレイを固定します。トレイは左右のどちらでも取り付けられます。

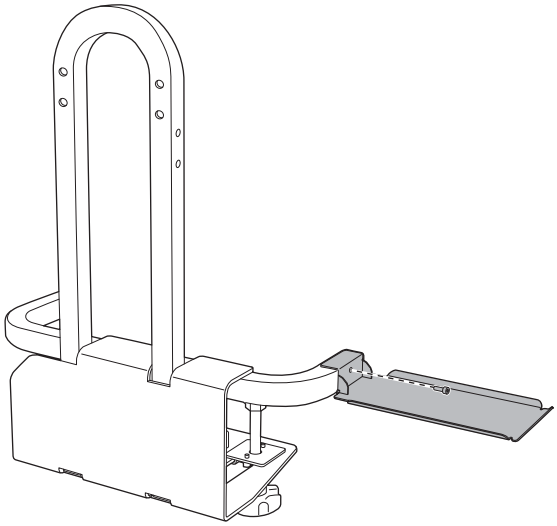

トレイはプロジェクターに同梱のペントレイやリモコンなどを置くために使用します。

⚠注意

トレイに直接 Easy Interactive Pen を置かないでください。傷や汚れがつくと、Easy Interactive Pen が動作しないことがあります。

3 金具の取り付け位置を決める

(1)机の天板に差し込めるように、設置したい天板の厚みに合わせて、アジャスターボルト（3 箇所）を回して緩めます。

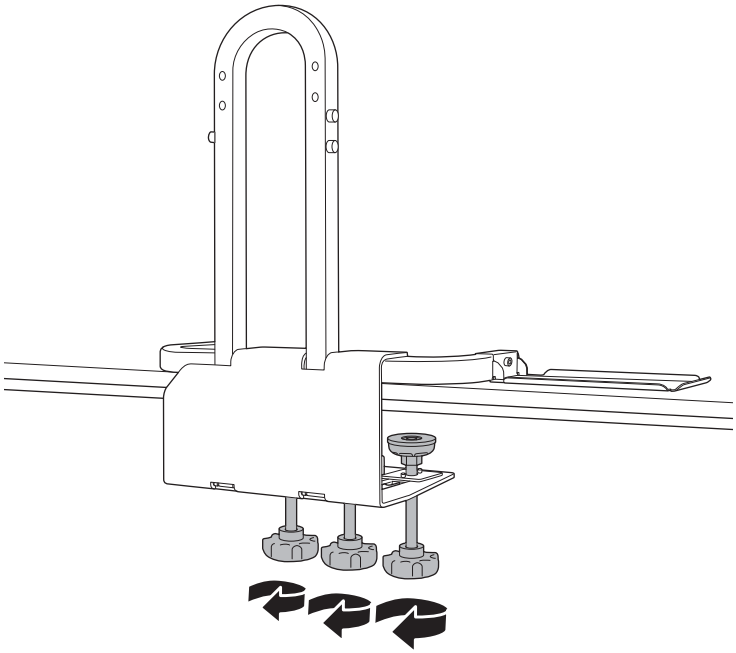

(2)机の天板にベースフレームユニットを差し込みます。

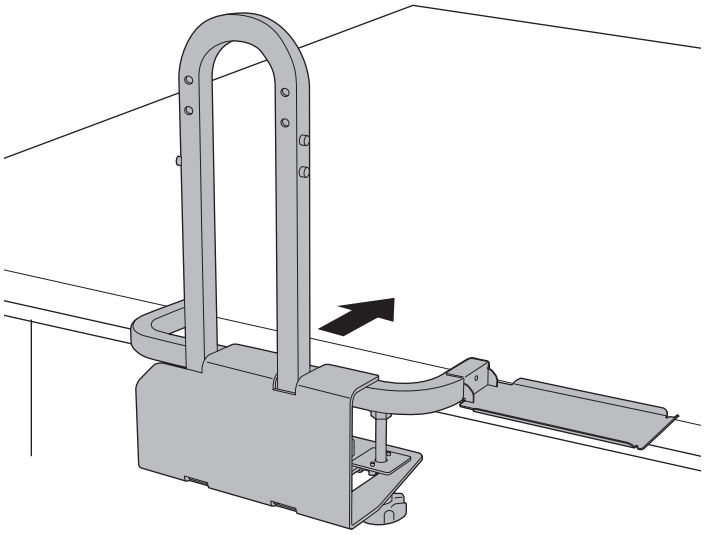

日本語

(3) レンズの中心とスクリーンの中心を合わせるため、ベースフレームユニットの U 字アームの位置（下図の ❶ ）と投写時にスクリーン中心になる位置（下図の ❷ ）を合わせます。

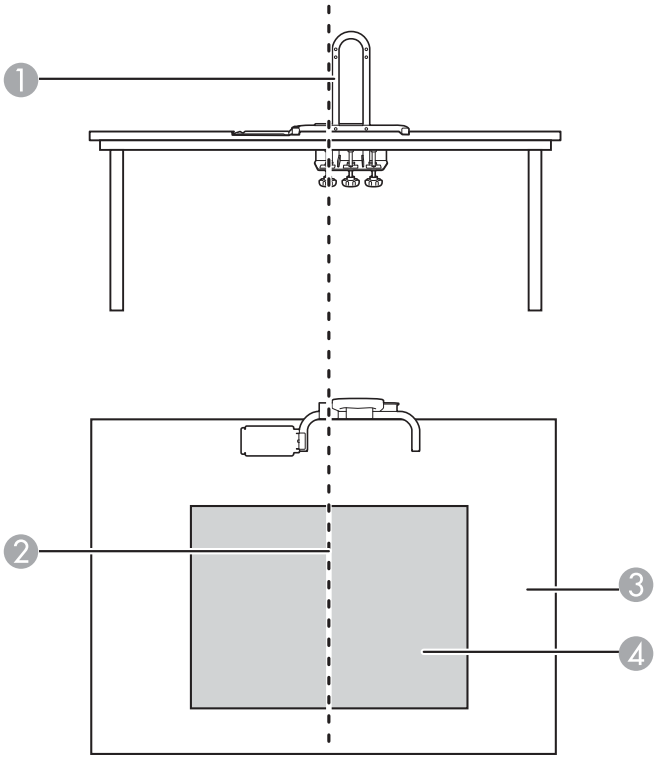

4 アジャスターボルト（3 箇所）を回してベースフレームユニットを固定する

天板裏の平らな部分にアジャスターボルトを仮固定します。シャフトなどの障害物があるときは、アジャスターボルトの前後位置を動かして障害物を避けます。

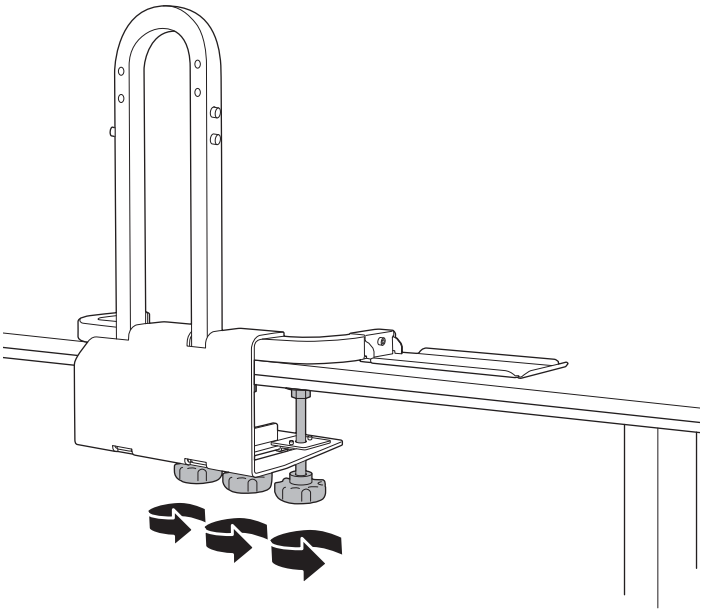

1 つのアジャスターボルトにつき、直径 60mm（2.4 インチ）以上の平らなスペースが必要です。

⚠警告

- ❏ 最後にすべてのアジャスターボルトを完全に締め直してください。十分に締めないと落下・転倒によりけがや事故の原因となります。
- ❏ 障害物のあるところに無理にアジャスターボルトを取り付けないでください。

5 タッチユニットアタッチメントプレートを取り付ける（タッチユニット同梱機種のみ）

(1)M3 x 8mm 六角穴付きボルトを使って、タッチユニットにタッチユニットアタッチメントプレートを固定します。

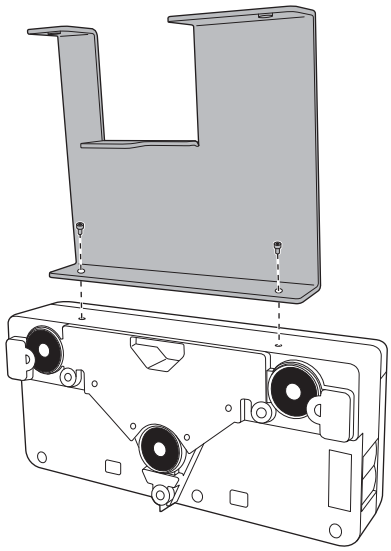

(2)M3 x 8mm 六角穴付きボルトを使って、ベースフレームユニットにタッチユニットアタッチメントプレートを固定します。

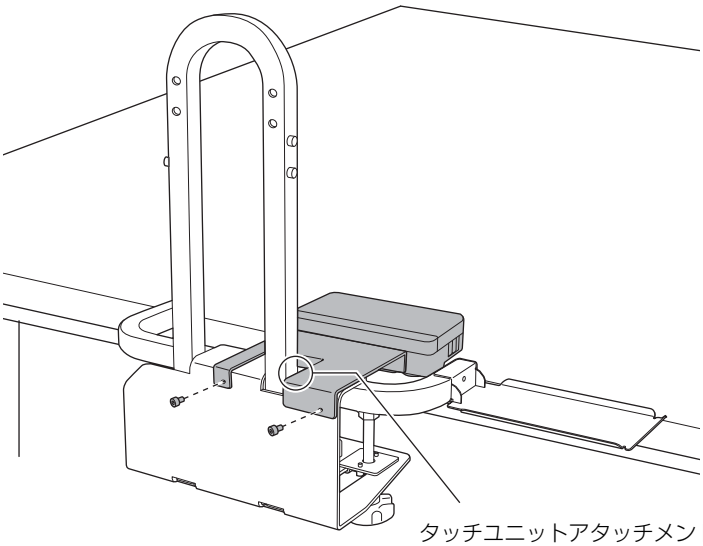

タッチユニットアタッチメントプレートがU字アームの側面に沿うように取り付けてください。

日本語

(3)プロジェクターに同梱のタッチユニットケーブルをタッチユニットに接続します。

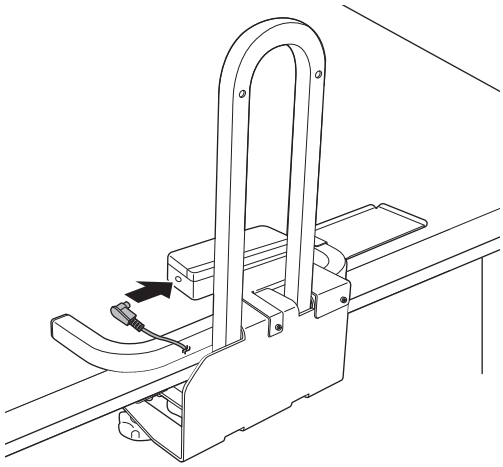

タッチユニットの使用方法や注意事項などは、プロジェクターに同梱の『設置工事説明書』と『取扱説明書』をご覧ください。

6 ベースフレームユニットにプロジェクターを固定する

(1)ベースフレームユニットの上から、プロジェクターに取り付けたアタッチメントプレートを差し込みます。
手順 1 のストッパーの位置で止まります。

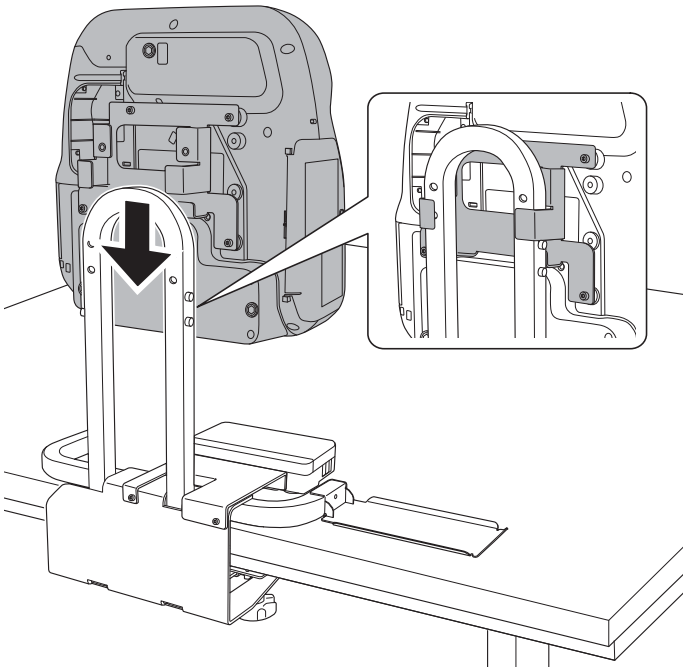

⚠注意

プロジェクターの下に物を置かないでください。プロジェクターの固定時にプロジェクターを傷つけるおそれがあります。

(2)M8 x 35mm 六角穴付きボルト（2 本）で固定します。

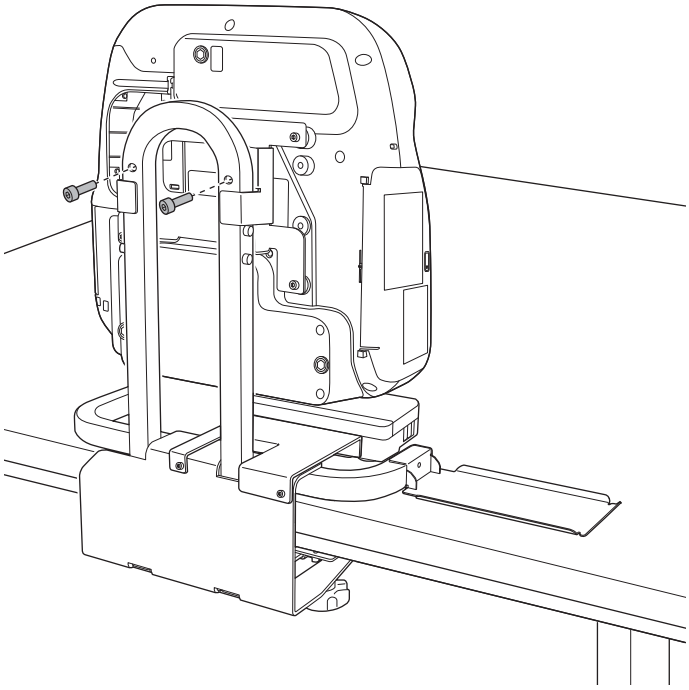

日本語

7 手順 3 で仮固定したアジャスターボルトを固定し直します。

3 箇所のアジャスターボルトを均等な力で締めます。

⚠ 警告

すべてのネジを完全に締め直してください。十分に締めないと落下によりけがや事故の原因となります。

- プロジェクターの設置が完了したら、必要なケーブルを接続します。ベースフレームユニットの切り込みを利用して、ケーブルがはみ出さないようにしてください。

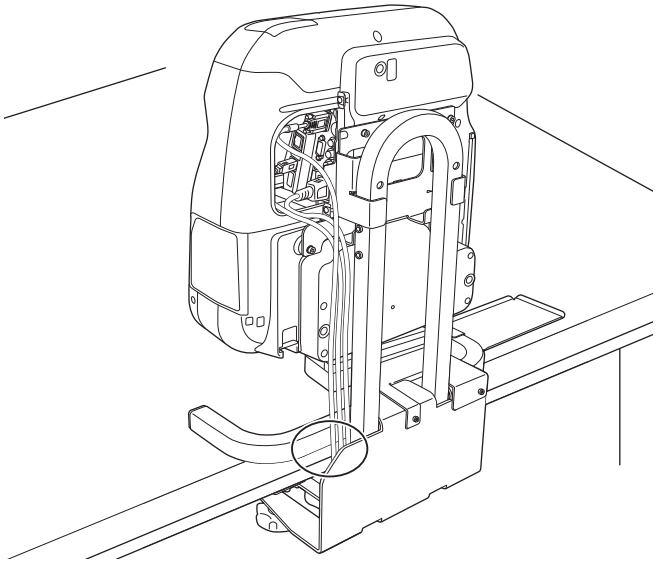

- 映像補正など、プロジェクターについての詳細は、プロジェクターに同梱の『取扱説明書』をご覧ください。
- 机の揺れが投写映像に影響するときは、机を固定してください。