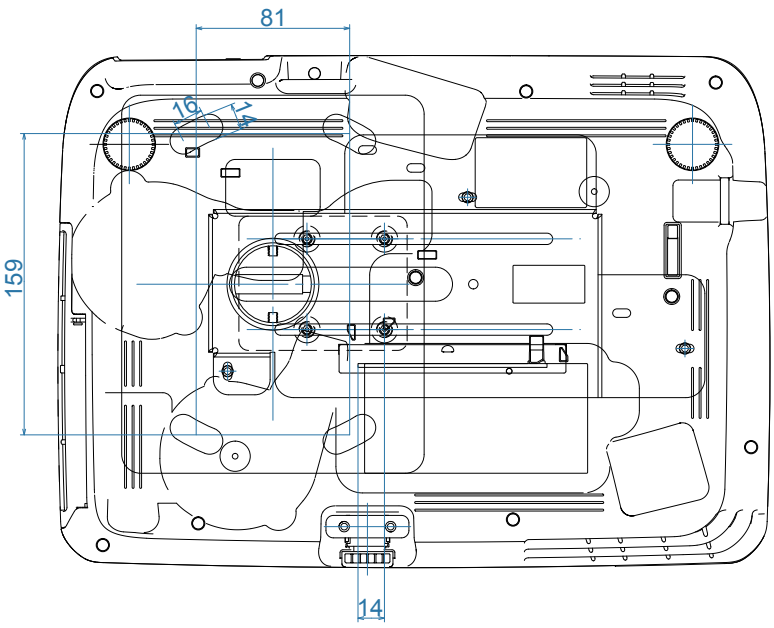
81
16
14
159
14

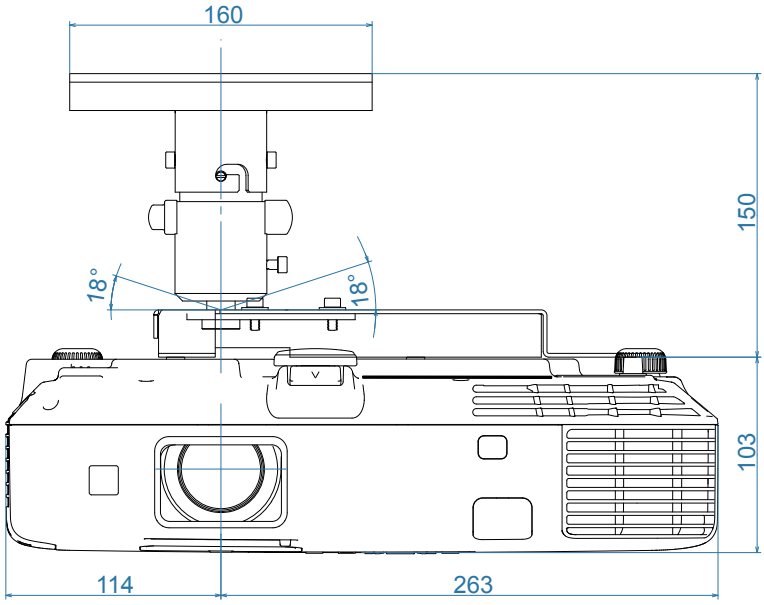
160
150
18°
18°
103
114
263

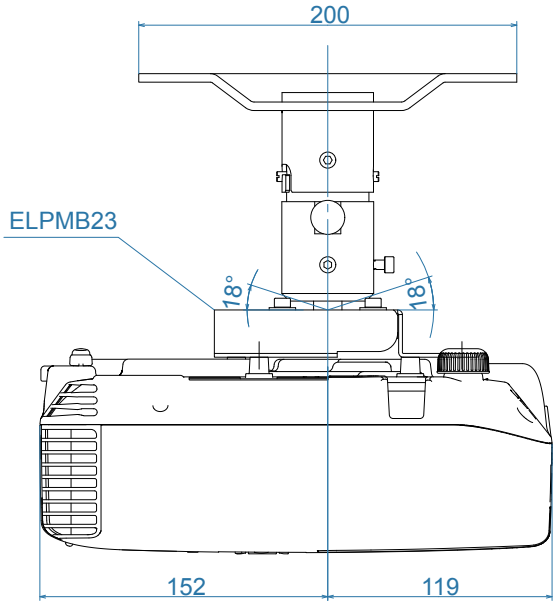
200
ELPMB23
18°
18°
152
119