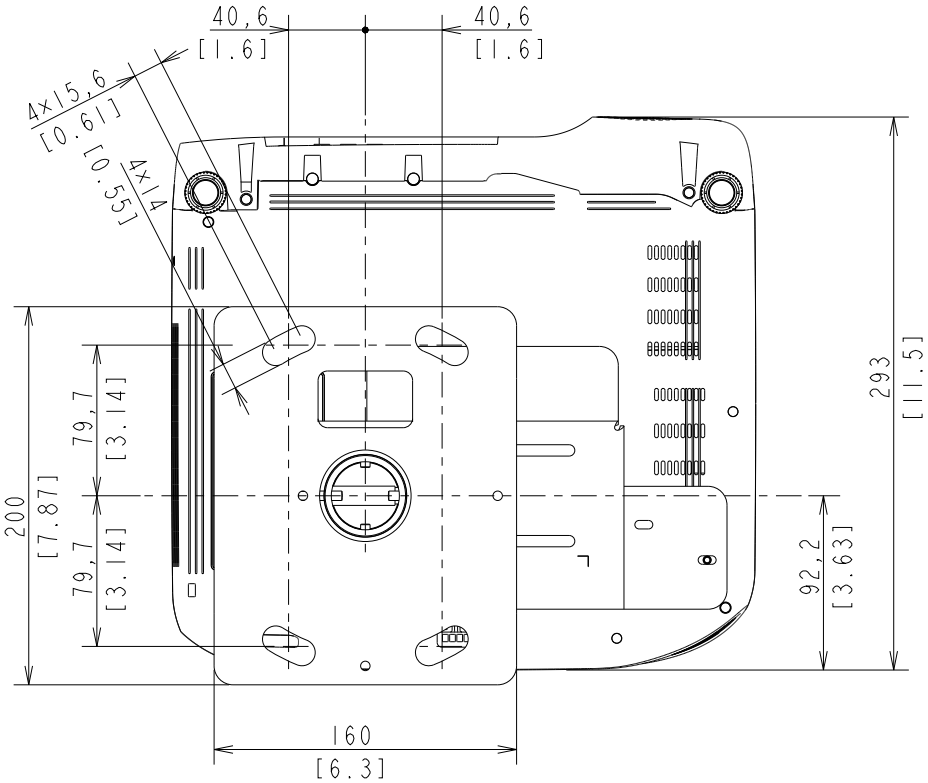

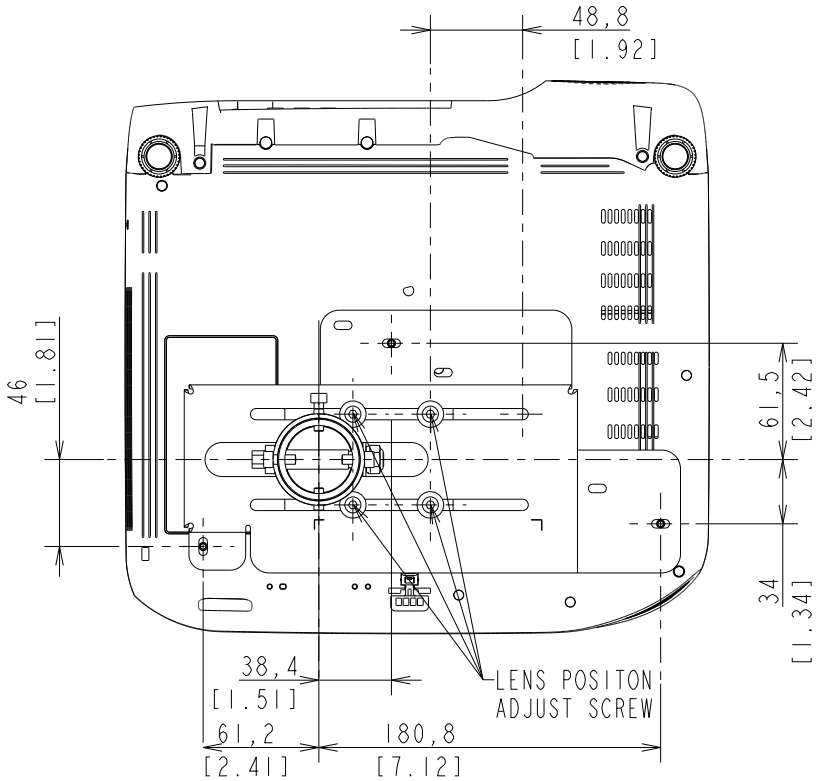

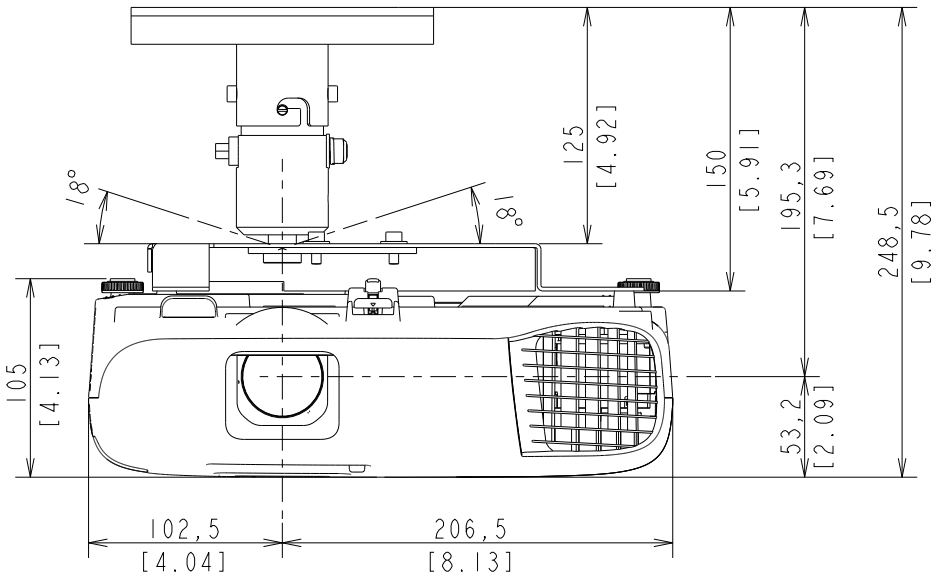

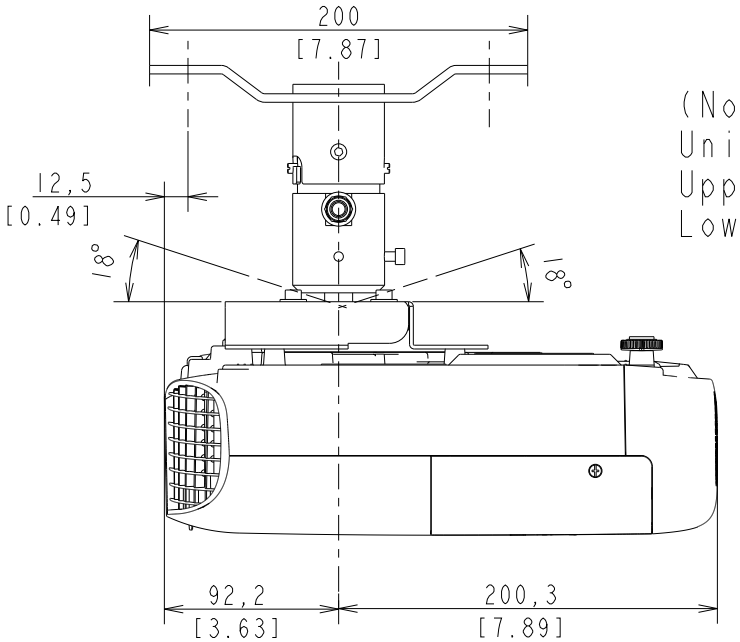

(Note)
Unit of dimension
Upper:mm
Lower:inch