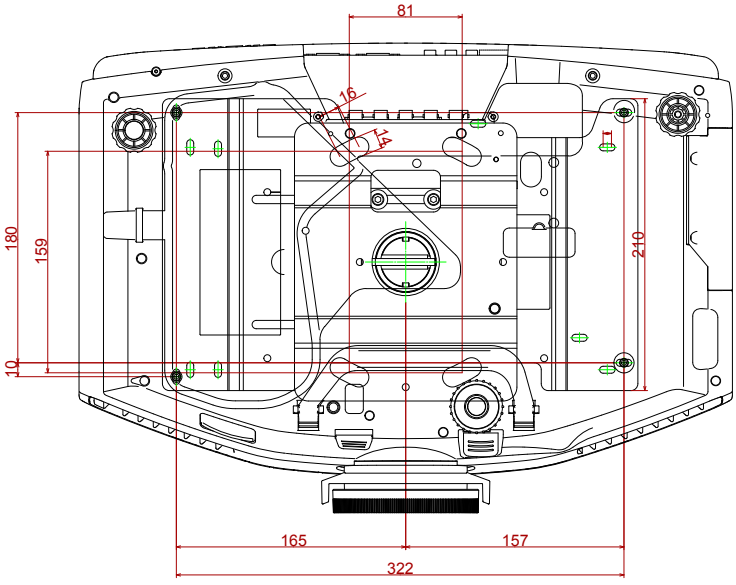
81
16
14
180
159
10
219
165
157
322

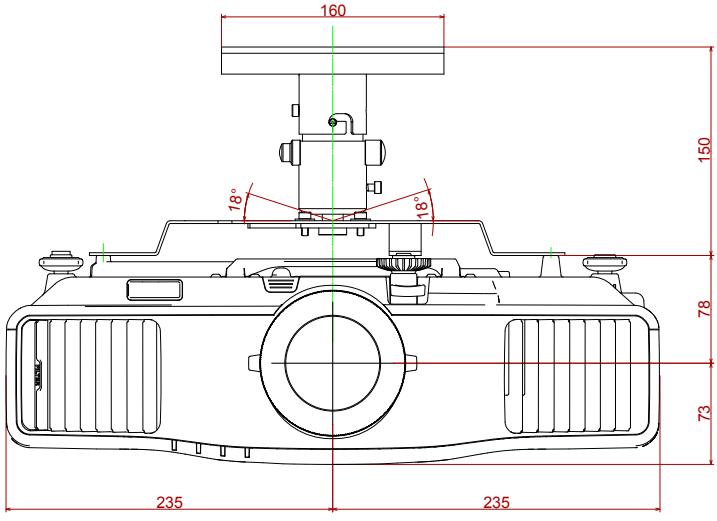
160
150
18°
18°
78
73
235
235

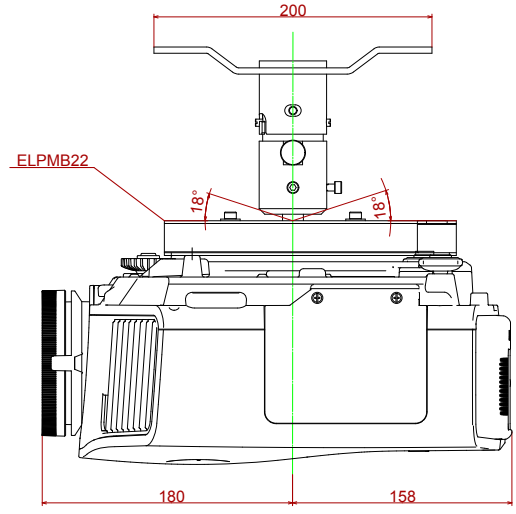
200
ELPMB22
18°
18°
180
158