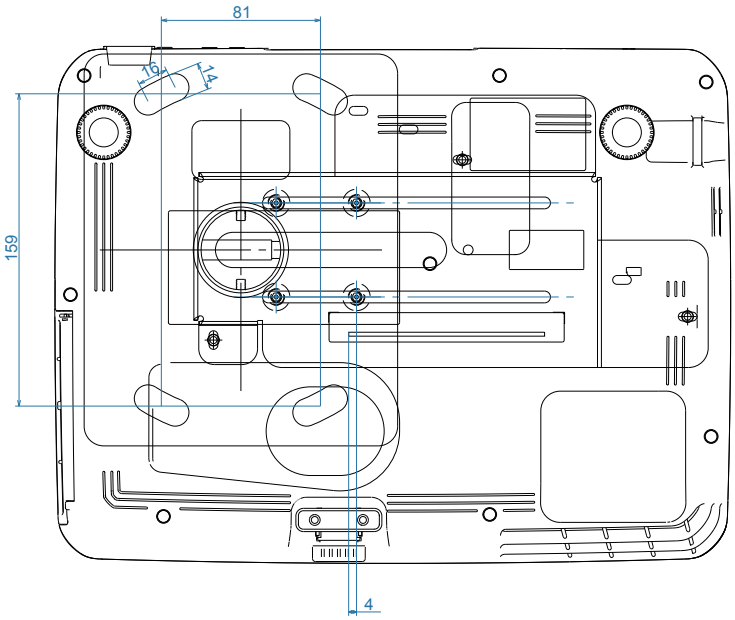
81
19
14
159
4

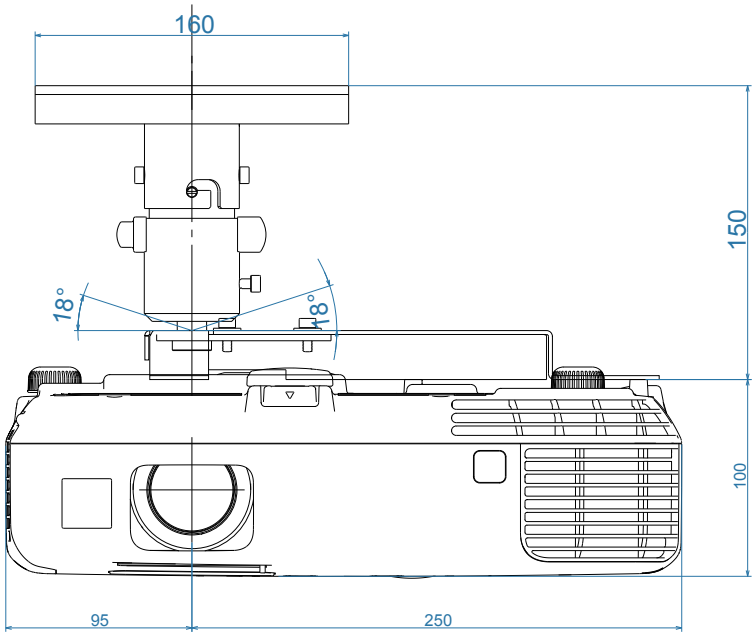
160
150
18°
18°
100
95
250

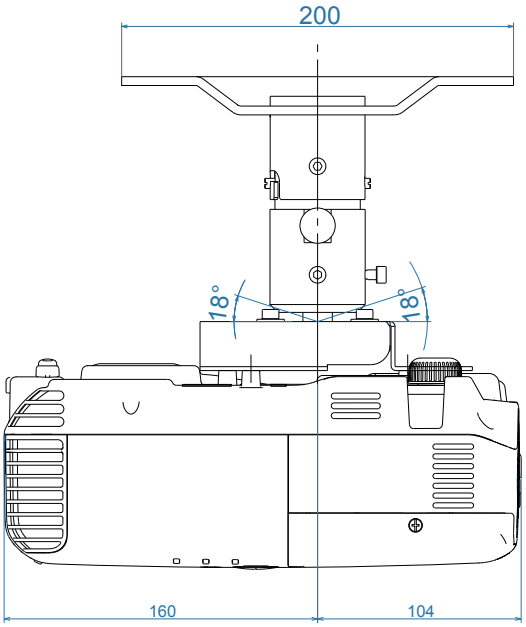
200
18°
18°
160
104