ELPMB20外観図

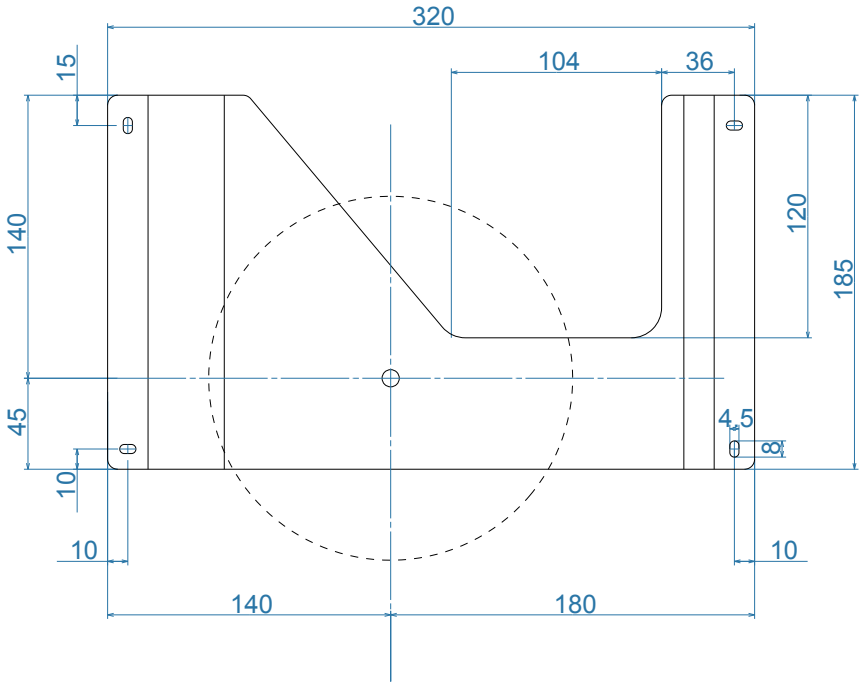
320
104
36
15
140
120
185
45
4.5
8
10
10
10
140
180

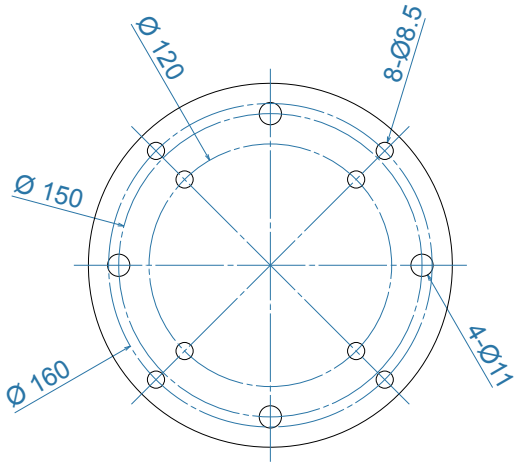
Ø 120
8-Ø8.5
Ø 150
Ø 160
4-Ø11

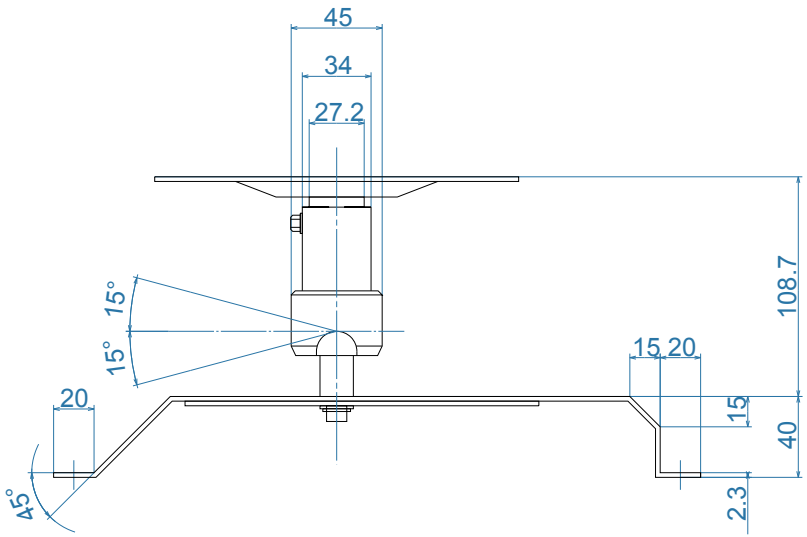
45
34
27.2
15°
15°
108.7
15
20
20
15
40
45°
2.3

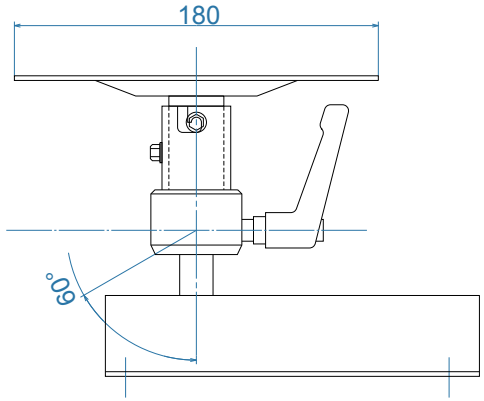
180
60°