EPSON
EXCEED YOUR VISION

3LCD

ビジネスプロジェクター
EB-G6770WU/EB-G6570WU
EB-G6270W/EB-G6070W
EB-G6370
かんたん操作ガイド

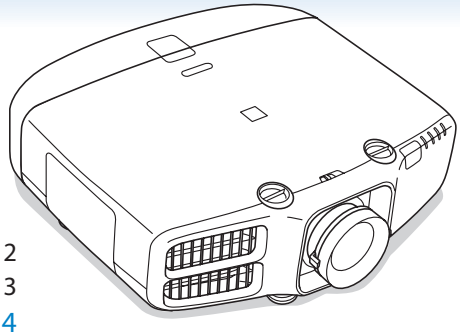

目次

同梱品を確認する …… 2
本製品のマニュアルについて …… 3
使いはじめるまで（施工者様向け）……4
設置する …… 4
映像を補正する …… 14
さまざまな機器と接続する …… 18
使ってみる（一般のお客様向け）…… 23
コンピューターと接続して投写する …… 24
対応解像度 …… 26
インジケーターの見方 …… 28
リモコンで操作する …… 30

普段お使いいただく上で
役立つ情報は、
裏表紙側からご覧ください。

インフォメーションセンター
050-3155-7010
製品の操作方法・お取扱等、技術的な問い合わせに電話でお答えします。
※上記電話番号をご利用できない場合は、042-503-1969 へお問い合わせください。

サービスコールセンター
050-3155-8600
修理に関するお問い合わせ・出張修理・保守契約のお申し込み先
※上記電話番号をご利用できない場合は、042-511-2949 へお問い合わせください。

エプソンのホームページ
http://www.epson.jp
各種製品情報・ドライバー類の提供、サポート案内等のさまざまな情報を満載したエプソンのホームページです。

Copyright©2015 Seiko Epson Corporation. All rights reserved. Printed in China XX.XX.-XX(XXX)

412874800

同梱品を確認する

プロジェクター本体

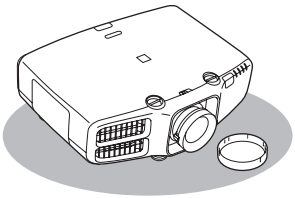

リモコン＋単 3 型乾電池

電源ケーブル
（日本国内専用）約 3m

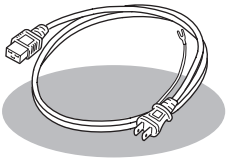

コンピューターケーブル
約 1.8m

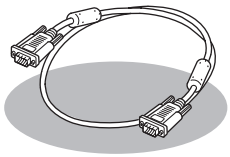

ケーブルカバー

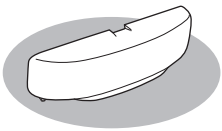

ケーブルクランプ
HDMI ケーブル用 1 個

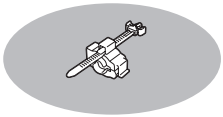

レンズユニット
取外しボタン固定ネジ
☞ 11 ページ

EPSON Projector Software CD-ROM

＜収録ソフトウェア＞

EasyMP Network Projection
EasyMP Multi PC Projection

マニュアル類

・お客様情報
　＋正式保証書発行カード
・返信用封筒

本製品のマニュアルについて

本機には次のマニュアルが添付されています。本機を安全に正しくお使いいただくために、添付のマニュアルをよくお読みください。

冊子（紙）のマニュアル

『安全にお使いいただくために / サポートとサービスのご案内』

本機を安全にお使いいただくための注意事項やサポートとサービスのご案内が記載されています。
お使いいただく前に必ずご覧ください。

『かんたん操作ガイド』（本書）

本機を使い始めるまでの準備、投写して映像を補正するまでの基本操作、インジケーターの見方などを記載しています。

より詳細なマニュアルは、Document CD-ROM に収録されています。

CD 収納のマニュアル

『取扱説明書』（PDF）

本機の操作方法全般と、環境設定メニューの使い方、困ったときの対処方法、お手入れ方法などを記載しています。

『EasyMP Network Projection 操作ガイド』（PDF）

EasyMP Network Projection の使い方を記載しています。
ネットワーク経由でコンピューターの画面を本機から投写できます。

『EasyMP Multi PC Projection 操作ガイド』（PDF）

EasyMP Multi PC Projection の使い方を記載しています。
ネットワークに接続したコンピューターやスマートフォンなどの画面を同時に 4 台まで本機から投写できます。

Document CD-ROM 内のマニュアルの見方

PDF をご覧いただくには Adobe Reader が必要です。

使いはじめるまで（施工者様向け）

設置する

⚠ 警告　必ず接地接続を行ってください。接地接続は必ず、電源プラグを電源につなぐ前に行ってください。また、接地接続を外すときは、必ず電源プラグを電源から切り離してから行ってください。

設置可能角度

垂直方向：360° 設置可能です。

設置角度に合わせて、プロジェクターの環境設定メニューで［拡張設定］-［設置角度］を設定してください。設定しないとランプの交換時期が著しく早まる場合があります。
☞ 16 ページ

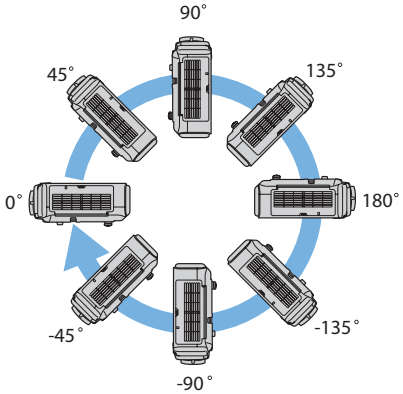

水平方向：リアフットを伸縮できる範囲で傾けられます。

フットは着脱式です。約 10mm 以上伸ばすと外れますので、ご注意ください。

設置環境

本機を設置する際は、排気口や吸気口を壁などから 50cm 以上離してお使いください。

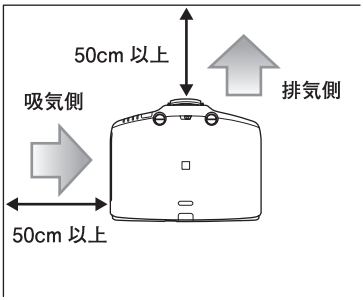

本機を並べてお使いになるときは、プロジェクターとプロジェクターの間を 50cm 以上開けてください。また、排気口から出た熱が吸気口に入り込まないようにしてください。

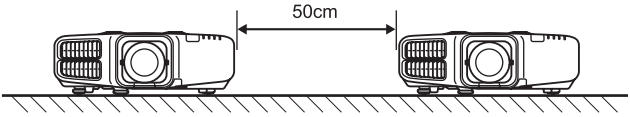

プロジェクターを直接重ねないでください。

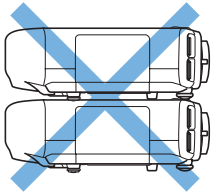

立てて投写しないでください。

注意 本機の吸気口・排気口をふさがないでください。内部に熱がこもり、火災の原因になることがあります。

レンズシフト調整範囲

EB-G6770WU/EB-G6570WU/EB-G6270W/EB-G6070W

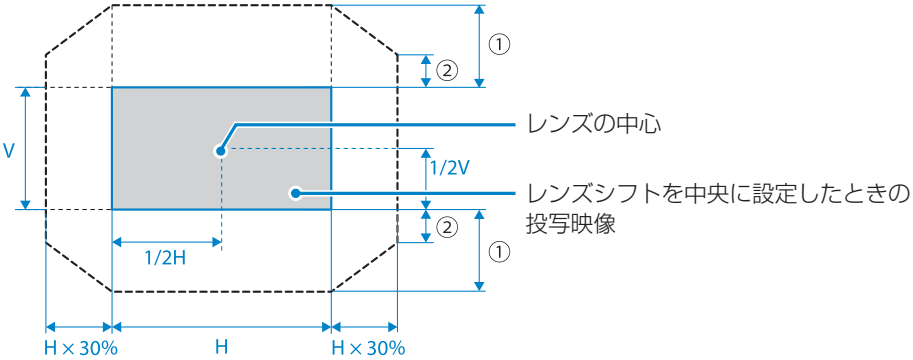

①最大可動領域：V × 67%
②左右方向が最大値の場合：V × 27%

EB-G6370

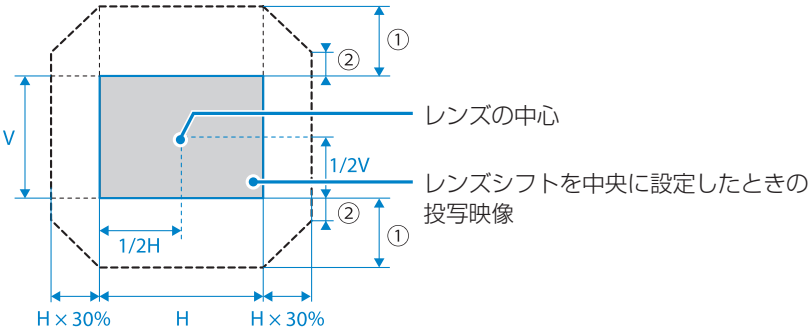

①最大可動領域：V × 57%
②左右方向が最大値の場合：V × 19%

レンズ別投写距離表

投写距離はおおよその値です。本機に搭載のレンズは標準レンズ ELPLS07 です。
リア用短焦点レンズ ELPLR04 は、レンズシフトには対応していません。
弊社ホームページにて、より詳細な投写シミュレートが可能なツールを用意しておりますので、あわせてご活用ください。
http://www.epson.jp/products/simulator/sim_projector/

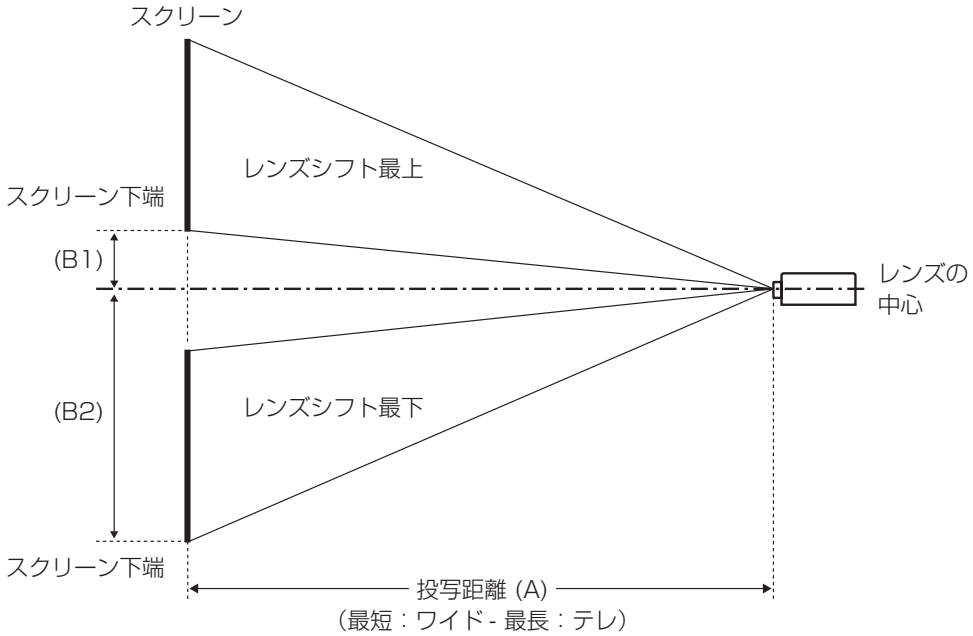

EB-G6770WU/EB-G6570WU/EB-G6270W/EB-G6070W

16:10 cm

スクリーンサイズ		投写距離（A）						(B1) - (B2)
型	横幅×高さ	標準レンズ ELPLS07	短焦点レンズ ELPLU01	リア用短焦点レンズ ELPLR03	中焦点レンズ ELPLM04	中焦点レンズ ELPLM05	長焦点レンズ ELPLL06	
50	108 × 67	135 - 247	-	80	242 - 371	361 - 555	546 - 742	12 - 79
55	118 × 74	149 - 272		88	267 - 409	398 - 613	602 - 818	13 - 87
60	130 × 81	163 - 297	81 - 98	96	292 - 447	436 - 670	659 - 894	14 - 95
65	140 × 88	177 - 322	89 - 107	105	317 - 485	474 - 727	715 - 970	15 - 103
70	151 × 94	191 - 347	96 - 115	113	342 - 523	511 - 784	771 - 1046	17 - 111
75	162 × 101	205 - 372	103 - 124	121	367 - 561	549 - 841	828 - 1122	18 - 119
80	172 × 108	219 - 397	110 - 132	130	392 - 599	587 - 898	884 - 1198	19 - 127
85	183 × 114	233 - 423	117 - 141	138	418 - 637	625 - 956	941 - 1274	20 - 135
90	194 × 121	247 - 448	124 - 150	147	443 - 675	662 - 1013	997 - 1350	21 - 143
95	205 × 128	261 - 473	131 - 158	155	468 - 713	700 - 1070	1053 - 1426	23 - 150
100	215 × 135	275 - 498	139 - 167	163	493 - 751	738 - 1127	1110 - 1502	24 - 158
105	226 × 141	289 - 523	146 - 175	172	518 - 789	775 - 1184	1166 - 1578	25 - 166
110	237 × 148	303 - 548	153 - 184	180	543 - 827	813 - 1241	1223 - 1654	26 - 174
115	248 × 155	317 - 573	160 - 192	189	569 - 865	851 - 1299	1279 - 1730	27 - 182
120	258 × 162	331 - 598	167 - 201	197	594 - 903	888 - 1356	1335 - 1806	29 - 190

125	269 × 168	345 - 623	174 - 209	205	619 - 941	926 - 1413	1392 - 1882	30 - 198
130	280 × 175	359 - 648	182 - 218	214	644 - 979	964 - 1470	1448 - 1959	31 - 206
135	291 × 182	373 - 673	189 - 226	222	669 - 1017	1002 - 1527	1505 - 2035	32 - 214
140	302 × 188	387 - 699	196 - 235	230	694 - 1055	1039 - 1584	1561 - 2111	33 - 222
145	312 × 195	401 - 724	205 - 243	239	720 - 1093	1077 - 1642	1617 - 2187	34 - 230
150	323 × 202	415 - 749	210 - 252	247	745 - 1131	1115 - 1699	1674 - 2263	36 - 238
155	334 × 209	429 - 774	217 - 260	256	770 - 1169	1152 - 1756	1730 - 2339	37 - 245
160	345 × 215	443 - 799	224 - 269	264	795 - 1207	1190 - 1813	1787 - 2415	38 - 253
165	355 × 222	457 - 824	232 - 277	272	820 - 1245	1228 - 1870	1843 - 2491	39 - 261
170	366 × 229	471 - 849	239 - 286	281	845 - 1283	1266 - 1927	1899 - 2567	40 - 269
175	377 × 236	485 - 874	246 - 295	289	870 - 1321	1303 - 1985	1956 - 2643	42 - 277
180	388 × 242	499 - 899	253 - 303	297	896 - 1359	1341 - 2042	2012 - 2719	43 - 285
185	398 × 249	513 - 924	260 - 312	306	921 - 1397	1379 - 2099	2069 - 2795	44 - 293
190	409 × 256	527 - 949	267 - 320	314	946 - 1436	1416 - 2156	2125 - 2871	45 - 301
195	420 × 263	541 - 975	274 - 329	323	971 - 1474	1454 - 2213	2182 - 2947	46 - 309
200	431 × 269	555 - 1000	282 - 337	331	996 - 1512	1492 - 2270	2238 - 3023	48 - 317
205	442 × 276	569 - 1025	289 - 346	-	1021 - 1550	1530 - 2327	2294 - 3099	49 - 325
210	452 × 283	583 - 1050	296 - 354		1047 - 1588	1567 - 2385	2351 - 3175	50 - 333
215	463 × 289	597 - 1075	303 - 363		1072 - 1626	1605 - 2442	2407 - 3251	51 - 341
220	474 × 296	611 - 1100	310 - 371		1097 - 1664	1643 - 2499	2464 - 3327	52 - 348
225	485 × 303	625 - 1125	317 - 380		1122 - 1702	1680 - 2556	2520 - 3403	53 - 356
230	495 × 310	639 - 1150	325 - 388		1147 - 1740	1718 - 2613	2576 - 3479	55 - 364
235	506 × 316	653 - 1175	332 - 397		1172 - 1778	1756 - 2670	2633 - 3555	56 - 372
240	517 × 323	667 - 1200	339 - 405		1198 - 1816	1793 - 2728	2689 - 3631	57 - 380
245	528 × 330	681 - 1225	346 - 414		1223 - 1854	1831 - 2785	2746 - 3707	58 - 388
250	538 × 337	695 - 1251	353 - 423		1248 - 1892	1869 - 2842	2802 - 3783	59 - 396
255	549 × 343	709 - 1276	360 - 431		1273 - 1930	1907 - 2899	2858 - 3859	61 - 404
260	560 × 350	723 - 1301	367 - 440		1298 - 1968	1944 - 2956	2915 - 3935	62 - 412
265	571 × 357	737 - 1326	375 - 448		1323 - 2006	1982 - 3013	2971 - 4011	63 - 420
270	582 × 363	751 - 1351	382 - 457		1348 - 2044	2020 - 3071	3028 - 4087	64 - 428
275	592 × 370	765 - 1376	389 - 465		1374 - 2082	2057 - 3128	3084 - 4163	65 - 436
280	603 × 377	779 - 1401	396 - 474		1399 - 2120	2095 - 3185	3140 - 4239	67 - 443
285	614 × 384	793 - 1426	403 - 482		1424 - 2158	2133 - 3242	3197 - 4315	68 - 451
290	625 × 390	807 - 1451	410 - 491		1449 - 2196	2171 - 3299	3253 - 4391	69 - 459
295	635 × 397	821 - 1476	418 - 499		1474 - 2234	2208 - 3356	3310 - 4467	70 - 467
300	646 × 404	835 - 1501	425 - 508		1499 - 2272	2246 - 3414	3366 - 4544	71 - 475

16:9

cm

スクリーンサイズ		投写距離（A）						(B1) - (B2)
型	横幅×高さ	標準レンズ ELPLS07	短焦点レンズ ELPLU01	リア用短焦点レンズ ELPLR03	中焦点レンズ ELPLM04	中焦点レンズ ELPLM05	長焦点レンズ ELPLL06	
49	108 × 61	136 - 249	-	80	243 - 373	363 - 560	550 - 748	15 - 76
50	111 × 62	139 - 254		82	249 - 381	371 - 571	561 - 763	16 - 78
55	122 × 68	154 - 280		90	274 - 420	410 - 630	619 - 841	17 - 86
59	131 × 73	165 - 300	82 - 99	97	295 - 451	441 - 677	647 - 879	18 - 92
60	133 × 75	168 - 305	84 - 101	99	300 - 459	449 - 689	677 - 919	19 - 94
65	144 × 81	182 - 331	91 - 110	108	326 - 498	487 - 748	735 - 998	20 - 101
70	155 × 87	197 - 357	98 - 119	116	352 - 537	526 - 806	793 - 1076	22 - 109
75	166 × 93	211 - 383	106 - 128	125	378 - 577	565 - 865	851 - 1154	24 - 117
80	177 × 100	226 - 409	113 - 136	134	404 - 616	604 - 924	909 - 1232	25 - 125
85	188 × 106	240 - 434	121 - 145	142	430 - 655	642 - 983	967 - 1310	27 - 132
90	199 × 112	254 - 460	128 - 154	151	455 - 694	681 - 1041	1025 - 1388	28 - 140
95	210 × 118	269 - 486	135 - 163	159	481 - 733	720 - 1100	1083 - 1466	30 - 148
100	221 × 125	283 - 512	143 - 171	168	507 - 772	759 - 1159	1141 - 1545	31 - 156
105	232 × 131	297 - 538	150 - 180	177	533 - 811	797 - 1218	1199 - 1623	33 - 164

110	244 × 137	312 - 563	157 - 189	185	559 - 850	836 - 1276	1257 - 1701	34 - 171
115	255 × 143	326 - 589	165 - 198	194	585 - 889	875 - 1335	1315 - 1779	36 - 179
120	266 × 149	341 - 615	172 - 206	202	611 - 928	914 - 1394	1373 - 1857	38 - 187
125	277 × 156	355 - 641	179 - 215	211	636 - 967	952 - 1453	1431 - 1935	39 - 195
130	288 × 162	369 - 667	187 - 224	220	662 - 1007	991 - 1511	1489 - 2013	41 - 203
135	299 × 168	384 - 692	194 - 233	228	688 - 1046	1030 - 1570	1547 - 2092	42 - 210
140	310 × 174	398 - 718	201 - 241	237	714 - 1085	1069 - 1629	1605 - 2170	44 - 218
145	321 × 181	413 - 744	209 - 250	246	740 - 1124	1107 - 1688	1663 - 2248	45 - 226
150	332 × 187	427 - 770	216 - 259	254	766 - 1163	1146 - 1746	1721 - 2326	47 - 234
155	343 × 193	441 - 795	223 - 268	263	792 - 1202	1185 - 1805	1779 - 2404	49 - 242
160	354 × 199	456 - 821	231 - 277	271	817 - 1241	1224 - 1864	1837 - 2482	50 - 249
165	365 × 205	470 - 847	238 - 285	280	843 - 1280	1262 - 1923	1895 - 2560	52 - 257
170	376 × 212	485 - 873	245 - 294	289	869 - 1319	1301 - 1981	1953 - 2639	53 - 265
175	387 × 218	499 - 899	253 - 303	297	895 - 1358	1340 - 2040	2011 - 2717	55 - 273
180	398 × 224	513 - 924	260 - 312	306	921 - 1398	1379 - 2099	2069 - 2795	56 - 281
185	410 × 230	528 - 950	268 - 320	315	947 - 1437	1417 - 2158	2127 - 2873	58 - 288
190	421 × 237	542 - 976	275 - 329	323	973 - 1476	1456 - 2216	2185 - 2951	60 - 296
194	429 × 242	554 - 997	281 - 336	330	993 - 1507	1487 - 2263	2231 - 3014	61 - 302
195	432 × 243	556 - 1002	282 - 338		998 - 1515	1495 - 2275	2243 - 3029	61 - 304
200	443 × 249	571 - 1028	290 - 347		1024 - 1554	1534 - 2334	2301 - 3107	63 - 312
205	454 × 255	585 - 1053	297 - 355		1050 - 1593	1573 - 2393	2359 - 3186	64 - 320
210	465 × 262	600 - 1079	304 - 364		1076 - 1632	1611 - 2451	2417 - 3264	66 - 327
215	476 × 268	614 - 1105	312 - 373		1102 - 1671	1650 - 2510	2475 - 3342	67 - 335
220	487 × 274	628 - 1131	319 - 382		1128 - 1710	1689 - 2569	2533 - 3420	69 - 343
225	498 × 280	643 - 1156	326 - 391		1154 - 1749	1728 - 2628	2591 - 3498	71 - 351
230	509 × 286	657 - 1182	334 - 399		1179 - 1788	1766 - 2686	2649 - 3576	72 - 358
235	520 × 293	672 - 1208	341 - 408		1205 - 1828	1805 - 2745	2706 - 3654	74 - 366
240	531 × 299	686 - 1234	348 - 417		1231 - 1867	1844 - 2804	2764 - 3733	75 - 374
245	542 × 305	700 - 1260	356 - 426	-	1257 - 1906	1883 - 2863	2822 - 3811	77 - 382
250	553 × 311	715 - 1285	363 - 434		1283 - 1945	1921 - 2921	2880 - 3889	78 - 390
255	565 × 318	729 - 1311	370 - 443		1309 - 1984	1960 - 2980	2938 - 3967	80 - 397
260	576 × 324	744 - 1337	378 - 452		1335 - 2023	1999 - 3039	2996 - 4045	81 - 405
265	587 × 330	758 - 1363	385 - 461		1360 - 2062	2038 - 3098	3054 - 4123	83 - 413
270	598 × 336	772 - 1389	393 - 469		1386 - 2101	2076 - 3156	3112 - 4201	85 - 421
275	609 × 342	787 - 1414	400 - 478		1412 - 2140	2115 - 3215	3170 - 4280	86 - 429
280	620 × 349	801 - 1440	407 - 487		1438 - 2179	2154 - 3274	3228 - 4358	88 - 436
285	631 × 355	816 - 1466	415 - 496		1464 - 2219	2193 - 3333	3286 - 4436	89 - 444
290	642 × 361	830 - 1492	422 - 505		1490 - 2258	2231 - 3391	3344 - 4514	91 - 452
291	644 × 362	833 - 1497	423 - 506		1495 - 2265	2239 - 3403	3356 - 4530	91 - 454

EB-G6370

4:3

cm

スクリーンサイズ		投写距離（A）						(B1) - (B2)
型	横幅×高さ	標準レンズ ELPLS07	短焦点レンズ ELPLU01	リア用短焦点レンズ ELPLR03	中焦点レンズ ELPLM04	中焦点レンズ ELPLM05	長焦点レンズ ELPLL06	
30	61 × 46	76 - 141	-	44	-	-	-	3 - 49
35	71 × 53	90 - 165		52				4 - 57
40	81 × 61	103 - 189		60	184 - 283	274 - 424	416 - 568	5 - 66
45	91 × 69	117 - 214		68	208 - 320	310 - 480	471 - 641	5 - 74
50	102 × 76	130 - 238		76	232 - 357	347 - 535	525 - 714	6 - 82
55	112 × 84	144 - 262		84	257 - 393	383 - 590	579 - 787	6 - 90
60	122 × 91	157 - 286	78 - 95	92	281 - 430	419 - 645	634 - 861	7 - 98
65	132 × 99	170 - 310	85 - 103	100	305 - 467	456 - 700	688 - 934	8 - 107
70	142 × 107	184 - 335	92 - 111	108	329 - 503	492 - 755	742 - 1007	8 - 115
75	152 × 114	197 - 359	98 - 119	116	353 - 540	528 - 810	797 - 1080	9 - 123
80	163 × 122	211 - 383	105 - 127	125	378 - 577	565 - 865	851 - 1154	9 - 131
85	173 × 130	224 - 407	112 - 136	133	402 - 613	601 - 920	905 - 1227	10 - 139

90	183 × 137	238 - 431	119 - 144	141	426 - 650	637 - 975	960 - 1300	10 - 148
95	193 × 145	251 - 455	126 - 152	149	450 - 687	673 - 1031	1014 - 1373	11 - 156
100	203 × 152	265 - 480	133 - 160	157	475 - 723	710 - 1086	1068 - 1447	12 - 164
105	213 × 160	278 - 504	140 - 168	165	499 - 760	746 - 1141	1123 - 1520	12 - 172
110	224 × 168	292 - 528	146 - 177	173	523 - 797	782 - 1196	1177 - 1593	13 - 180
115	234 × 175	305 - 552	153 - 185	181	547 - 833	819 - 1251	1231 - 1666	13 - 189
120	244 × 183	319 - 576	160 - 193	189	572 - 870	855 - 1306	1286 - 1740	14 - 197
125	254 × 191	332 - 601	167 - 201	197	596 - 907	891 - 1361	1340 - 1813	14 - 205
130	264 × 198	346 - 625	174 - 210	205	620 - 943	928 - 1416	1394 - 1886	15 - 213
135	274 × 206	359 - 649	181 - 218	213	644 - 980	964 - 1471	1449 - 1959	16 - 221
140	284 × 213	373 - 673	188 - 226	221	668 - 1017	1000 - 1526	1503 - 2033	16 - 230
145	295 × 221	386 - 697	194 - 234	229	693 - 1053	1037 - 1581	1557 - 2106	17 - 238
150	305 × 229	400 - 722	201 - 242	237	717 - 1090	1073 - 1637	1612 - 2179	17 - 246
155	315 × 236	413 - 746	208 - 251	245	741 - 1127	1109 - 1692	1666 - 2252	18 - 254
160	325 × 244	427 - 770	215 - 259	253	765 - 1163	1146 - 1747	1720 - 2326	19 - 262
165	335 × 251	440 - 794	222 - 267	262	790 - 1200	1182 - 1802	1775 - 2399	19 - 271
170	345 × 259	453 - 818	229 - 275	270	814 - 1236	1218 - 1857	1829 - 2472	20 - 279
175	356 × 267	467 - 842	236 - 283	278	838 - 1273	1255 - 1912	1883 - 2545	20 - 287
180	366 × 274	480 - 867	242 - 292	286	862 - 1310	1291 - 1967	1938 - 2619	21 - 295
185	376 × 282	494 - 891	249 - 300	294	887 - 1346	1327 - 2022	1992 - 2692	21 - 303
190	386 × 290	507 - 915	256 - 308	302	911 - 1383	1364 - 2077	2046 - 2765	22 - 312
195	396 × 297	521 - 939	263 - 316	310	935 - 1420	1400 - 2132	2101 - 2838	23 - 320
200	406 × 305	534 - 963	270 - 324	318	959 - 1456	1436 - 2188	2155 - 2912	23 - 328
205	417 × 312	548 - 988	277 - 333	-	984 - 1493	1472 - 2243	2209 - 2985	24 - 336
210	427 × 320	561 - 1012	284 - 341		1008 - 1530	1509 - 2298	2264 - 3058	24 - 344
215	437 × 328	575 - 1036	290 - 349		1032 - 1566	1545 - 2353	2318 - 3131	25 - 353
220	447 × 335	588 - 1060	297 - 357		1056 - 1603	1581 - 2408	2372 - 3205	25 - 361
225	457 × 343	602 - 1084	304 - 365		1080 - 1640	1618 - 2463	2427 - 3278	26 - 369
230	467 × 351	615 - 1108	311 - 374		1105 - 1676	1654 - 2518	2481 - 3351	27 - 377
235	478 × 358	629 - 1133	318 - 382		1129 - 1713	1690 - 2573	2536 - 3424	27 - 385
240	488 × 366	642 - 1157	325 - 390		1153 - 1750	1727 - 2628	2590 - 3498	28 - 394
245	498 × 373	656 - 1181	332 - 398		1177 - 1786	1763 - 2683	2644 - 3571	28 - 402
250	508 × 381	669 - 1205	338 - 407		1202 - 1823	1799 - 2738	2699 - 3644	29 - 410
255	518 × 389	683 - 1229	345 - 415		1226 - 1860	1836 - 2794	2753 - 3717	30 - 418
260	528 × 396	696 - 1254	352 - 423		1250 - 1896	1872 - 2849	2807 - 3790	30 - 426
265	538 × 404	710 - 1278	359 - 431		1274 - 1933	1908 - 2904	2862 - 3864	31 - 435
270	549 × 411	723 - 1302	366 - 439		1299 - 1970	1945 - 2959	2916 - 3937	31 - 443
275	559 × 419	737 - 1326	373 - 448		1323 - 2006	1981 - 3014	2970 - 4010	32 - 451
280	569 × 427	750 - 1350	380 - 456		1347 - 2043	2017 - 3069	3025 - 4083	32 - 459
285	579 × 434	763 - 1374	386 - 464		1371 - 2080	2054 - 3124	3079 - 4157	33 - 467
290	589 × 442	777 - 1399	393 - 472		1395 - 2116	2090 - 3179	3133 - 4230	34 - 476
295	599 × 450	790 - 1423	400 - 480		1420 - 2153	2126 - 3234	3188 - 4303	34 - 484
300	610 × 457	804 - 1447	407 - 489		1444 - 2190	2162 - 3289	3242 - 4376	35 - 492

16:9

cm

スクリーンサイズ		投写距離（A）						(B1) - (B2)
型	横幅×高さ	標準レンズ ELPLS07	短焦点レンズ ELPLU01	リア用短焦点レンズ ELPLR03	中焦点レンズ ELPLM04	中焦点レンズ ELPLM05	長焦点レンズ ELPLL06	
28	62 × 35	77 - 144	-	45	-	-	-	9 - 44
30	66 × 37	83 - 154		48				10 - 47
35	77 × 44	98 - 180		57				12 - 55
37	82 × 46	104 - 191		61	185 - 286	276 - 428	420 - 572	12 - 58
40	89 × 50	113 - 207		66	201 - 310	300 - 464	455 - 620	13 - 63
45	100 × 56	127 - 233		75	228 - 350	340 - 524	514 - 700	15 - 71
50	111 × 62	142 - 259		83	254 - 390	379 - 584	574 - 780	17 - 79
55	122 × 68	157 - 286		92	280 - 429	419 - 644	633 - 860	18 - 87
56	124 × 70	160 - 291	79 - 96	96	286 - 437	427 - 656	645 - 875	19 - 88
60	133 × 75	171 - 312	85 - 103	101	307 - 469	458 - 704	692 - 939	20 - 95

65	144 × 81	186 - 339	93 - 112	110	333 - 509	498 - 764	751 - 1019	22 - 103
70	155 × 87	201 - 365	100 - 121	119	360 - 549	537 - 824	810 - 1099	23 - 111
75	166 × 93	216 - 391	108 - 130	127	386 - 589	577 - 884	870 - 1179	25 - 118
80	177 × 100	230 - 418	115 - 139	136	412 - 629	617 - 944	929 - 1259	27 - 126
85	188 × 106	245 - 444	123 - 148	145	439 - 669	656 - 1004	988 - 1338	28 - 134
90	199 × 112	260 - 470	130 - 157	154	465 - 709	696 - 1064	1047 - 1418	30 - 142
95	210 × 118	274 - 497	138 - 166	162	492 - 749	735 - 1124	1106 - 1498	32 - 150
100	221 × 125	289 - 523	145 - 175	171	518 - 789	775 - 1184	1166 - 1578	33 - 158
105	232 × 131	304 - 549	152 - 184	180	544 - 829	814 - 1244	1225 - 1657	35 - 166
110	244 × 137	318 - 576	160 - 193	189	571 - 869	854 - 1304	1284 - 1737	37 - 174
115	255 × 143	333 - 602	167 - 202	198	597 - 909	893 - 1364	1343 - 1817	38 - 182
120	266 × 149	348 - 628	175 - 211	206	624 - 949	933 - 1424	1402 - 1897	40 - 189
125	277 × 156	362 - 655	182 - 220	215	650 - 989	973 - 1484	1462 - 1977	42 - 197
130	288 × 162	377 - 681	190 - 229	224	676 - 1029	1012 - 1544	1521 - 2056	43 - 205
135	299 × 168	392 - 707	197 - 238	233	703 - 1068	1052 - 1604	1580 - 2136	45 - 213
140	310 × 174	406 - 734	205 - 246	241	729 - 1108	1091 - 1664	1639 - 2216	47 - 221
145	321 × 181	421 - 760	212 - 255	250	756 - 1148	1131 - 1724	1698 - 2296	48 - 229
150	332 × 187	436 - 786	220 - 264	259	782 - 1188	1170 - 1784	1758 - 2376	50 - 237
155	343 × 193	450 - 813	227 - 273	268	808 - 1228	1210 - 1844	1817 - 2455	52 - 245
160	354 × 199	465 - 839	235 - 282	277	835 - 1268	1250 - 1905	1876 - 2535	53 - 253
165	365 × 205	480 - 865	242 - 291	285	861 - 1308	1289 - 1965	1935 - 2615	55 - 261
170	376 × 212	494 - 892	250 - 300	294	888 - 1348	1329 - 2025	1994 - 2695	57 - 268
175	387 × 218	509 - 918	257 - 309	303	914 - 1388	1368 - 2085	2054 - 2775	58 - 276
180	398 × 224	524 - 944	264 - 318	312	940 - 1428	1408 - 2145	2113 - 2854	60 - 284
184	407 × 229	536 - 966	270 - 325	318	962 - 1460	1439 - 2193	2160 - 2918	61 - 291
185	410 × 230	539 - 971	272 - 327		967 - 1468	1447 - 2205	2172 - 2934	62 - 292
190	421 × 237	553 - 997	279 - 336		993 - 1508	1487 - 2265	2231 - 3014	63 - 300
195	432 × 243	568 - 1024	287 - 345		1020 - 1548	1527 - 2325	2290 - 3094	65 - 308
200	443 × 249	583 - 1050	294 - 354		1046 - 1588	1566 - 2385	2350 - 3174	67 - 316
205	454 × 255	597 - 1076	302 - 363		1072 - 1628	1606 - 2445	2409 - 3253	68 - 324
210	465 × 262	612 - 1103	309 - 372		1099 - 1667	1645 - 2505	2468 - 3333	70 - 332
215	476 × 268	627 - 1129	317 - 381		1125 - 1707	1685 - 2565	2527 - 3413	72 - 339
220	487 × 274	641 - 1155	324 - 390		1152 - 1747	1724 - 2625	2586 - 3493	73 - 347
225	498 × 280	656 - 1182	332 - 399		1178 - 1787	1764 - 2685	2646 - 3573	75 - 355
230	509 × 286	671 - 1208	339 - 407	-	1204 - 1827	1804 - 2745	2705 - 3652	77 - 363
235	520 × 293	685 - 1234	347 - 416		1231 - 1867	1843 - 2805	2764 - 3732	78 - 371
240	531 × 299	700 - 1261	354 - 425		1257 - 1907	1883 - 2865	2823 - 3812	80 - 379
245	542 × 305	715 - 1287	362 - 434		1284 - 1947	1922 - 2925	2882 - 3892	82 - 387
250	553 × 311	729 - 1313	369 - 443		1310 - 1987	1962 - 2985	2942 - 3972	83 - 395
255	565 × 318	744 - 1340	377 - 452		1336 - 2027	2001 - 3045	3001 - 4051	85 - 403
260	576 × 324	759 - 1366	384 - 461		1363 - 2067	2041 - 3105	3060 - 4131	87 - 411
265	587 × 330	773 - 1392	391 - 470		1389 - 2107	2080 - 3165	3119 - 4211	88 - 418
270	598 × 336	788 - 1419	399 - 479		1416 - 2147	2120 - 3225	3178 - 4291	90 - 426
275	609 × 342	803 - 1445	406 - 488		1442 - 2187	2160 - 3285	3238 - 4371	92 - 434

投写レンズユニットの取り付け・取り外し

■ 取り外し方

⚠ 注意

- レンズユニットは必要がないときは取り外さないでください。本機内部にホコリやゴミが入りこむと投写品質の劣化や故障の原因となります。
- レンズ部分に手や指が触れないように作業してください。レンズ面に指紋や皮脂が付くと投写品質が劣化します。
- レンズシフトを行っているときは、事前にシフト位置を中央に合わせてからレンズユニットを交換してください。

1 レンズユニット取り外しボタンをネジで固定しているときは、ネジを取り外します（お買い上げ時はネジで固定されていません）。

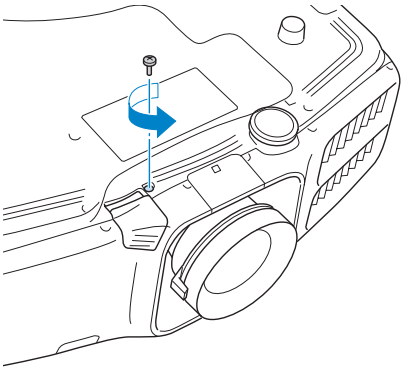

2 レンズユニット取り外しボタンを押したままレンズユニットを反時計回りにカチッと音がするまで回します。

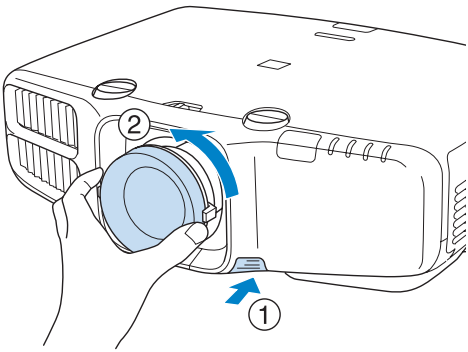

3 レンズユニットが外れますので、まっすぐに引き抜きます。

■ 取り付け方

注意

- 本機のレンズ挿入部を上に向けた状態でレンズユニットを装着しないでください。ホコリやゴミが入る原因となります。
- 指定のレンズ以外は使用しないでください。本機で使用できるレンズは、『取扱説明書』でご確認ください。

1 フォーカスリングを動かなくなるまで時計回りに回します。

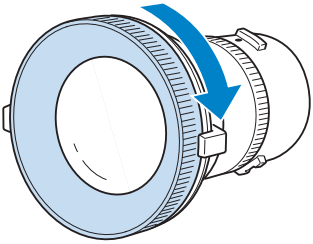

2 レンズユニットの白い丸印を上に向けた状態でレンズ装着部にまっすぐ挿入し、突き当たったら時計回りにカチッと音がするまで回します。

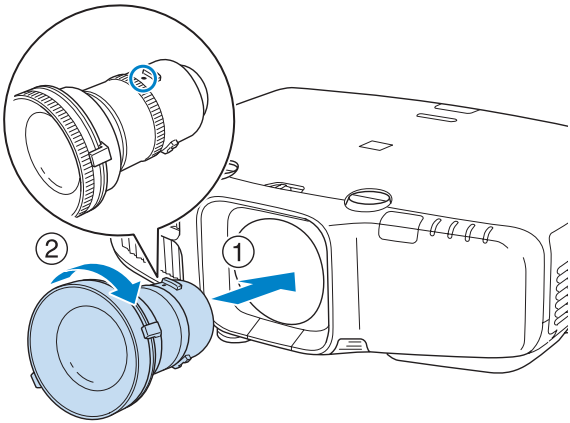

レンズユニットのトルクリングを回してズームリングの回転力を調整できます。

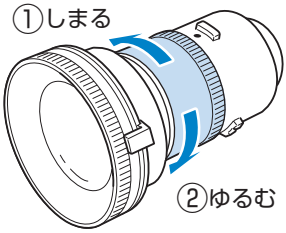

3 レンズユニットを反時計回りに回してみて、外れないことを確認してください。

4 レンズユニットに同梱のネジでレンズユニット取り外しボタンを固定します。

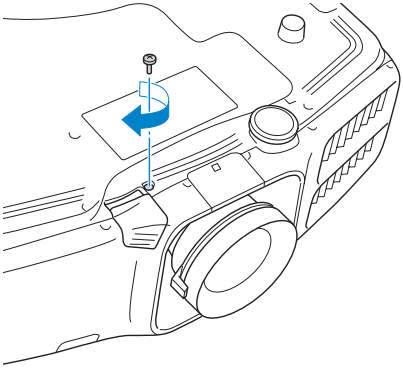

注意

- 本機は必ずレンズユニットを装着した状態で保管してください。レンズユニットを外した状態で保管すると、本機内部にホコリやゴミが入り投写品質の劣化や故障の原因となります。
- 本機を上向き（35°～150°）、または下向き（-35°～-150°）にしてお使いになる場合は、レンズの自重でズームがずれないようにトルクリングをしめてください。ただし、強くしめすぎると故障の原因になりますので、ご注意ください。

参考

台形補正が正しく行われるように、お使いのレンズに合わせて環境設定メニューの［レンズタイプ］を設定してください。
☞［拡張設定］-［動作設定］-［レンズタイプ］

映像を補正する

電源を入れる / 切る

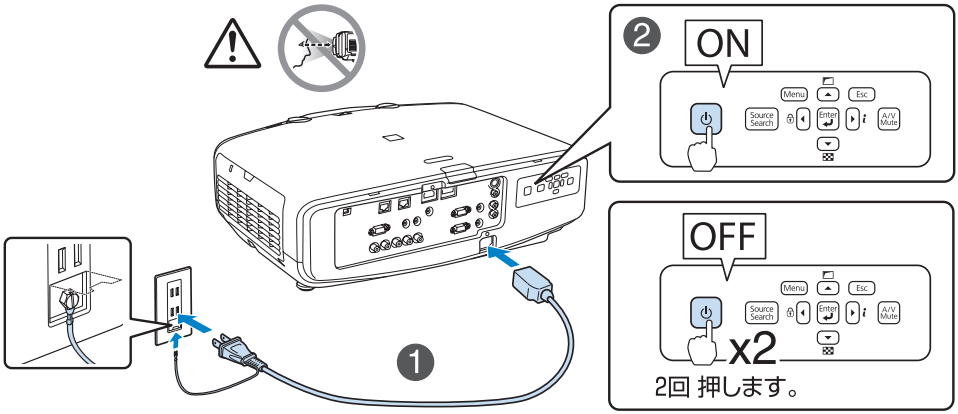

警告 投写中はレンズをのぞかないでください。

参考

- 本機をはじめて使うときは、「時刻を設定しますか？」とメッセージが表示されます。[はい] を選択して、日付と時刻を設定してください。後で設定する場合は、[いいえ] を選択します。
  ☞『取扱説明書』
- プロジェクターの電源を入れた直後は映像が安定しません。映像を投写後 30 分以上経過してからフォーカス / ズーム / レンズシフトの設定をされることをお勧めします。

ズーム / フォーカスの調整

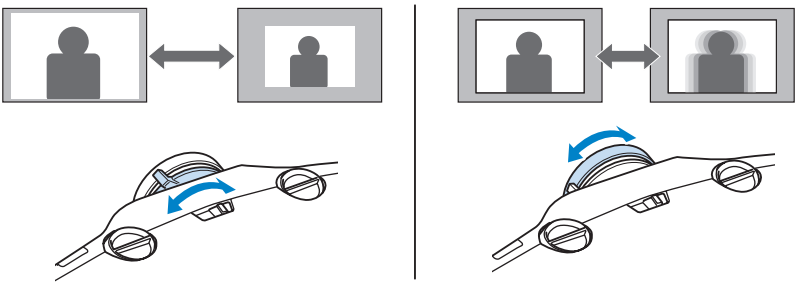

投写映像の位置調整（レンズシフト）

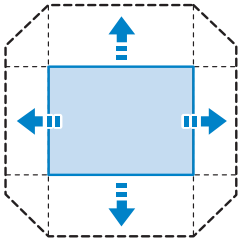

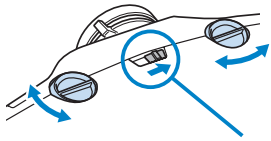

参考　上下レンズシフトで画面の位置を調整するときは、画面を下から上に移動して調整し、終了してください。下に移動して終了すると、画面の位置が少し下がる場合があります。

テストパターンを表示する

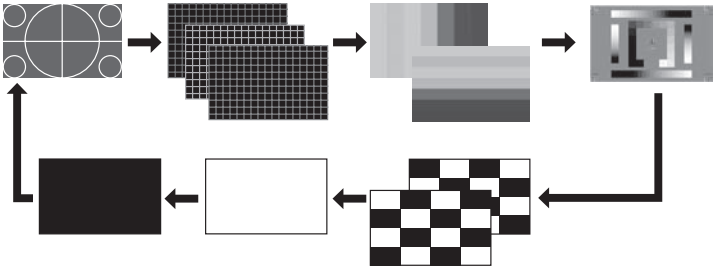

1 開始

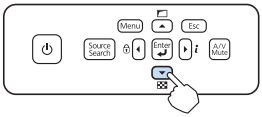

2 テストパターンの変更

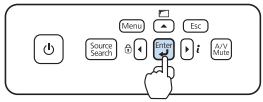

3 終了

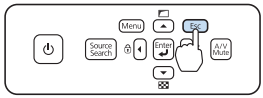

映像の上下を反転させる

リモコンの A/V ミュートボタンを約 5 秒以上押したままにします。

設置角度を設定する

設置が終了したら、垂直方向の設置角度に合わせて環境設定メニューの［設置角度］を設定してください。

重要 必ず［設置角度］を設定してください。設定しないとランプの劣化が著しく早まる場合があります。

1 本機の電源を入れて、【メニュー】ボタンを押します。

2 ［拡張設定］から［設置角度］を選択します。

3 【◀】【▶】ボタンでプロジェクターの設置角度を設定します。

ボタンを押すたびに 15° ずつ傾きます。実際の設置角度に近い値に設定してください。

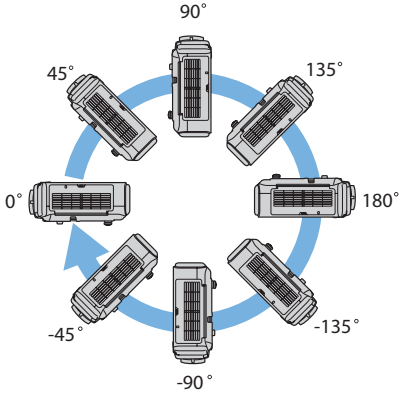

4 設定が終了したら【▼】ボタンで［設定］を選択し、【↵】ボタンを押します。

ID を設定する

同じ場所で本機を 2 台以上使用するときは、ID を設定します。
ID が一致するプロジェクターのみ個別に操作できます。

■ プロジェクター ID を設定する

1. 本機の電源を入れて、【メニュー】ボタンを押します。
2. ［拡張設定］から［マルチプロジェクション］を選びます。
3. ［プロジェクター ID］を選び、【↵】を押します。
   プロジェクター ID の一覧が表示されます。
4. 設定したい ID を選び、【↵】を押します。
5. 【メニュー】ボタンを押して環境設定メニューを終了します。

■ リモコン ID を設定する

1. リモコンの【ID】スイッチを On に設定します。

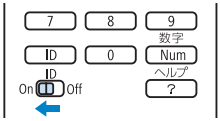

2. 【ID】ボタンを押したまま、操作するプロジェクターの ID と同じ数字のボタンを押します。

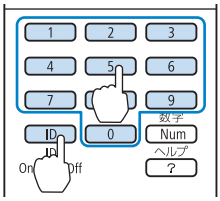

プロジェクター ID を確認したい場合は、リモコンの【ID】ボタンを押したまま【ヘルプ】ボタンを押します。プロジェクター ID が投写画面右上に表示されます。

さまざまな機器と接続する

コンピューターの接続

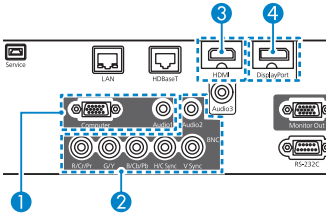

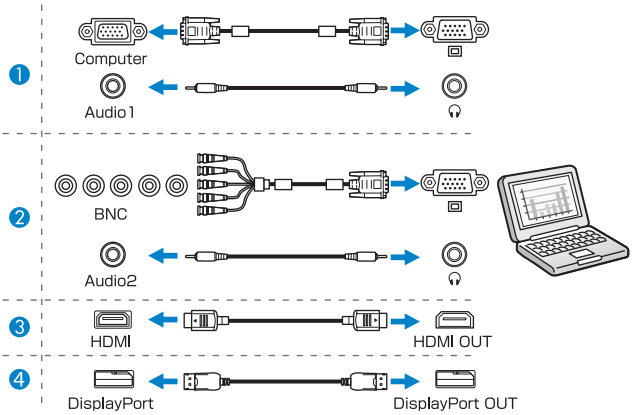

ビデオ機器の接続

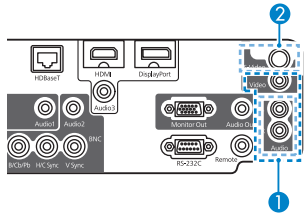

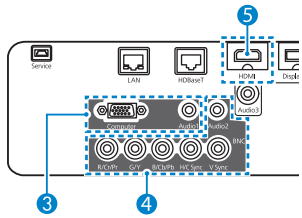

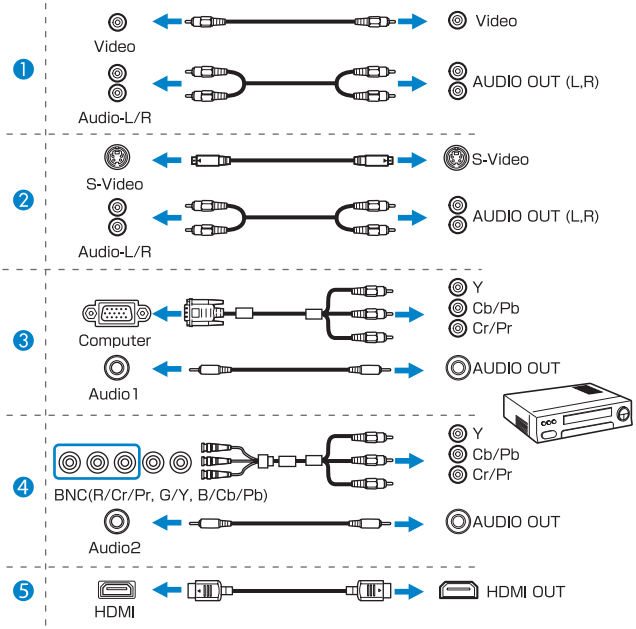

外部モニター / スピーカーの接続

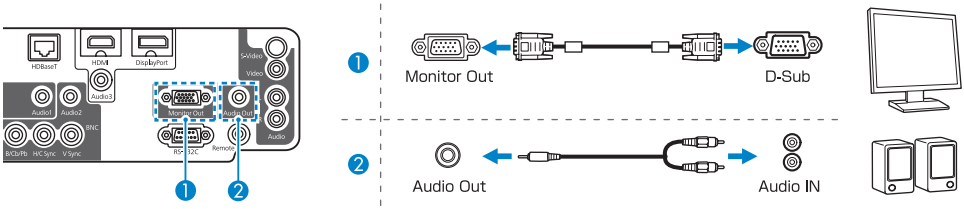

LAN ケーブルの接続

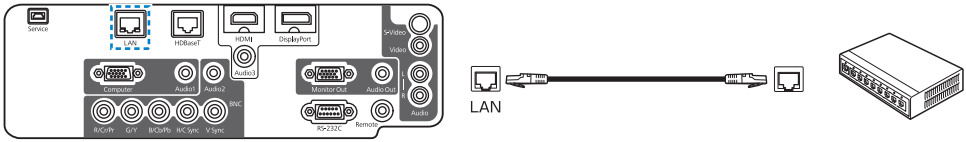

参考　誤作動防止のために、LAN ケーブルはカテゴリー 5 以上のシールド付きをお使いください。

HDBaseT トランスミッター（オプション品）の接続

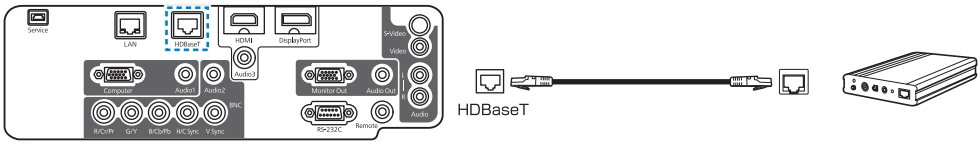

参考　LAN ケーブルはカテゴリー 5e またはカテゴリー 6 のシールド付きをお使いください。

ケーブルクランプの取り付け

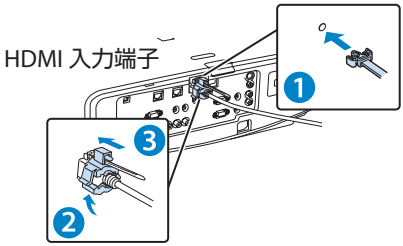

ケーブルカバーの取り付け

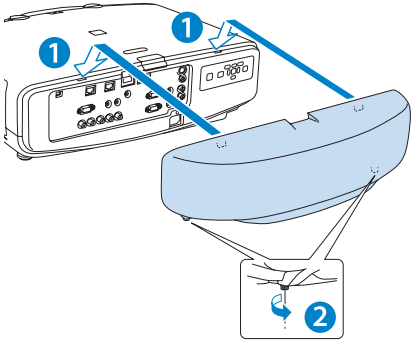

無線 LAN ユニット（オプション品）の取り付け

1 エアフィルターカバーを開けます。

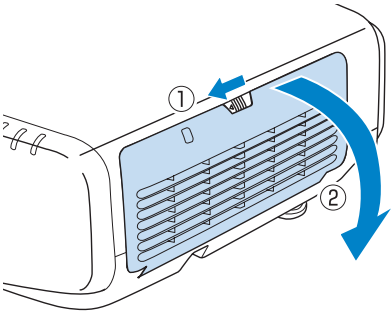

2 無線 LAN ユニットのストッパーを外します。

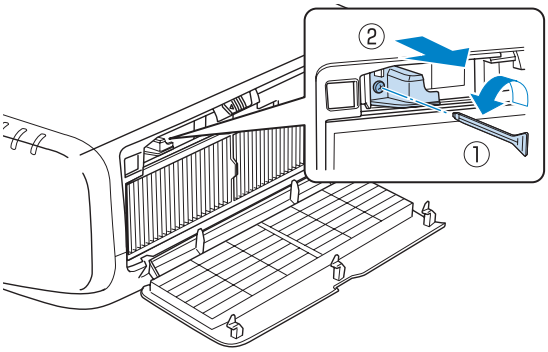

3 無線 LAN ユニットを取り付けます。

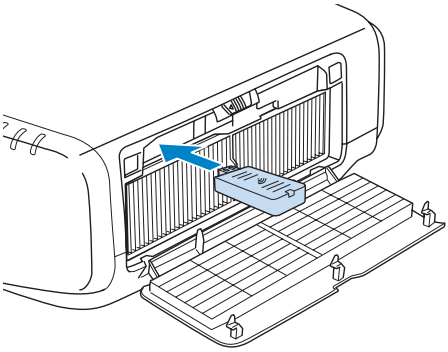

4 ストッパーをネジで固定します。

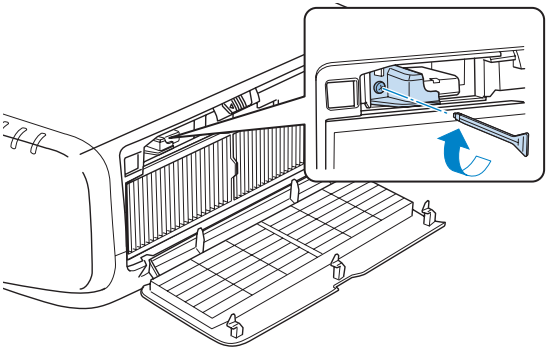

5 エアフィルターカバーを閉めます。

MEMO

使ってみる（一般のお客様向け）

映像の高さを調整する（机上に正置きする場合）

フロントフットを伸縮して調整します。最大 10 度まで傾けて、映像の高さを調整できます。

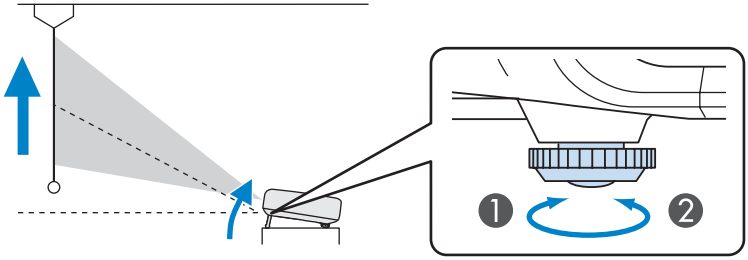

参考　傾斜角度が大きくなると、ピントが合いにくくなります。傾斜角度が小さくなるように設置してください。

水平傾斜を調整する（机上に正置きする場合）

リアフットを伸縮して本機の水平方向の傾きを調整します。

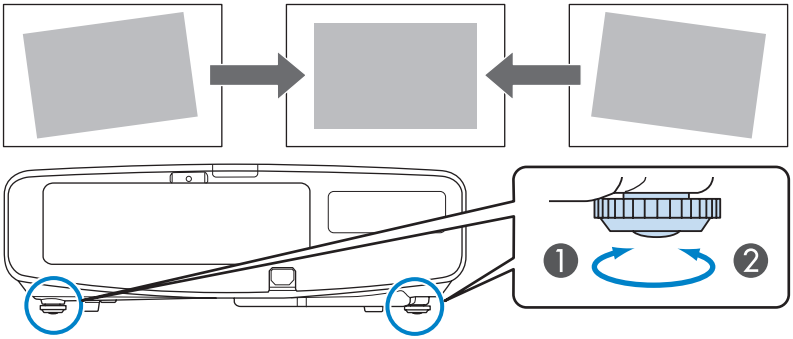

参考　リアフットは着脱式です。約 10mm 以上伸ばすと外れますので、ご注意ください。

コンピューターと接続して投写する

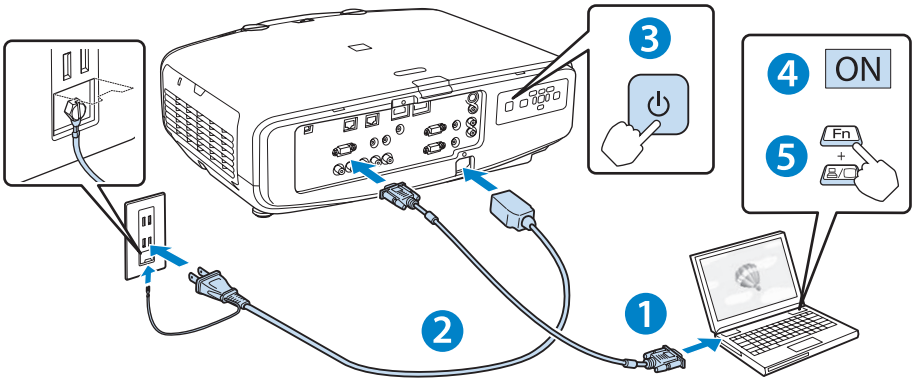

1. コンピューターのディスプレイ出力端子と本機の Computer 入力端子をコンピューターケーブルで接続します。

2. 本機とコンセントを電源ケーブルで接続します。

3. 操作パネルの【⏻】ボタンまたはリモコンの【①】ボタンを押して、本機の電源を入れます。

4. コンピューターの電源を入れます。

5. コンピューターの画面出力先を切り替えます。

コンピューターの Fn キー（ファンクションキー）を押したまま、
⎚/▭ キー（外部モニターを表すアイコン）を押します。

出力切り替えの例			
EPSON	Fn + F8	acer	Fn + F5
NEC	Fn + F3	Lenovo/IBM	Fn + F7
Panasonic		SONY	
HP	Fn + F4	DELL	Fn + F8
TOSHIBA	Fn + F5	FUJITSU	Fn + F10

詳細は、お使いのコンピューターの取扱説明書をご覧下さい。

ネットワーク経由で投写する

EPSON Projector Software CD-ROM に収録されているアプリケーションを使うと、ネットワーク経由で投写できます。
※ 無線 LAN を使って接続するときは、オプションの無線 LAN ユニットが必要です。

『EPSON Projector Software』CD-ROM

EasyMP Network Projection と EasyMP MultiPC Projection が収録されています。

EasyMP Network Projection を使うと、ネットワーク経由でコンピューターの画面をプロジェクターから投写できます。また、ネットワーク上のプロジェクターを共用できます。

EasyMP MultiPC Projection を使うと、ネットワークに接続したコンピューターやスマートフォンなどの画面を同時に 4 台まで本機から投写できます。

• 複数の資料を切り替えて投写する
（EasyMP Network Projection）

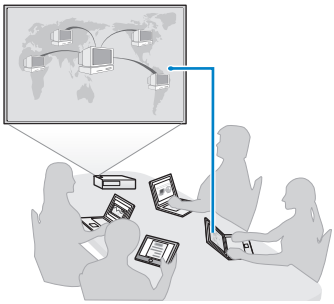

• 複数の資料を同時に投写する
（EasyMP Multi PC Projection）

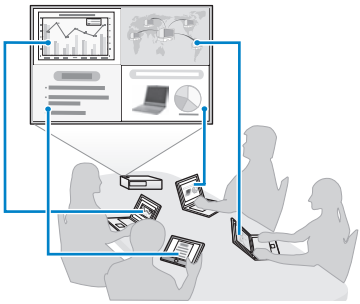

タブレット端末（iOS または Android のみ）の画面を投写するときは、Epson iProjection をダウンロードします。Epson iProjection は App Store または Google Play から無料でダウンロードできます。

※ IOS は Cisco の米国およびその他の国における商標または登録商標であり、ライセンスに基づき使用されています。App Store は、Apple Inc. のサービスマークです。
※ Android、Google Play は、Google Inc. の商標です。

参考

• [接続モード] を [かんたんモード] に設定しているときは、初期状態のパスフレーズが設定されています。初期状態のパスフレーズが設定されている場合は、EasyMP Network Projection を使うときにパスフレーズの入力を省略できます（初期状態のパスフレーズは非公開です）。
☞【メニュー】ボタン - [ネットワーク] - [無線 LAN] - [接続モード]

• Epson iProjection を使うときは、事前に任意のパスフレーズに変更してからお使いください（8 文字以上、63 文字以内の半角英数字のみ）。
☞【メニュー】ボタン - [ネットワーク] - [セキュリティー] - [パスフレーズ]

対応解像度

プロジェクターのパネル解像度より大きな解像度の信号を入力したときは、画質が劣化する場合があります。

コンピューター映像（アナログ RGB）

信号	リフレッシュレート（Hz）	解像度（ドット）
VGA	60/72/75/85	640 × 480
SVGA	56/60/72/75/85	800 × 600
XGA	60/70/75/85	1024 × 768
WXGA	60	1280 × 768
	60	1366 × 768
	60/75/85	1280 × 800
WXGA+	60/75/85	1440 × 900
WXGA++	60	1600 × 900
SXGA	70/75/85	1152 × 864
	60/75/85	1280 × 1024
	60/75/85	1280 × 960
SXGA+	60/75	1400 × 1050
WSXGA+※1	60	1680 × 1050
UXGA	60	1600 × 1200
WUXGA※2	60	1920 × 1200
MAC13″	67	640 × 480
MAC16″	75	832 × 624
MAC19″	75	1024 × 768
	59	1024 × 768
MAC21″	75	1152 × 870

コンポーネントビデオ

信号	リフレッシュレート（Hz）	解像度（ドット）
SDTV (480i)	60	720 × 480
SDTV (576i)	50	720 × 576
SDTV (480p)	60	720 × 480
SDTV (576p)	50	720 × 576
HDTV (720p)	50/60	1280 × 720
HDTV (1080i)	50/60	1920 × 1080
HDTV (1080p)※3	50/60	1920 × 1080

コンポジットビデオ

信号	リフレッシュレート（Hz）	解像度（ドット）
TV (NTSC)	60	720 × 480
TV (SECAM)	50	720 × 576
TV (PAL)	50/60	720 × 576

※ 1　環境設定メニューの［入力解像度］で［ワイド］を選択しているときに限り対応します（EB-G6370 は対応していません）。

※ 2　EB-G6770WU/EB-G6570WU のみ。VESA CVT-RB (Reduced Blanking) 信号のみ対応。

※ 3　EB-G6270W/EB-G6070W/EB-G6370 は Computer 入力端子からの信号のみ対応。

HDMI/DisplayPort/HDBaseT※1

信号	リフレッシュレート（Hz）	解像度（ドット）
VGA	60	640 × 480
SVGA	60	800 × 600
XGA	60	1024 × 768
WXGA	60	1280 × 800
	60	1280 × 768※2
	60	1366 × 768
WXGA+	60	1440 × 900
WXGA++	60	1600 × 900
WSXGA+※3	60	1680 × 1050
SXGA	60	1280 × 960
	60	1280 × 1024
SXGA+	60	1400 × 1050
UXGA	60	1600 × 1200
WUXGA※4	60	1920 × 1200
SDTV (480i)※5	60	720 × 480
SDTV (576i)※5	50	720 × 576
SDTV (480p)	60	720 × 480
SDTV (576p)	50	720 × 576
HDTV (720p)	50/60	1280 × 720
HDTV (1080i)	50/60	1920 × 1080
HDTV (1080p)	24※5/30※5/50/60	1920 × 1080

※1　オプション品の HDBaseT トランスミッターを経由して HDMI 接続した場合。
※2　DisplayPort 入力時のみ。
※3　EB-G6370 は対応していません。
※4　VESA CVT-RB (Reduced Blanking) 信号のみ対応。
EB-G6270W/EB-G6070W/EB-G6370 は HDMI 入力時のみ。
※5　HDMI 入力時のみ。

インジケーターの見方

通常動作時のインジケーターの状態

■：点灯　☼：点滅　□：消灯

オレンジ ■ □ □ □	スタンバイ	リモコンの【①】ボタンまたは操作パネルの【⏻】ボタンを押すと投写を開始します。
オレンジ ☼ □ □ □	クールダウン中 / ネットワーク監視準備中	点滅中はすべてのボタン操作ができません。
緑 ☼ □ □ □	ウォームアップ中	【⏻】ボタンを押しても、機能しません。（約 30 秒間）
緑 ■ □ □ □	投写中	通常動作中です。

異常 / 警告時のインジケーターの状態

■：点灯　☼：点滅　□：消灯

赤 赤 赤 ■ ☼ ☼ □	内部異常	電源プラグをコンセントから抜き、修理を依頼してください。
赤 赤 ■ □ ☼ □	ファン異常 センサー異常	
赤 赤 赤 ☼ ☼ ☼ □	オートアイリス異常 電源系異常（バラスト）	
赤 赤 ■ □ ■ □	内部高温異常 約 5 分間そのままの状態で待ち、電源プラグをコンセントから抜きます。	• 壁際に設置しているときは場所を移動します。 • エアフィルターの掃除または交換をします。
赤 赤 ■ □ □ ■	フィルター風量低下異常	
赤 オレンジ ☼ □ ☼ □	高温警告	
オレンジ □ □ □ ☼	エアフィルター風量低下	

赤 赤	ランプ異常 ランプ点灯失敗	• ランプを取り出しランプ割れを確認します。割れていなければ再セットして電源を入れます。割れているときは、お買い上げの販売店または下記連絡先にご相談ください。 • エアフィルターを掃除します。 • 標高 1,500m 以上の場所でお使いのときは、拡張設定メニューで高地モードをオンにしてください。
オレンジ	ランプ交換勧告	すみやかに、新しいランプと交換してください。このまま使い続けると、ランプが破裂するおそれがあります。
緑	エアフィルター清掃通知	エアフィルターの掃除をしてください。

※ 上記の対処を行ってもエラーになるときは、電源プラグをコンセントから抜きお買い上げの販売店または表紙に記載の連絡先に修理を依頼してください。

リモコンで操作する

■ 本機の電源を入れる / 切る

電源を入れる：Ⓘボタンを 1 回押します。
電源を切る：⏻ ボタンを 2 回押します。

■ 目的の映像に切り替える

各入力端子からの映像に直接切り替えることができます。

SDI は、お使いのプロジェクターでは機能しません。

■ 映像を静止する

動画を静止画で投写できます。
ボタンを押すたびに静止が実行 / 解除されます。

■ 環境設定メニューを操作する

メニュー を押して環境設定メニューを表示 / 非表示します。

▲▼◀▶でメニュー項目や設定値を選択します。

↵/🖱を押して選択した項目を決定したり、1 つ下の階層に進みます。

戻る/🖱を押すと 1 つ上の階層に戻ります。

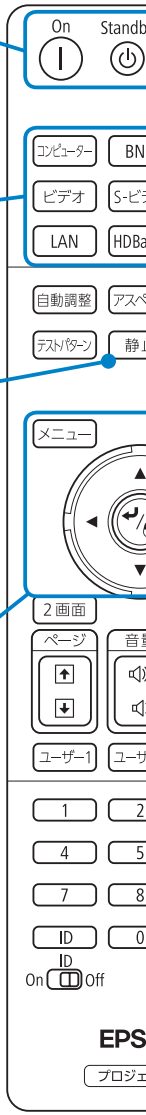

リモコンの操作可能範囲

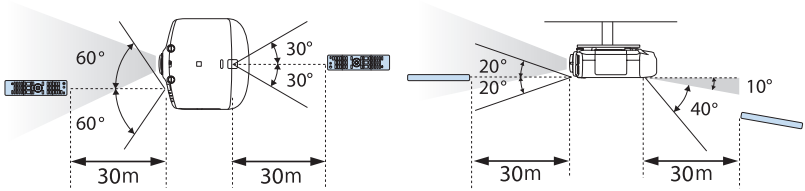

■ カラーモードを選択する

投写時の環境に応じて最適な画質で投写できます。
ボタンを押すたびにカラーモードが切り替わります。

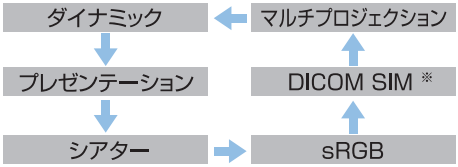

※入力ソースの信号によっては選択できない場合があります。

■ 映像と音声を一時的に消す（A/V ミュート）

ボタンを押すたびに映像と音声を一時的に遮断 / 解除します。
会議などで注目を集めたいときなどに便利です。

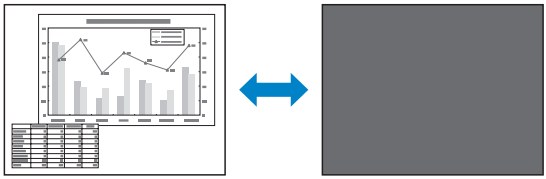

■ 映像を部分的に拡大する (E ズーム)

⊕を押すとスクリーンに⊕が現れます。
拡大表示したい部分に▲▼◀▶で移動させます。
⊕、⊖ボタンで拡大 / 縮小します。

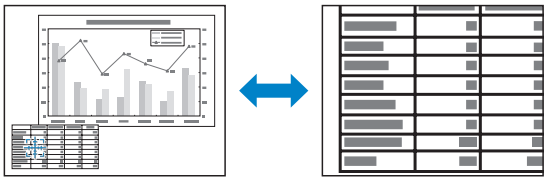

■ 困ったときは

ボタンを押すと投写映像にヘルプ画面が表示されます。
トラブル発生時の解決や適切な状態を設定することもできます。
ボタンを押してヘルプ画面を閉じます。

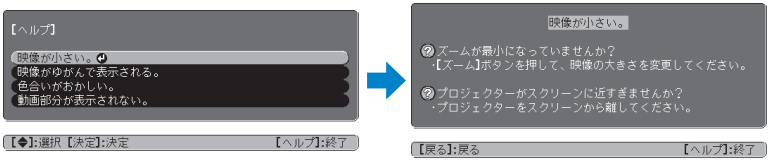

普段お使いいただく上で役立つ情報は、
こちら側からご覧ください。

使ってみる（一般のお客様向け）

リモコンで操作する　30 ページ

インジケーターの見方　28 ページ

対応解像度　26 ページ

コンピューターと接続して投写する　24 ページ