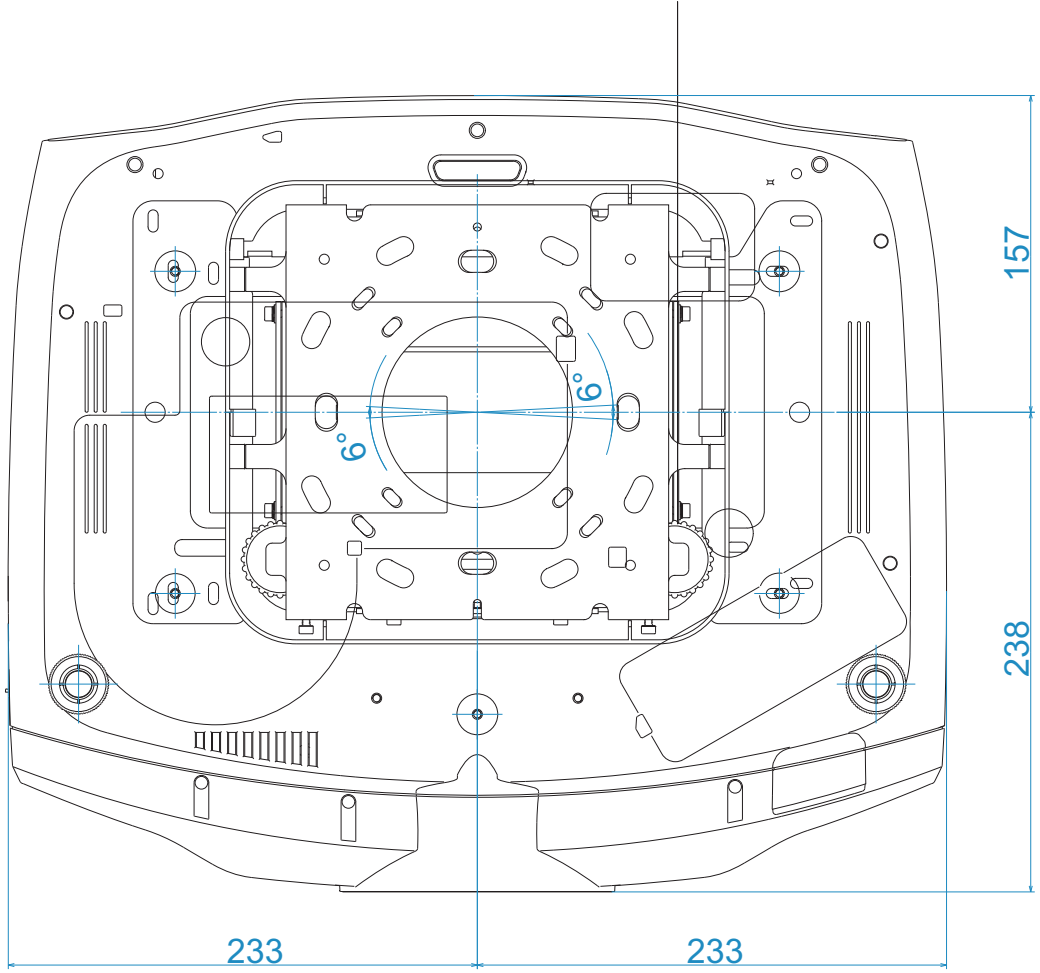
157
238
233
233
6°
6°

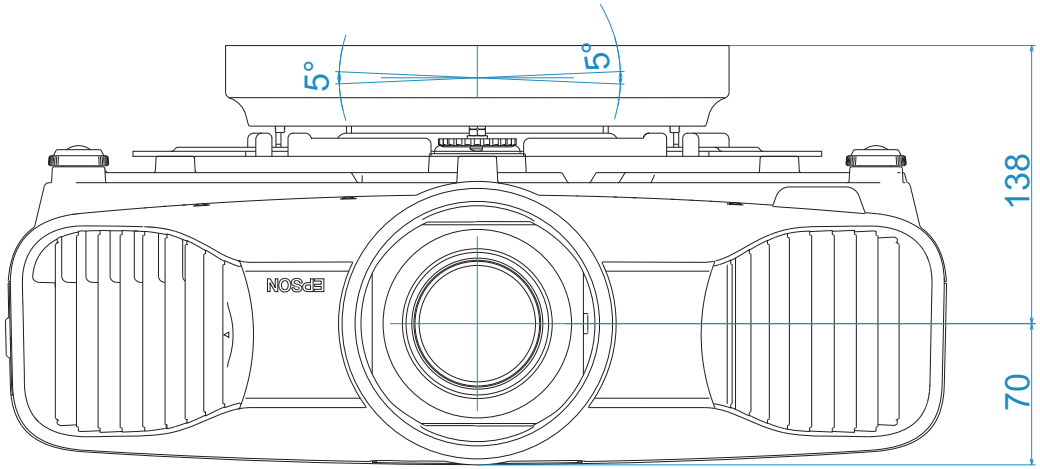
5°
5°
138
70
EPSON

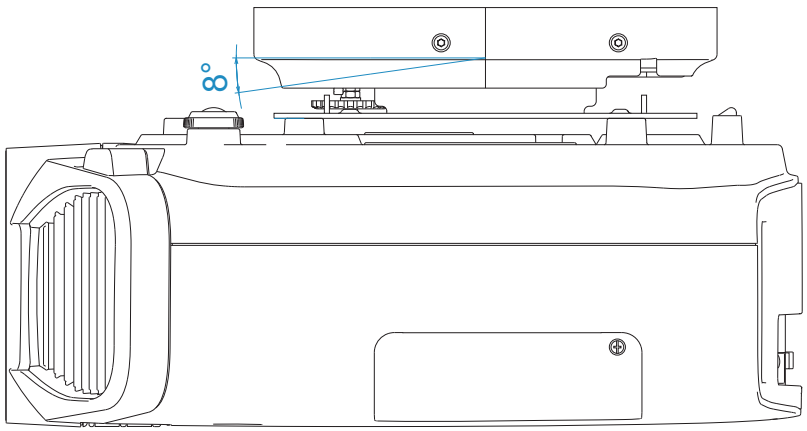
8°