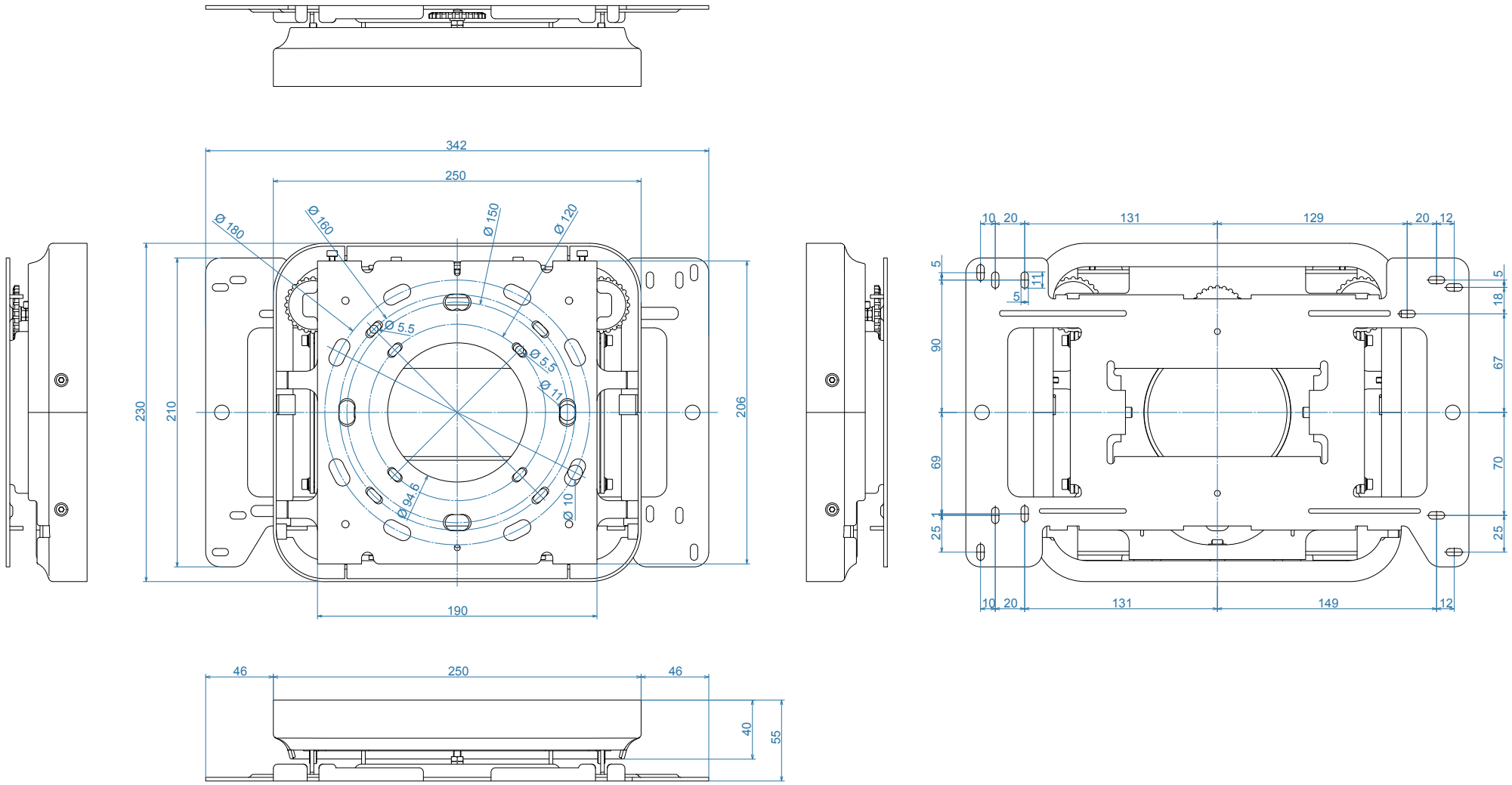
342
250
Ø 180
Ø 160
Ø 150
Ø 120
Ø 5.5
Ø 5.5
Ø 11
Ø 94.6
Ø 10
230
210
206
190
46
250
46
40
55
10
20
131
129
20
12
5
11
5
5
18
90
67
69
70
25
25
10
20
131
149
12