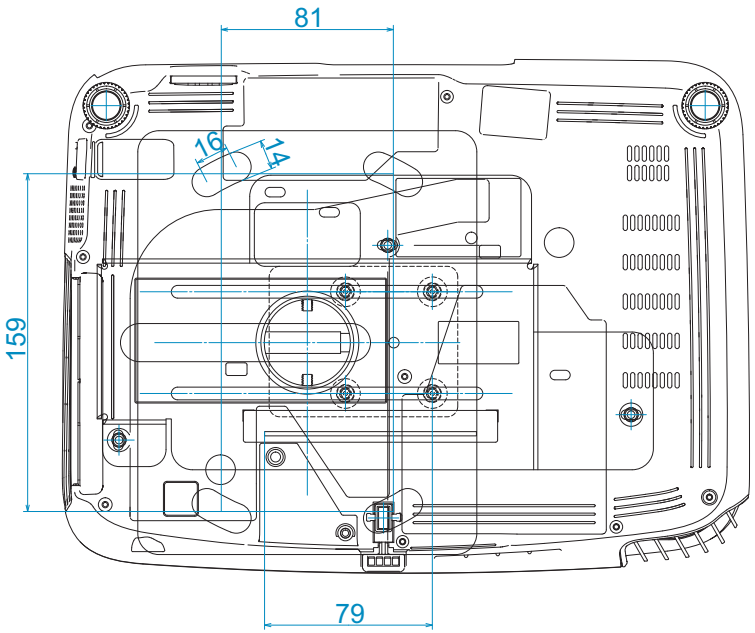
81
16
14
159
79

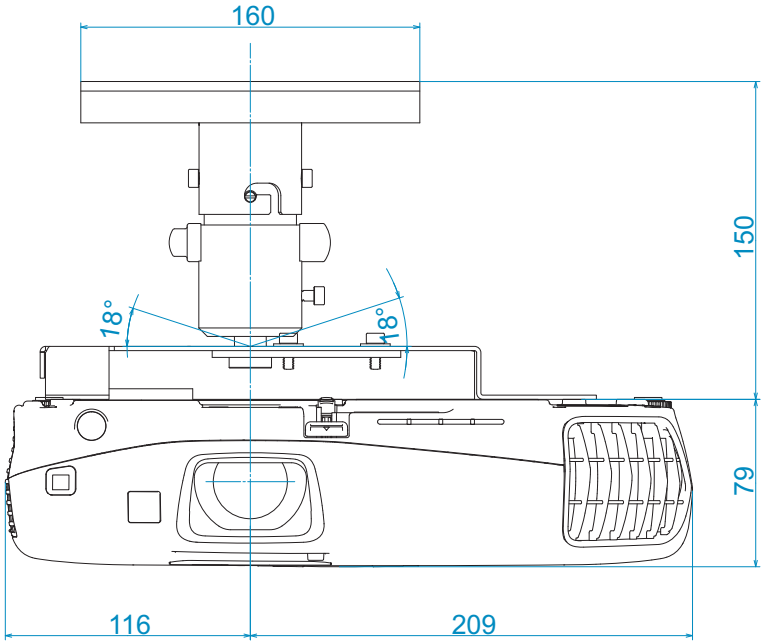
160
150
18°
18°
79
116
209

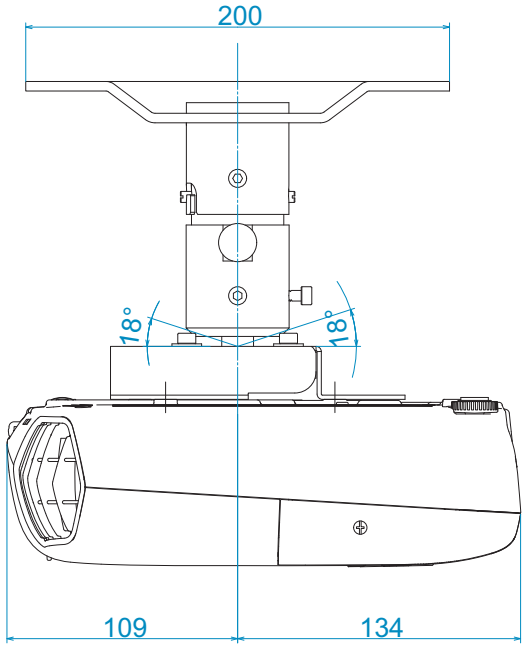
200
18°
18°
109
134