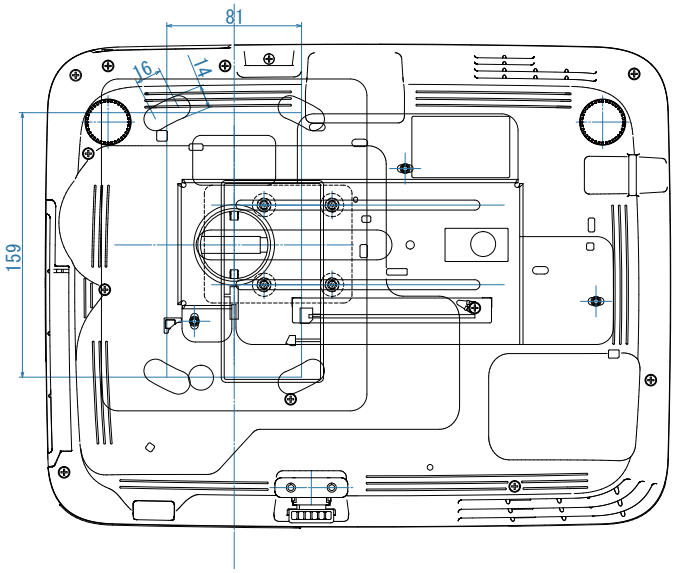
81
16
14
159

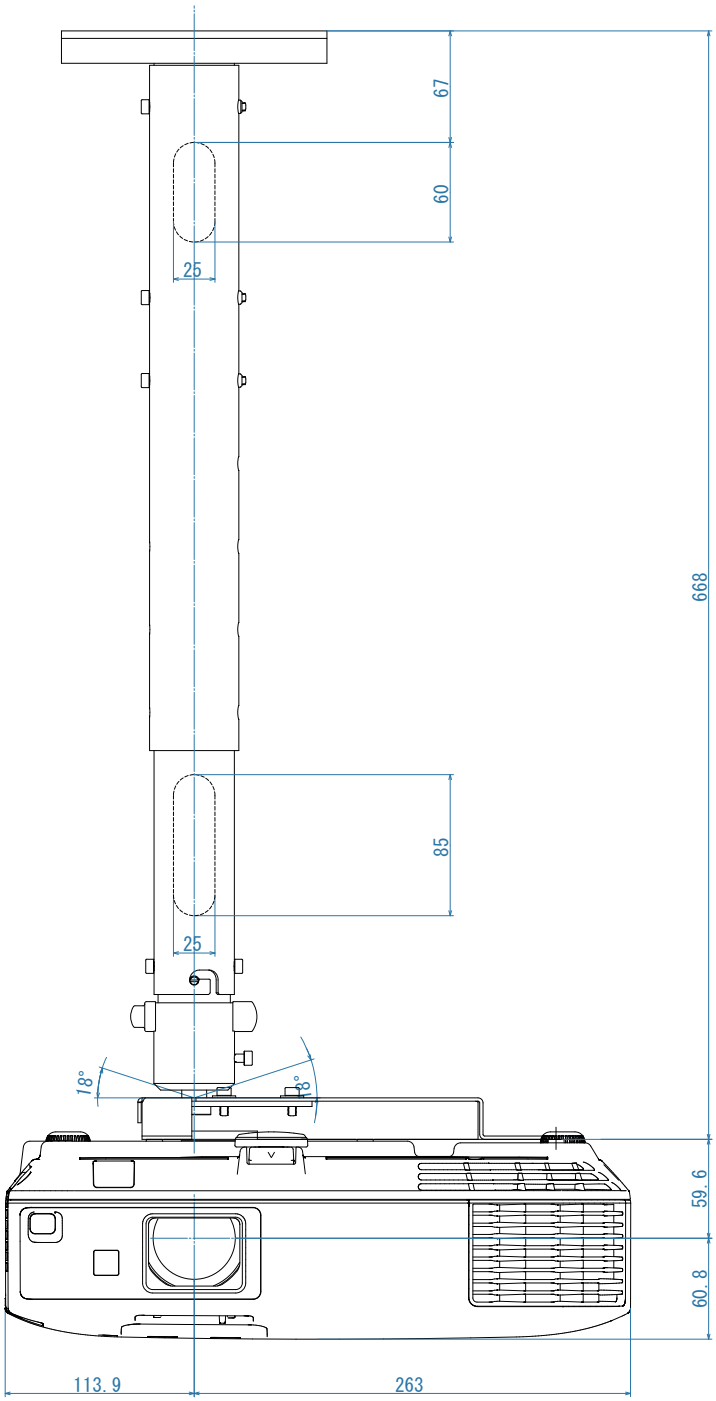
67
60
25
668
85
25
18°
18°
59.6
60.8
113.9
263

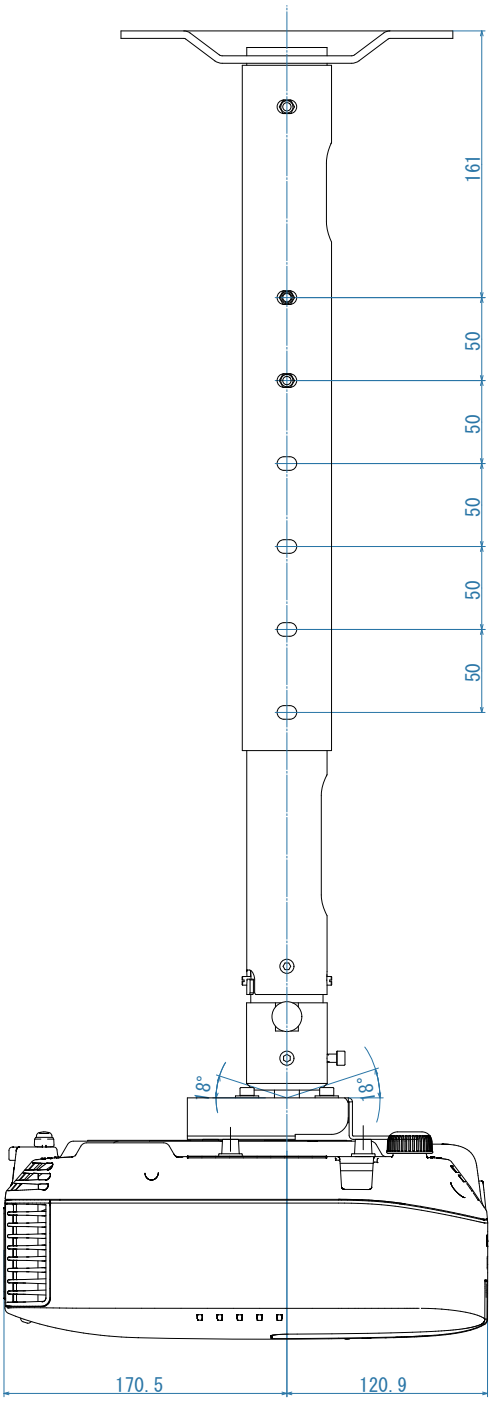
161
50
50
50
50
50
18°
18°
170.5
120.9